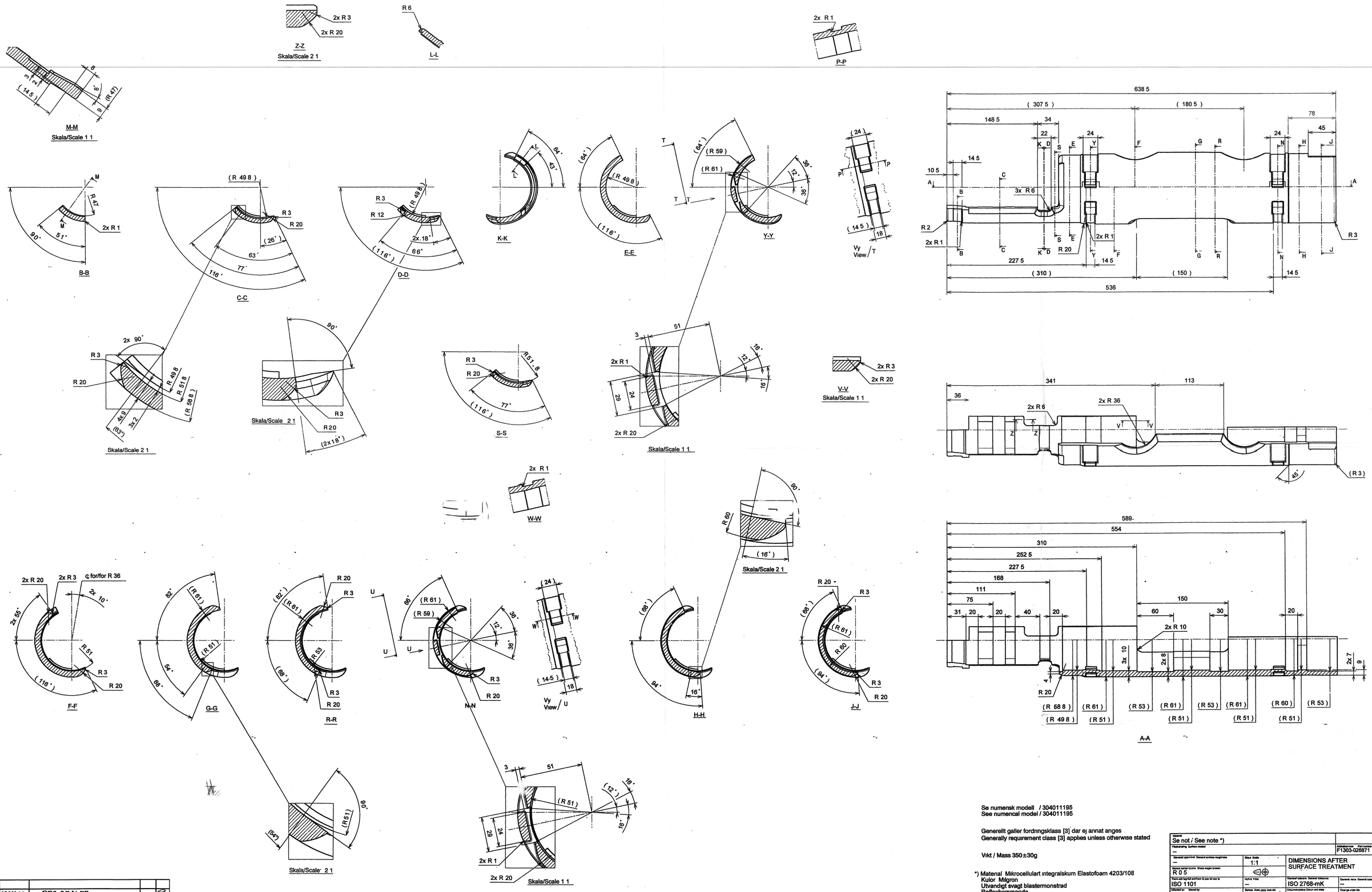

Se numerisk modell / 304011195
See numerical model / 304011195

Generellt gäller fordringsklass [3] där ej annat anges
Generally requirement class [3] applies unless otherwise stated

Vikt / Mass 350±30g

*) Material Mikrocellulärt integralskum Elastofoam 4203/108
Kulor Mörgrön
Utvändigt svagt blastermönstrad
Reflexhämmande

Material Microcellular structural foam Elastofoam 4203/108
Colour Olive drab
Outside with slight blast pattern
Reflex inhibition

Material: Se not / See note *)	
Ytbehandling, Surface treated: —	Artikelnr Dok. nummer: F1303-026871
Generell ytjämnhet, General surface roughness: —	Skala, Scale: 1:1 — DIMENSIONS AFTER SURFACE TREATMENT
Skarpa kanter borttagna, Sharp edges broken: R 0.5	
Form och tolerans enl Form & pos tol acc to: ISO 1101	Hyfvd, Fillet: — / Ytjämnhet, Surface roughness: ISO 2768-mK / Generell radie, General radius: —
Utfärdad av, Issued by: Anders Kåhre	Datum, Date yyyy-mm-dd: 2010-09-20 / Dokumentstatus, Document status: AUTHORIZED / Change order No: 601005411
Godkänd av, Approved by: Sebastian Hallgren	Datum, Date yyyy-mm-dd: 2010-09-27 / Informationsklass, Class of access: COMPANY RESTRICTED
Benämning, Description: Impact protection left	Dokumentnr, Document No: 304052820
FFV Ordnance AB	Utgåva, Issue: 1 / Sida, Sheet: 1/1

DATE	AUTHORITY	AMENDMENTS	BY	CHK
02-3-2013	19311-W	DRG. SEALED		
04-02-13		SCANNED & PRINTED WITHOUT CHANGE		

REV/DC :-

DRG SEALED :- 19311-W 02-3-2013 | SCANNED PKA | CHECKED :- | HOS :-

C Q A (W), JABALPUR

ORIGINAL SIZE A0

Denna handling som informationen heri är FFV Ordnance AB egendom och får ej utan skriftligt tillstånd av FFV Ordnance AB kopieras eller på annat sätt göras tillgänglig för annan än den som den är avsedd för.
© 2009 FFV Ordnance AB
This document and the information contained herein is the property of FFV Ordnance AB and it must not be used, reproduced or made available to anyone else without written consent.
© 2009 FFV Ordnance AB