Nr.	Ant.	Andringens art	Datum	Inf.	Godk.
0		Tolerans trilk N, trad 13976 ers 4.12905	860430	lah	
1					

Denna ritning forbliver var erendom. Att utan vart medgivande mangfaldiga. forevise. utlamna eller eljest obehorigen anvanda densamma ar forbjudet och beivras mad stod av lagen den 30 maj 1919 samt lagen den 29 maj 1931 jamte andring den 22 maj 1942.

LINDESBERGS INDUSTRI AB

DATE	3-8-87	
AUTHORITY	DC(I) 34186-A	
REVISION	DRG. PROV. SEALED.	
SIGN, AHSP.		
SIGN, D.O.		

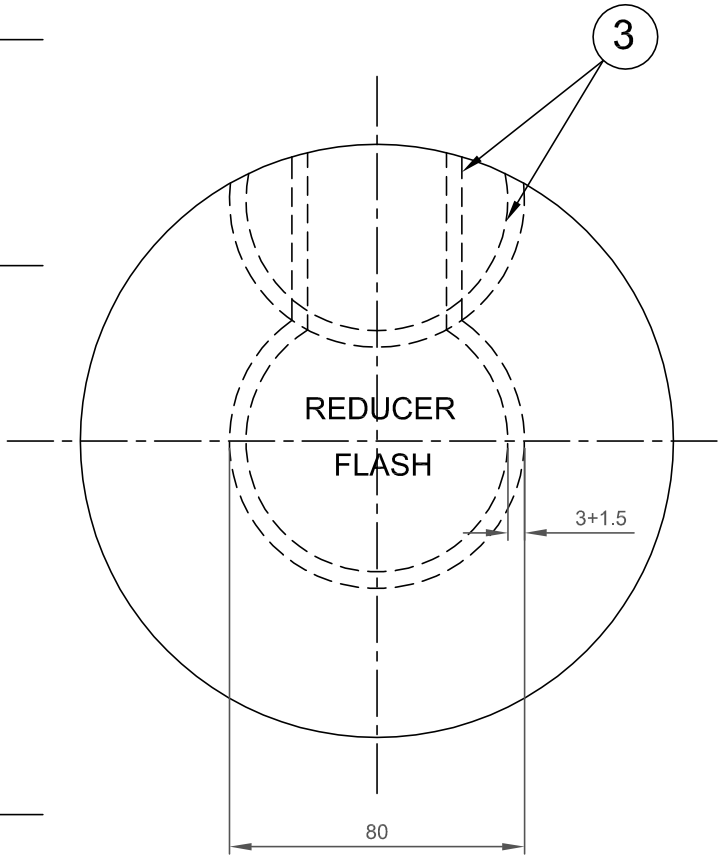

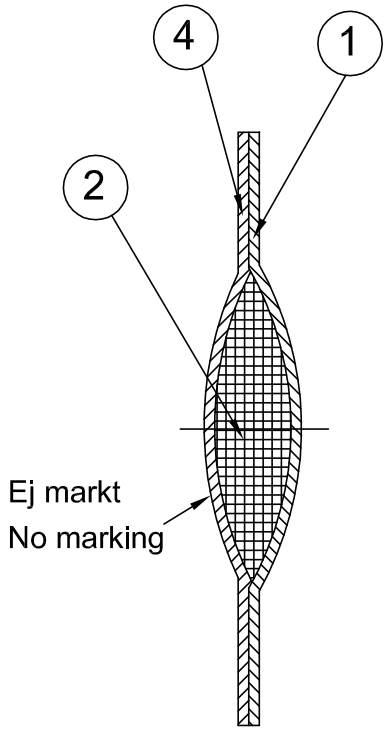

Dubbelsom, stygnlangd 2-3 mm.

Dubbelseam, 8 to 12 stitches per inch

APPROVED

FOR CQA(A)

AHSP:- CQA(A) KIRKEE

Det.	Ant.	Benamning	Material	Dimension	Anmarking
4	1	Rondell/Round			13976
3		Trad/Thread	Polyest/bomull/P.cotton		7102 NM 13 svart / black
2		Kaliumsulfat/Potassium sulfate		100 + 5g	
1	1	Rondell/Round			12887

Tillatna mattavvikelser nar tolerans ej direkt utsatts SMS 715

Ytjamnhet dar ej. annat angetts

ISO toleranser
SMS ritningsregler

Dat.	Rit.	Godk.	Skala.
83-04-06	Pri		1:2

LINDESBERGS INDUSTRI AB

Flamdampare/ Flashreducer

Grupp

Ersatter L4 - 12886 A

Ersatt av

12886-0-0