Nr.	Ant.	Andringens art	Datum	Inf.	Godk.
0		W40-22ERS.43157	86.04.30	Ptl.	

Denna ritning forbliver var erendom. Att utan vart medgivande mangfaldiga. forevise. utlamna eller eljest obehorigen anvanda densamma ar forbjudet och beivras mad stod av lagen den 30 maj 1919 samt lagen den 29 maj 1931 jamte andring den 22 maj 1942.

LINDESBERGS INDUSTRI AB

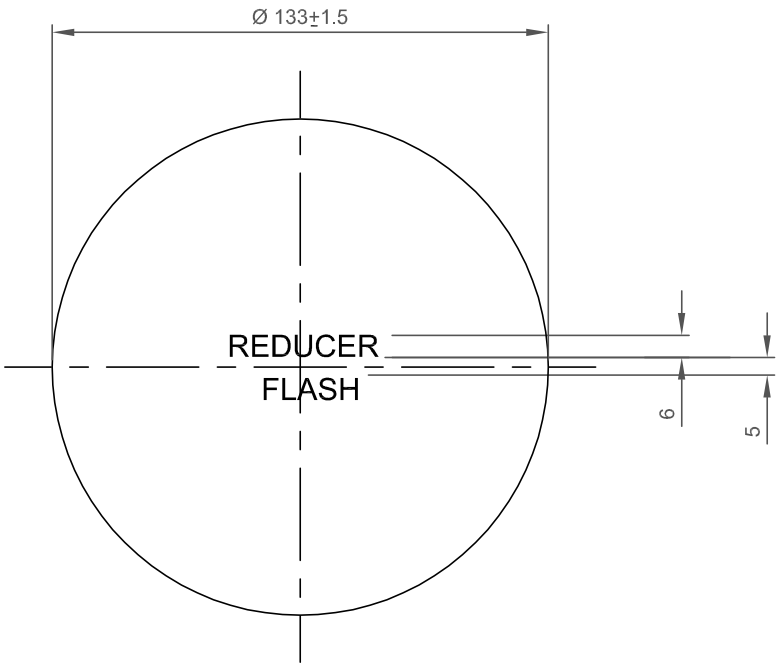

Markes med svart farg
Print whith black colour

Not

Vit oblekt bomull duntat W40-22

White unbleached cotton down tight W40 22

APPROVED

FOR CQA(A)

DATE	AUTHORITY	REVISION	AHSP.	D.O. SIG.
3-8-87	DC I 34186-A	DRG. PROV. SEALED.		

AHSP:- CQA(A) KIRKEE

Det.	Ant.	Benamning	Material	Dimension	Anmarking
			Se not.		

Tillatna mattavvikelser nar tolerans ej direkt utsatts SMS 715

Ytjamnhet dar ej. annat angetts

ISO toleranser
SMS ritningsregler

Dat.	Rit.	Godk.	Skala.
83-04-13	Pri		1:2

LINDESBERGS INDUSTRI AB

Rondell/Round

Grupp CHG PORP 0

Ersatter L4 - 12899 A

Ersatt av

12899-0-0