FOR EXPLANATION OF DIMENSIONING ETC, SEE CI ARM NOTE SHT No. 1
FIRST ANGLE PROJECTION DIMENSIONS ARE IN mm

Andr nr	Andring	Begärd av	Datum	Signatur	Toleranz	Avmått
	7600-W 30-4-60 DRG SEALED PROV				35H7	0,000 +0,025
	PREV D C No 10375-W/DT-25-7-72				9H9	0,000 +0,036
					38H9	0,000 +0,062
					38H11	0,000 +0,160
					40H11	0,000 +0,160
					12P7	-0,029 -0,011
					65f8	-0,030 -0,076

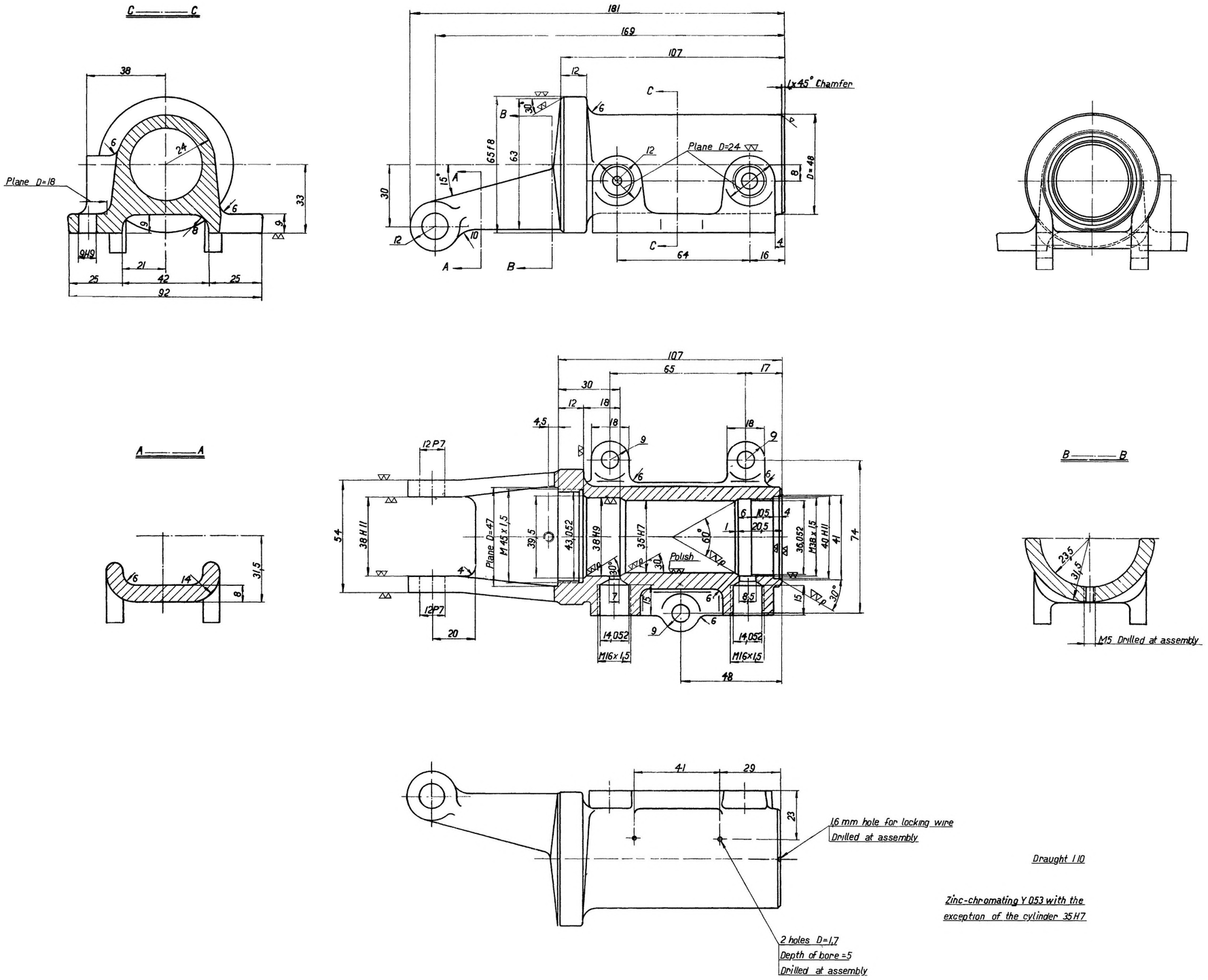

Draught 1:10

Zinc-chromating Y 053 with the exception of the cylinder 35H7

MATL IN INDIA :- BS 970 En 24 U PST

						हाउजिंग Housing		FP 86-4		Verkt-nr 1,4
						Benämning		Material	Benandl	Ber vikt kg
						Ritad	Kontr	Datum	Skala	3012784
			15-1036 Sht 1		Pump,hand	Wea	Has	8-11-49	1:1	
DF	Nr	Grupp	DF	Nr	Grupp	Föreg ritn				Tillk ritn

AB Bofors ugänderätt till denna ritning är skyddad genom lagen av den 30 maj 1919. Konstruktionen eller ritningen för ej utan bolagets medgivande bekantgö as, kopier ras eller mangfaldigas; bringas till utförande eller i övrigt obehörigen utnyttjas.

AKTIEBOLAGET BOFORS

18883-W 29-9-04	HINDI NOMEN ADDED	

17-6-80	DILAPIDATED CL NEG REPLACED	
CHECKED	C/D MAN	AHSP