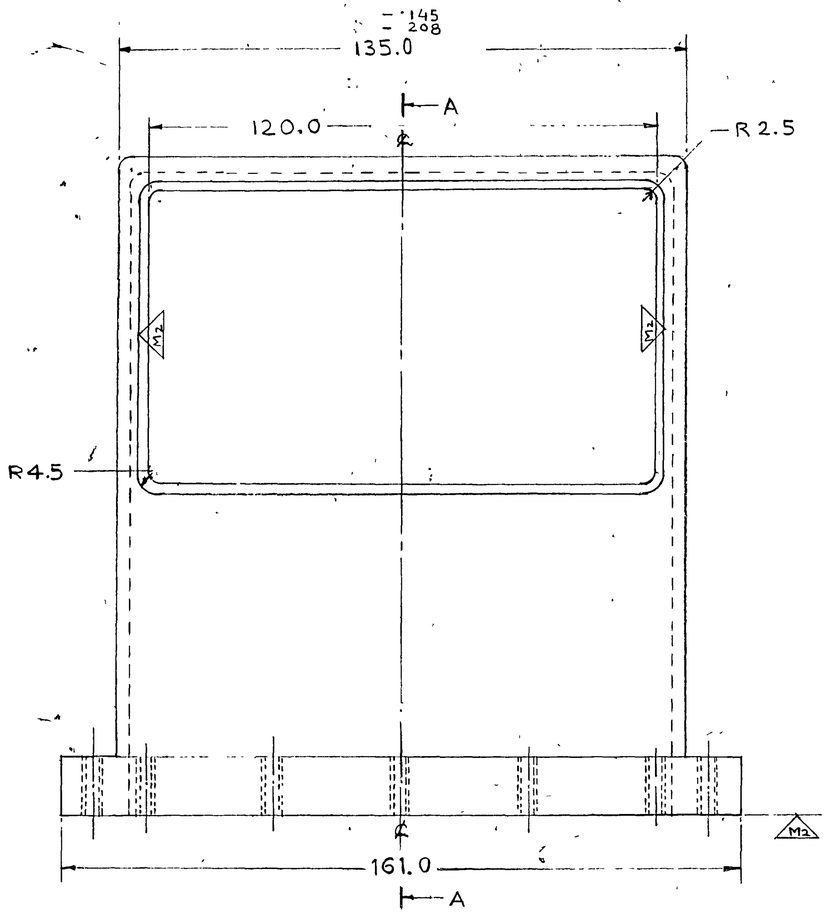

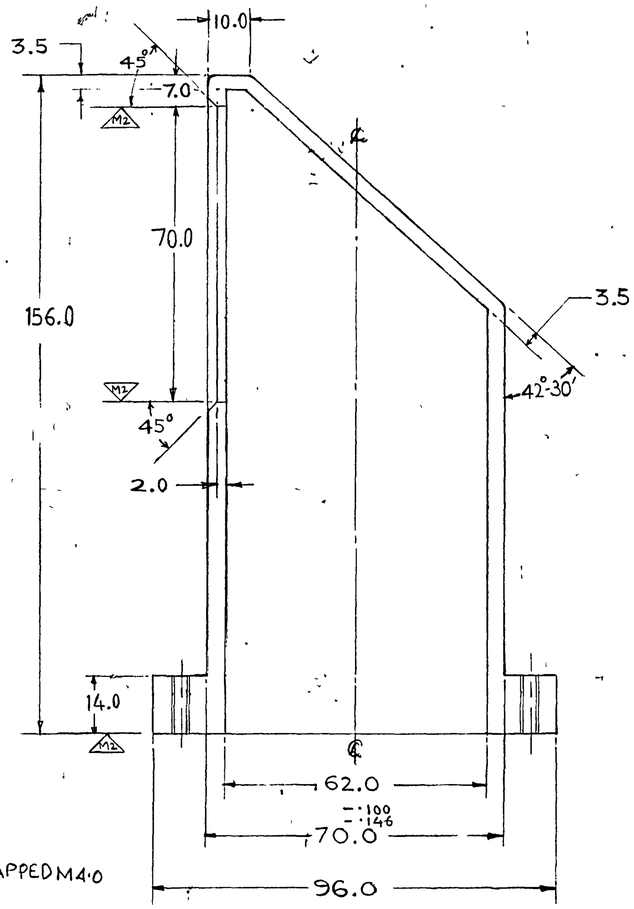

SECTION AT 'A-A'

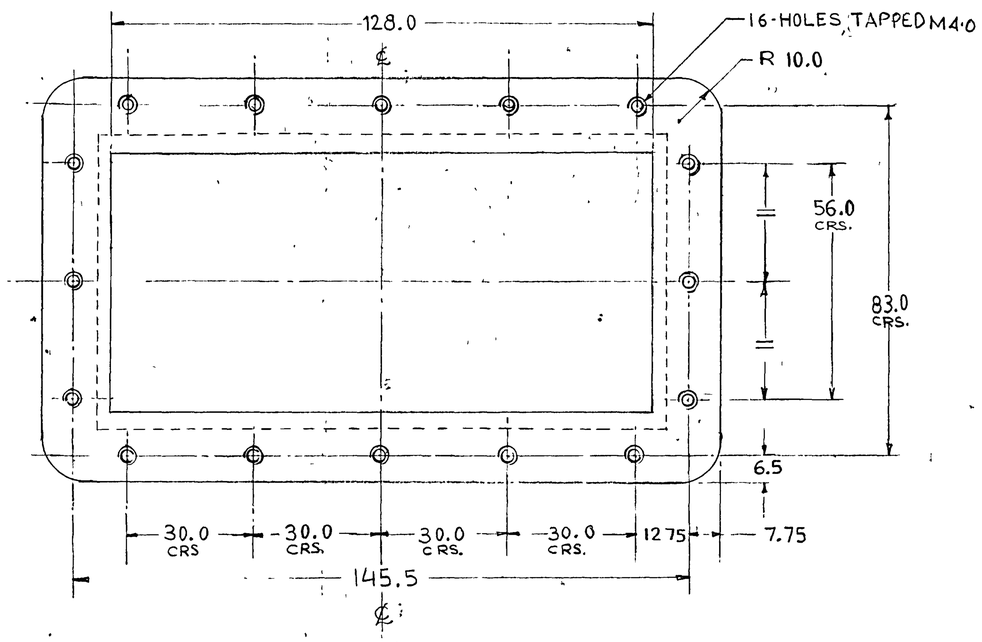

COMPOSITION (SHATTER ALLOY)

COPPER 17% – 21%, SILICON 0.4%, ZINC 2.6% TITONIUM 0.14% TO 0.4%, MAGNISIUM, IRON AND LEAD MAY BE PRESENT IN SMALL QUANTITIES, REMAINDER ALLUMINIUM.

FINISH :-

INSIDE :- ANODISED BLACK DULL TO I.S: 1868.

OUTSIDE :- TO BE PAINTED WITH I.S.C. NO 220 O G I.S: 168.

NOTE :- ALL SHARP CORNERS TO BE REMOVED.

संकेत SYM.	खण्ड ZONE	संशोधन AMENDMENTS	जाँच CHKD.	ह. SIG.	तिथि DATE
		D.C.:2437-I(P): DRG. PROV. SEALED			27.10.07
	(a)	D C 2619-I(P) NOM AMENDED AND CAT/PT No ADDED.			20 3 09

परिमाप इत्यादि के स्पष्टीकरण के लिए आई. आर डी ई. नोट शीट सः 1 देखिए FOR EXPLANATION OF DIMENSIONING ETC SEE IRDE NOTE SHEET NO.1	अभिकल्पित DESIGNED	रेखांकित DRAWN	अनुमोदित APPROVED कृते निदेशक आई. आर. डी. ई. देहरा दून FOR DIRECTOR IRDE DEHRADUN
तृतीय कोणीय प्रक्षेपण THIRD ANGLE PROJECTION	अनुरेखित TRACED	जाँचा CHECKED	तिथि DATE 11/3/99
परिमाप मिलीमीटरो मे DIMENSIONS ARE IN MM	प्रयुक्त USED ON	IRDE 1809/SA-1	
सामग्री एवं विशिष्ट विवरण MATL. & SPECN. SHATTER ALLOY (AS ABOVE)	पर आधारित BASED ON		
	अनुसूची कैट/पार्ट नः CAT/PT. NO.	V5/1240-014625 (a)	
परिसज्जा FINISH :- SEE ABOVE	ड्राईंग नः DRG. NO.	आई. आर. डी. ई. IRDE 1809/3	
	अनुमाप SCALE	1/1	पत्रा SH. का OF

(a) HOUSING FIRE CONTROL INSTRUMENT

D.C.:2437-I(P) 26/9-I(P)

CHD BY QA