REVISION - I

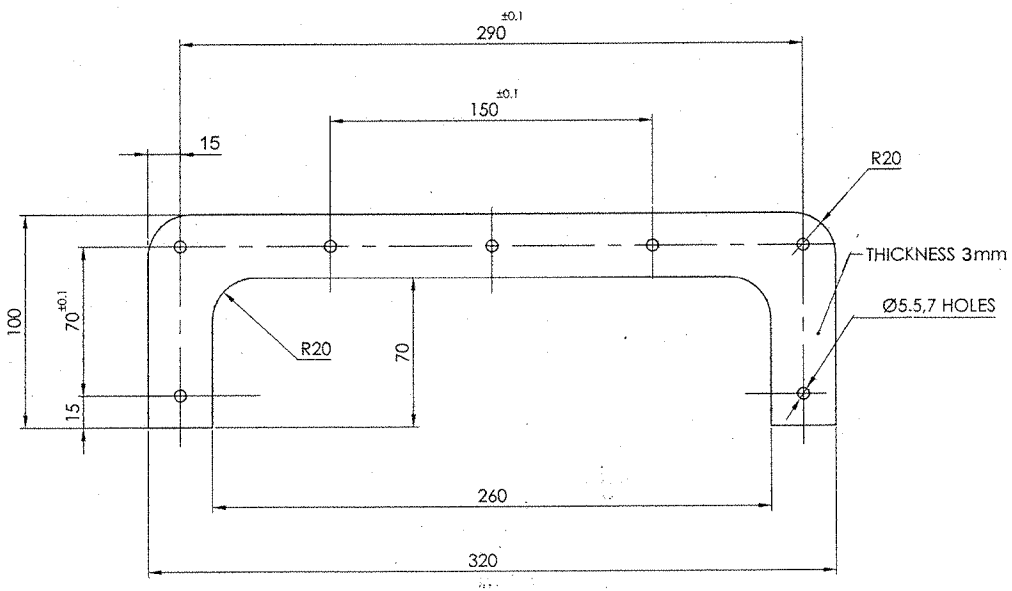

Physical Property of polychroprene rubber BS:2752 Grade C60		
1	Hardness after Vulcanization(IRHD)	60 $^{+5}_{-4}$
2	Density (Mg/m^3)	1.3 ± 0.02
3	Minimum tensile strength (MPa) Minimum elongation at break (%)	13 250
4	Maximum compression set(%)	25
5	Resistance to liquids Volume change (%) after immersion in liquid B	0 +70
6	Resistance to low temperature in C at which the stiffness shall not exceed 70MPa	-30
7	Adhesion to and corrosion of metals	##
8	Resistance to accelerated againg i.Change in hardness degree (IRHD)	-0 +7
	ii.Maximum change in tensile strength (% of original value)	-12
	iii.Maximum change in elongation at break (% of original value)	-20
9	Ash contents	< 8%

- There shall be no corrosion or pitting of the metals,and the vulcanizates shall not adhere to the metal surfaces or show any sign of liquid exudation. Discoloration of the metal surfaces shall not be considerd cause for rejection.

***
Polychroprene rubber BS:2752 Grade C60

संख्या NO.OFF	विवरण DESCRIPTION	पुर्जा क्र. PART NO.	पदार्थ MATERIAL	मानक STANDARD	परिमाप DIMENSIONS	अभ्यक्ति REMARKS
2	GASKET-VI		***			

सामान्य सहिष्णुता GENERAL TOLERANCE

रैखिक परिमाप LINEAR DIMENSION

0-6	±0.1
6-30	±0.2
30-120	±0.3
120-315	±0.5
315-1000	±0.8
1000-2000	±1.2

कोणिक परिमाप ANGULAR DIMENSION

1-10	±1°
10-50	±30'
50-100	±20'
>100	±10'

मापांक 'म्यू एम' में VALUE IN "um"

~	>25
▽	6-25
▽▽	1.6-6
▽▽▽	0.025-1.6
▽▽▽▽	<0.025

CONTROLLERATE OF NAVAL ARMAMENT INSPECTION MUMBAI

(G Ramesh)
Commander
Chief Inspector of Naval Armament
for Controller of Naval Armament Inspection

संख्या NO.OFF	संबंधित पुर्जोका आरेखण क्र. DRG. NO. OF ASSOCIATED PART	सूची INDEX	परिवर्तन ALTERATION	दिनांक DATE	नाम NAME

GASKET-VI
LRMR LAUNCHER
KAVACH MOD-II

मापमान SCALE 1:2	आरेखित DRAWN	Vijay
	जाँचा CHECKED	
	अनुमोदित APPROVED	
द्वारा बदला REPLACED BY		
हेतु बदला REPLACED FOR		
आरेखण क्र. DRAWING NO. DW-1108-0025-13		

मशीनी औजार आदिरूप फैक्टरी, अम्बरनाथ
MACHINE TOOL PROTOTYPE FACTORY, AMBERNATH

कार्यालय OFFICE DO

मूलमाप व अन्वायोजन NOMINAL SIZE & FIT | विचलन DEVIATION

इन आरेखणो तथा इसके साथ की सम्पूर्ण सामग्री का स्वत्वाधिकार भारत सरकार रक्षा मंत्रालय की भारतीय आयुध निर्माणियों के पास है। भारतीय आयुध निर्माणियों के महानिदेशक की लिखित अनुमति के बिना इनकी नकल या किसी भी रूप में इनके उद्धरण या इनमें समाहित सूचना किसी अनधिकृत व्यक्ति को उपलब्ध नही कराई जानी चाहिए ।

THE COPYRIGHT OF THESE DRAWINGS AND ALL ATTACHMENTS THERE TO BELONGS TO THE INDIAN ORDNANCE FACTORIES, MINISTRY OF DEFENCE, GOVT. OF INDIATHEY SHOULD NOT BE COPIED,REPRODUCED IN ANY WAY OR THE INFORMATION CONTAINED THEREIN MADE AVAILABLE TO UNAUTHORIESED PERSONS WITHOUT THE WRITTEN PERMISSION OF THE DIRECTOR OF ORDNANCE FACTORIES.

REVISION - I

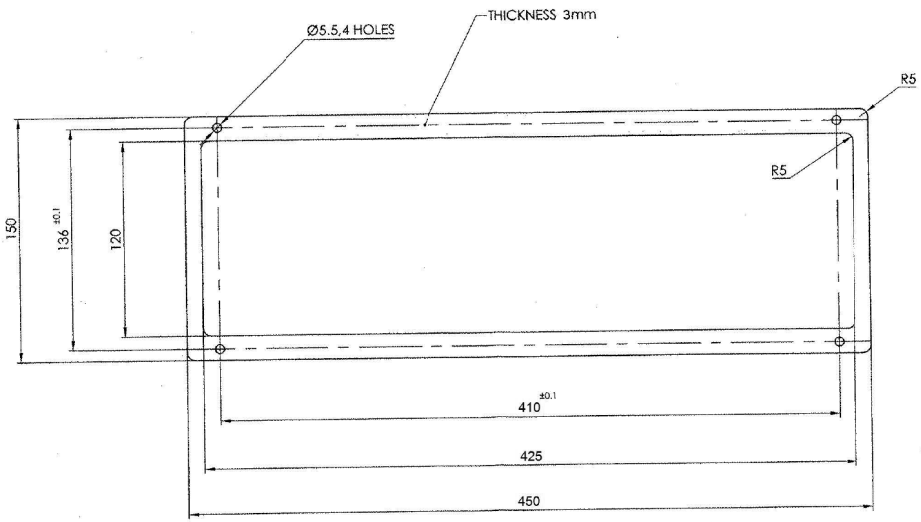

Physical Property of polychroprene rubber BS:2752 Grade C60		
1	Hardness after Vulcanization(IRHD)	60 $^{+5}_{-4}$
2	Density (Mg/m^3)	1.3 ± 0.02
3	Minimum tensile strength (MPa) Minimum elongation at break (%)	13 250
4	Maximum compression set(%)	25
5	Resistance to liquids Volume change (%) after immersion in liquid B	0 +70
6	Resistance to low temperature in C at which the stiffness shall not exceed 70MPa	-30
7	Adhesion to and corrosion of metals	##
8	Resistance to accelerated againg i.Change in hardness degree (IRHD)	-0 +7
	ii.Maximum change in tensile strength (% of original value)	-12
	iii.Maximum change in elongation at break (% of original value)	-20
9	Ash contents	< 8%

- There shall be no corrosion or pitting of the metals,and the vulcanizates shall not adhere to the metal surfaces or show any sign of liquid exudation. Discoloration of the metal surfaces shall not be considerd cause for rejection.

***
Polychroprene rubber BS:2752 Grade C60

संख्या NO OFF	विवरण DESCRIPTION	पुर्जा क्र. PART NO.	पदार्थ MATERIAL	मानक STANDARD	परिमाप DIMENSIONS	अभ्यक्ति REMARKS
1	GASKET-VII		***			

सामान्य सहिष्णुता GENERAL TOLERANCE	
रेखिक परिमाप LINEAR DIMENSION	
0-6	±0.1
6-30	±0.2
30-120	±0.3
120-315	±0.5
315-1000	±0.8
1000-2000	±1.2
कोणिक परिमाप ANGULAR DIMENSION	
1-10	±1°
10-50	±30'
50-120	±20'
>120	±10'
मापांक 'म्यू एम' में VALUE IN "um"	
-	>25
0	6-25
००	1.6-6
०००	0.025-1.6
००००	<0.025

संख्या NO.OFF	संबंधित पुर्जों का आरेखण क्र. DRG. NO. OF ASSOCIATED PART	सूचक INDEX	संशोधन ALTERATION	दिनांक DATE	नाम NAME

GASKET-VII
LRMR LAUNCHER
KAVACH MOD-II

मापमान SCALE	आरेखित DRAWN	5/1/07	Vijay
1:2	जाँचा CHECKED	"	"
	अनुमोदित APPROVED		
	द्वारा बदला REPLACED BY		
	हेतु बदला REPLACED FOR		

मशीनी औजार आदिरूप फैक्टरी, अम्बरनाथ
MACHINE TOOL PROTOTYPE FACTORY, AMBERNATH

कार्यालय OFFICE: DO

आरेखण क्र. DRAWING NO. DW-1108-0026-12

मूलमाप व अन्दायोजन NOMINAL SIZE & FIT | विचलन DEVIATON

इन आरेखणो तथा इसके साथ की सम्पूर्ण सामग्री का स्वत्वाधिकार भारत सरकार रक्षा मंत्रालय की भारतीय आयुध निर्माणियों के पास है। भारतीय आयुध निर्माणियों के महानिदेशक की लिखित अनुमति के बिना इनकी नकल या किसी भी रूप में इनके उद्धरण या इनमें समाहित सूचना किसी अनधिकृत व्यक्ति को उपलब्ध नहीं कराई जानी चाहिए।

THE COPYRIGHT OF THESE DRAWINGS AND ALL ATTACHMENTS THERE TO BELONGS TO THE INDIAN ORDNANCE FACTORIES, MINISTRY OF DEFENCE, GOVT. OF INDIATHEY SHOULD NOT BE COPIED RE-PRODUCED IN ANY WAY OR THE INFORMATION CONTAINED THEREIN MADE AVAILABLE TO UNAUTHO-RISED PERSONS WITHOUT THE WRITTEN PERMISSION OF THE DIRECTOR OF ORDNANCE FACTORIES.

APPROVED

REVISION - I

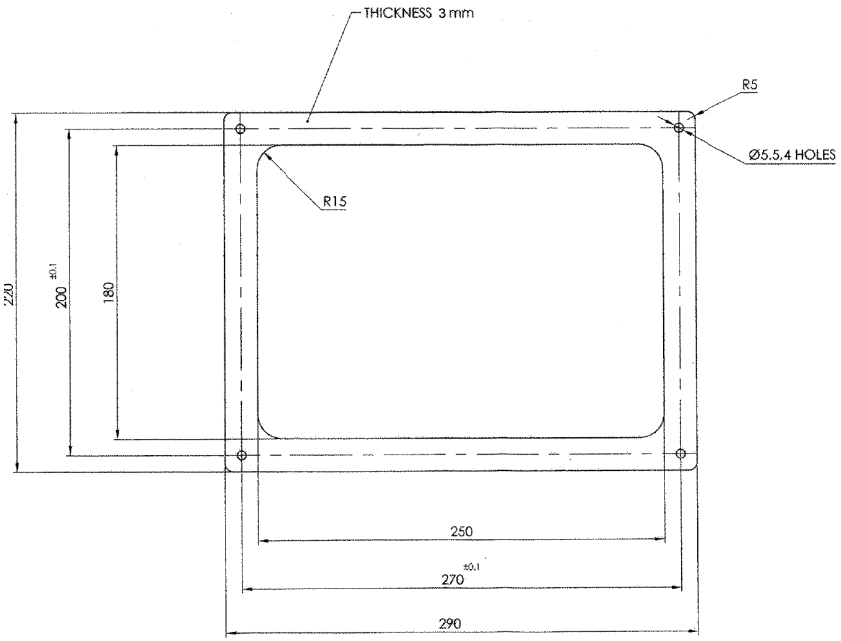

Physical Property of polychroprene rubber BS:2752 Grade C60		
1	Hardness after Vulcanization(IRHD)	60 $^{+5}_{-4}$
2	Density (Mg/m^3)	1.3 ± 0.02
3	Minimum tensile strength (MPa) Minimum elongation at break (%)	13 250
4	Maximum compression set(%)	25
5	Resistance to liquids Volume change (%) after immersion in liquid B	0 +70
6	Resistance to low temperature in C at which the stiffness shall not exceed 70MPa	-30
7	Adhesion to and corrosion of metals	##
8	Resistance to accelerated againg i.Change in hardness degree (IRHD)	-0 +7
	ii.Maximum change in tensile strength (% of original value)	-12
	iii.Maximum change in elongation at break (% of original value)	-20
9	Ash contents	< 8%

- There shall be no corrosion or pitting of the metals,and the vulcanizates shall not adhere to the metal surfaces or show any sign of liquid exudation. Discoloration of the metal surfaces shall not be considerd cause for rejection.

***
Polychroprene rubber BS:2752 Grade C60

1	GASKET-VIII		***			
संख्या NO.OFF	विवरण DESCRIPTION	पूर्जा क्र. PART NO.	पदार्थ MATERIAL	मानक STANDARD	परिमाप DIMENSIONS	अभ्यक्ति REMARKS

सामान्य सहिष्णुता GENERAL TOLERANCE

रैखिक परिमाप LINEAR DIMENSION

0-6	±0.1
6-30	±0.2
30-120	±0.3
120-315	±0.5
315-1000	±0.8
1000-2000	±1.2

कोणिक परिमाप ANGULAR DIMENSION

1-10	±1°
10-50	±50'
50-100	±20'
>100	±10'

मापक 'म्यू एम' में VALUE IN "um"

	>25
▽	6.25
▽▽	1.6-6
▽▽▽	0.025-1.6
▽▽▽▽	<0.025

संख्या NO.OFF	संबंधित पुर्जोका आरेखण क्र. ORG. NO. OF ASSOCIATED PART	सूचक INDEX	संशोधन ALTERATION	दिनांक DATE	नाम NAME

GASKET-VIII
LRMR LAUNCHER
KAVACH MOD-II

माप्मान SCALE	आरेखित DRAWN	2/6/09 Vijay
1:2	चौंचा CHECKED	"
	अनुमोदित APPROVED	
द्वारा बदला REPLACED BY		
हेतु बदला REPLACED FOR		

मशीनी औजार आदिरूप फैक्टरी, अम्बरनाथ
MACHINE TOOL PROTOTYPE FACTORY, AMBERNATH

कार्यालय OFFICE: DO

आरेखण क्र. DRAWING NO. DW-1108-0027-12

नूलमाप व अन्वायोजन NOMINAL SIZE & FIT | विचलन DEVIATION

इन आरेखणो तथा इसके साथ की सम्पूर्ण सामग्री का स्वत्वाधिकार भारत सरकार रक्षा मंत्रालय की भारतीय आयुध निर्माणियो के पास है। भारतीय आयुध निर्माणियों के महानिदेशक की लिखित अनुमति के बिना इनकी नकल या किसी भी रूप में इनके उद्धरण या इनमें समाहित सूचना किसी अनधिकृत व्यक्ति को उपलब्ध नही कराई जानी चाहिए ।

THE COPYRIGHT OF THESE DRAWINGS AND ALL ATTACHMENTS THERE TO BELONGS TO THE INDIAN ORDNANCE FACTORIES, MINISTRY OF DEFENCE, GOVT. OF INDIATHEY SHOULD NOT BE COPIED,RE-PRODUCED IN ANY WAY OR THE INFORMATION CONTAINED THEREIN MADE AVAILABLE TO UNAUTHO-RIESED PERSONS WITHOUT THE WRITTEN PERMISSION OF THE DIRECTOR OF ORDNANCE FACTORIES.

APPROVED

REVISION - I

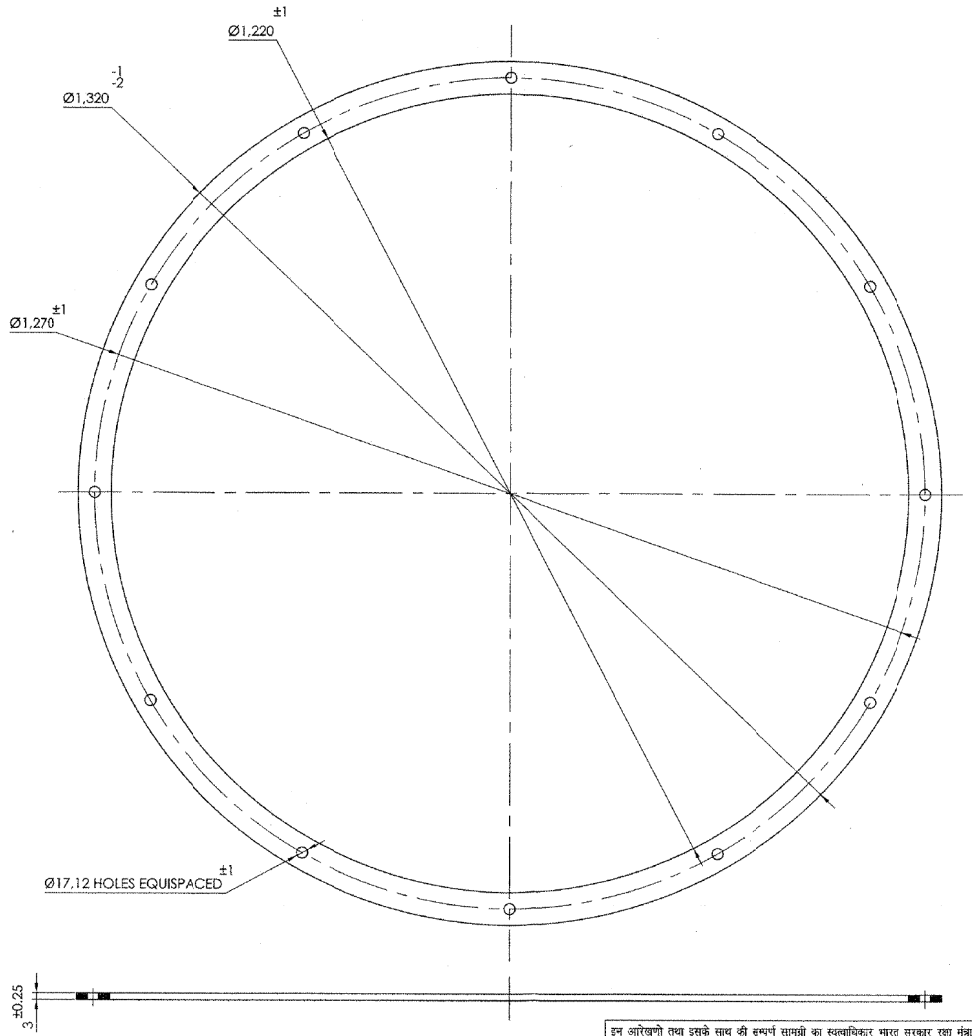

Physical Property of polychroprene rubber BS:2752 Grade C60		
1	Hardness after Vulcanization(IRHD)	60 +5 -4
2	Density (Mg/m³)	1.3 ± 0.02
3	Minimum tensile strength (MPa) Minimum elongation at break (%)	13 250
4	Maximum compression set(%)	25
5	Resistance to liquids Volume change (%) after immersion in liquid B	0 +70
6	Resistance to low temperature in C at which the stiffness shall not exceed 70MPa	-30
7	Adhesion to and corrosion of metals	##
8	Resistance to accelerated againg i.Change in hardness degree (IRHD)	-0 +7
	ii.Maximum change in tensile strength (% of original value)	-12
	iii.Maximum change in elongation at break (% of original value)	-20
9	Ash contents	< 8%

- There shall be no corrosion or pitting of the metals,and the vulcanizates shall not adhere to the metal surfaces or show any sign of liquid exudation. Discoloration of the metal surfaces shall not be considerd cause for rejection.

***
Polychroprene rubber BS:2752 Grade C60

संख्या NO.OFF	विवरण DESCRIPTION	पुर्जा क्र. PART NO.	पदार्थ MATERIAL	मानक STANDARD	परिमाप DIMENSIONS	अभ्यक्ति REMARKS
1	GASKET-IX		***			

सामान्य सहिष्णुता GENERAL TOLERANCE	
रेखिक परिमाप LINEAR DIMENSION	
0-6	±0.1
6-30	±0.2
30-120	±0.3
120-315	±0.5
315-1000	±0.8
1000-2000	±1.2
कोणिक परिमाप ANGULAR DIMENSION	
1-10	±1°
10-50	±30'
50-100	±20'
>100	±10'
मापांक 'म्यू एम' में VALUE IN "um"	
~	>25
▽	6-25
▽▽	1.6-6
▽▽▽	0.025-1.6
▽▽▽▽	<0.025

संख्या NO.OFF	संबंधित पुर्जोका आरेखण क्र. DRG. NO. OF ASSOCIATED PART	सूचक INDEX	संशोधन ALTERATION	दिनांक DATE	नाम NAME

GASKET-IX
LRMR LAUNCHER
KAVACH MOD-II

मापमान SCALE	आरेखित DRAWN	5/10/01	Vijay
1:5	जाँचा CHECKED	"	[illegible]
	अनुमोदित APPROVED		
	द्वारा बदला REPLACED BY		
	हेतु बदला REPLACED FOR		

मशीनी औज़ार आदिरूप फैक्टरी, अम्बरनाथ
MACHINE TOOL PROTOTYPE FACTORY, AMBERNATH

कार्यालय OFFICE: DO

आरेखण क्र. DRAWING NO. DW-1108-0028-12

मूलमाप व अन्तरोजन NOMINAL SIZE & FIT | विचलन DEVIATION

इन आरेखणो तथा इसके साथ की सम्पूर्ण सामग्री का स्वत्वाधिकार भारत सरकार रक्षा मंत्रालय की भारतीय आयुध निर्माणियों के पास है। भारतीय आयुध निर्माणियों के महानिदेशक की लिखित अनुमति के बिना इनकी नकल या किसी भी रूप में इनके उद्धरण या इनमें समाहित सूचना किसी अनधिकृत व्यक्ति को उपलब्ध नहीं कराई जानी चाहिए ।

THE COPYRIGHT OF THESE DRAWINGS AND ALL ATTACHMENTS THERE TO BELONGS TO THE INDIAN ORDNANCE FACTORIES, MINISTRY OF DEFENCE, GOVT. OF INDIATHEY SHOULD NOT BE COPIED,REPRODUCED IN ANY WAY OR THE INFORMATION CONTAINED THEREIN MAGE AVAILABLE TO UNAUTHORIESED PERSONS WITHOUT THE WRITTEN PERMISSION OF THE DIRECTOR OF ORDNANCE FACTORIES

APPROVED

REVISION - I

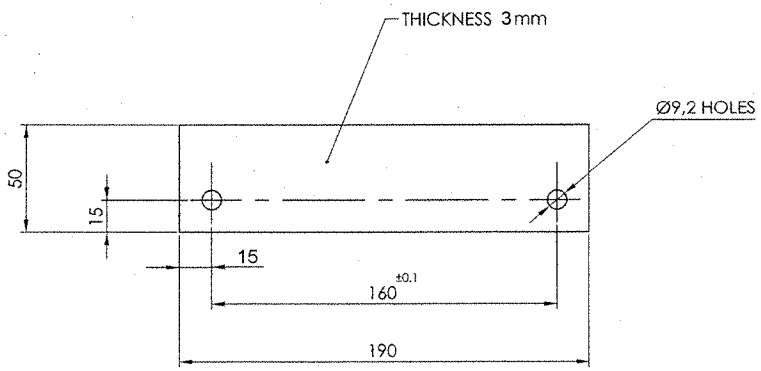

Physical Property of polychroprene rubber BS:2752 Grade C60		
1	Hardness after Vulcanization(IRHD)	60 $^{+5}_{-4}$
2	Density (Mg/m³)	1.3 ± 0.02
3	Minimum tensile strength (MPa) Minimum elongation at break (%)	13 250
4	Maximum compression set(%)	25
5	Resistance to liquids Volume change (%) after immersion in liquid B	0 +70
6	Resistance to low temperature in C at which the stiffness shall not exceed 70MPa	-30
7	Adhesion to and corrosion of metals	##
8	Resistance to accelerated againg i.Change in hardness degree (IRHD)	-0 +7
	ii.Maximum change in tensile strength (% of original value)	-12
	iii.Maximum change in elongation at break (% of original value)	-20
9	Ash contents	< 8%

- There shall be no corrosion or pitting of the metals,and the vulcanizates shall not adhere to the metal surfaces or show any sign of liquid exudation. Discoloration of the metal surfaces shall not be considerd cause for rejection.

***
Polychroprene rubber BS:2752 Grade C60

संख्या NO.OFF	विवरण DESCRIPTION	पुर्जा क्र. PART NO.	पदार्थ MATERIAL	मानक STANDARD	परिमाप DIMENSIONS	अभ्यक्ति REMARKS
2	GASKET-X		***			

सामान्य सहिष्णुता GENERAL TOLERANCE

रैखिक परिमाप LINEAR DIMENSION

0-6	±0.1
6-30	±0.2
30-120	±0.3
120-315	±0.5
315-1000	±0.8
1000-2000	±1.2

कोणिक परिमाप ANGULAR DIMENSION

1-10	±1°
10-50	±30'
50-100	±20'
>100	±10'

मापांक 'म्यू एम' में VALUE IN "um"

~	>25
▽	8-25
▽▽	1.6-8
▽▽▽	0.025-1.6
▽▽▽▽	<0.025

CONTROLLERATE OF NAVAL ARMAMENT INSPECTION MUMBAI

(G Ramesh)
Commander
Chief Inspector of Naval Armament
For Controller of Naval Armament Inspection

संख्या NO.OFF	संबंधित पुर्जों की आरेखण क्र. DRG. NO. OF ASSOCIATED PART	सूचक संशोधन REVISION	दिनांक DATE	नाम NAME

GASKET-X
LRMR LAUNCHER
KAVACH MOD-II

मापमान SCALE 1:2	आरेखित DRAWN	30/10/07	Vijay
	जाँचा CHECKED	"	
	अनुमोदित APPROVED		

द्वारा बदला REPLACED BY
हेतु बदला REPLACED FOR

मशीनी औजार आदिरूप फैक्टरी, अम्बरनाथ
MACHINE TOOL PROTOTYPE FACTORY, AMBERNATH

कार्यालय OFFICE: DO

आरेखण क्र. DRAWING NO. DW-1108-0029-13

मूलमाप व अन्वायोजन NOMINAL SIZE & FIT | विचलन DEVIATION

इन आरेखणो तथा इसके साथ की सम्पूर्ण सामग्री का स्वत्वाधिकार भारत सरकार रक्षा मंत्रालय की भारतीय आयुध निर्माणियों के पास है। भारतीय आयुध निर्माणियों के महानिदेशक की लिखित अनुमति के बिना इनकी नकल या किसी भी रूप में इनके उद्धरण या इनमें समाहित सूचना किसी अनधिकृत व्यक्ति को उपलब्ध नही कराई जानी चाहिए ।

THE COPYRIGHT OF THESE DRAWINGS AND ALL ATTACHMENTS THERE TO BELONGS TO THE INDIAN ORDNANCE FACTORIES, MINISTRY OF DEFENCE, GOVT. OF INDIATHEY SHOULD NOT BE COPIED,REPRODUCED IN ANY WAY OR THE INFORMATION CONTAINED THEREIN MADE AVAILABLE TO UNAUTHORIESED PERSONS WITHOUT THE WRITTEN PERMISSION OF THE DIRECTOR OF ORDNANCE FACTORIES.