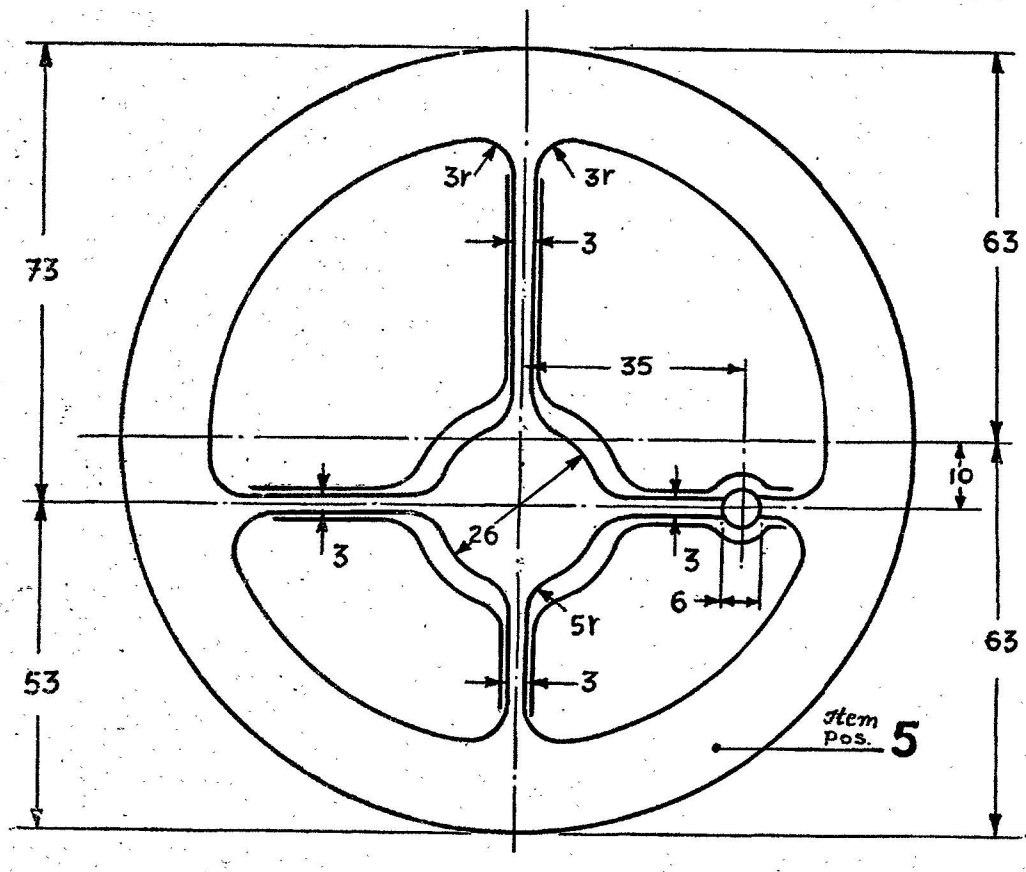

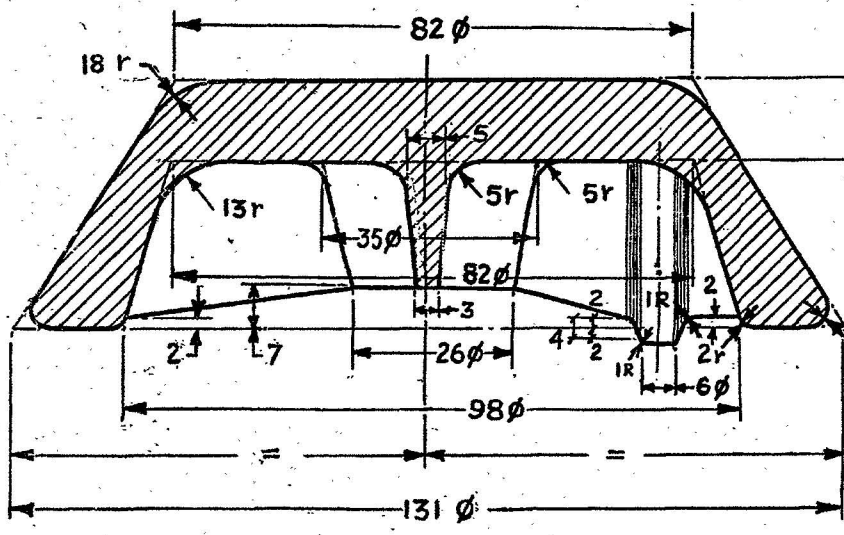

Fläche muß auf dem gesamten Umfang plan sein!
Area must be level on its whole extension.

Sauber im Gesenk geschlagen
entgratet und entzundert
Neatly die-forged,

remove from burrs and scale.

AMENDMENTS.	
D.C.(I)	NATURE
ES/14/14 DT. 19-1-71	DRAWING PROVISIONALLY SEALED. J.S.O.
ES/14/297 DT. 30-12-93	ALTERNATIVE MATL ADDED. DRG. No. ADVANCED TO/A. ACQA (DRG)

A

(A) ALTERNATIVE MATL: Fe 410 - S OF IS:226-75 OR CLASS 2 OF IS:1875-78

Material	Maßstab Scale:	Schmiedeteil für Rampen verbinderk opf Forging for ramp connector head	Katalog-Nr. Cat. No.
MR. St. 37-2	1:1		1294

TCD BY:- COMPD BY:-