D.C. 33513-A

Utgava	Ändr nr	Plats på ritning/Beskrivning	Datum	Utförd	Gransk/Godk
D		See change instruction.	80-09-25	SD/-	SD/-

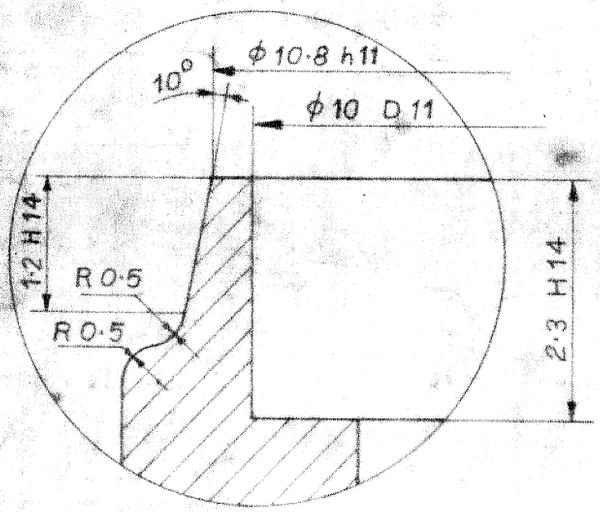

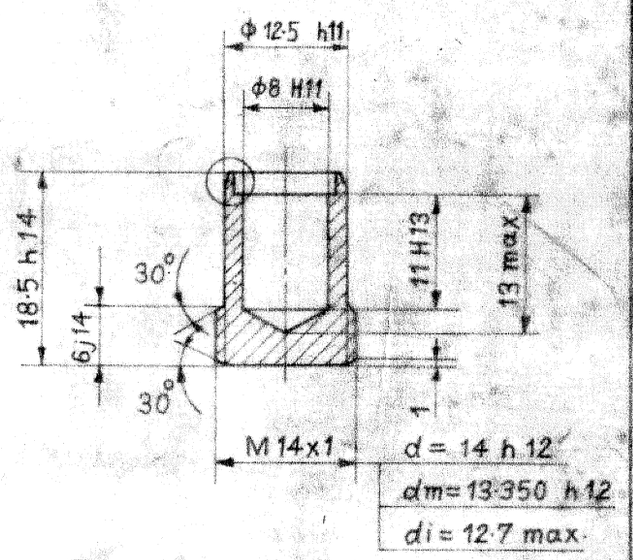

INDIGENOUS MATERIAL:-

IS: 733 : 1983 GRADE 24345 WP WITH 8% ELONGATION min. NO HIGH GRAIN SIZE AREAS ARE PERMITTED IN THE FINISHED PRODUCT AFTER MACHINING.

Chromated (Iridite)

Det	Antal	Beteckning	Referens	Material/Övrigt
		Body		Al. alloy SS 4355

R.No.	DATE	AUTHORITY	REVISION	AHSP	D.O.
	6.3.99	DC 36534-A	DS CAT No 'NOT TO BE ALLOTTED' ADDED.		
	31-8-96	DC 36160-A	INDIGENOUS MATL. NOTE AMENDED.		
	24-8-93		REDUCTION SIZE RETRACED WITHOUT CHANGE.		
			PREV. D.C. Nos.:- 33513-A, 33741-A & 35529-A.		

SIG.

Där ej annat anges gäller Tolerans SS 715 medel	Ytjämnhet $\sqrt[4]{2.5}$	Gradning max R 0.1 eller Fas 0.1 x 45°	Mätt före / efter ytbeh	Form- och lägetoleranser SMS 1920 Mätmetod Närliggyta/Tangyta		Skala N.T.S.
Konstr/Ritad	Ritningsgranskad	Konstruktionsgransk	Godkänd	Registrerad	MASS :-	GAUGE SCHD
Datum 80.09.25	Kontrollerbarhetsgr	Produktionsgranskad	Datum 80-10-14	Datum	APPROX 4·00 g	I-2818

TRACER 56 D
TRACER BODY

D.S. CAT No NOT TO BE ALLOTTED

FFV

Ritningsnummer F 1334-154780 D

14557 | DRN:- | CHD:- | TRD:- | COMP:- | D.O.:- | AHSP:- (A) KIRKEE