ф. 7232 (Форма 1 ГОСТ 2.104)

Rz40 (√)

Ю-27.81.011

Перв. примен. Ю-44.99.873

Справ. №

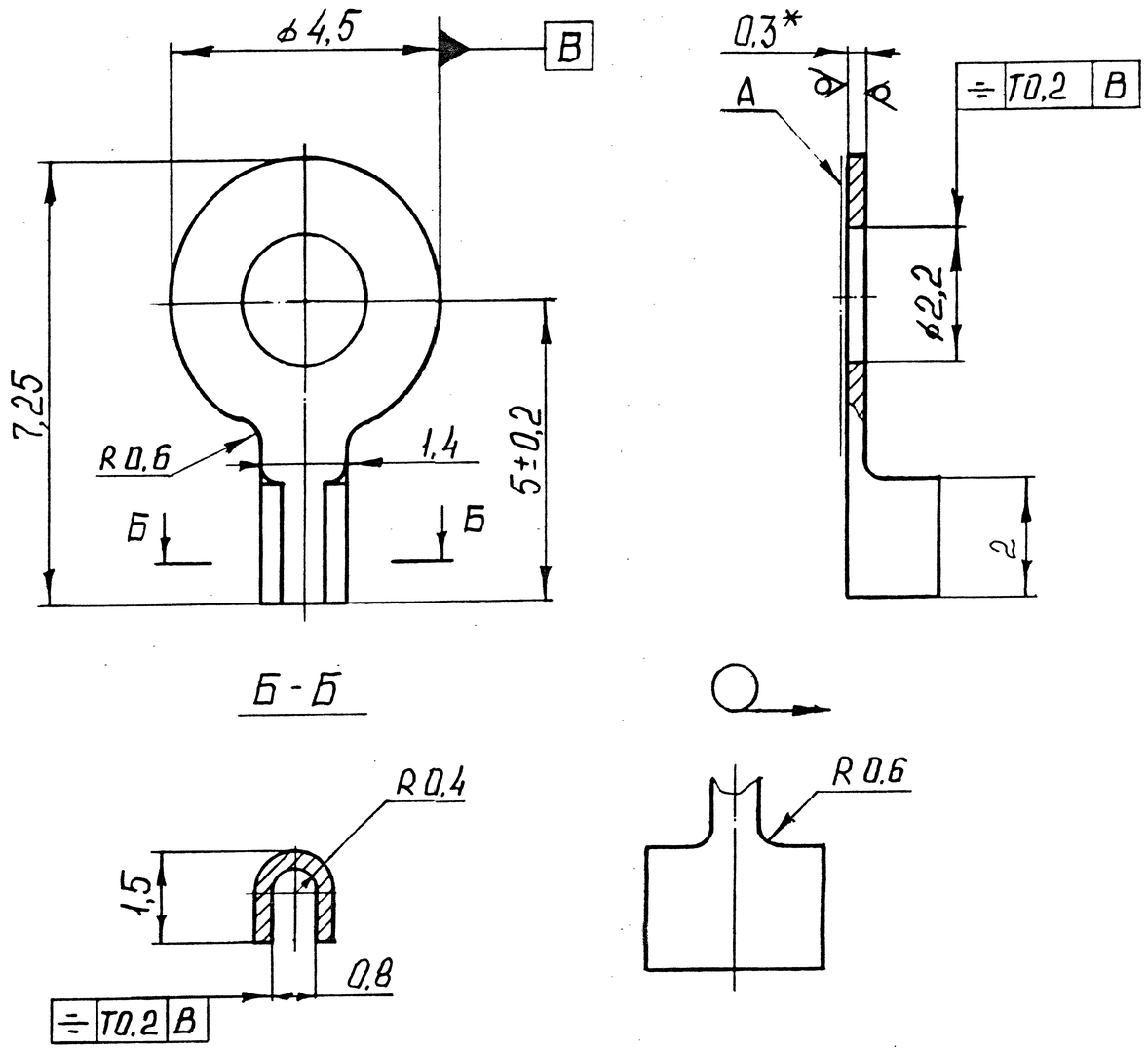

TRIPLICATE
T-90S.

*Dim. for reference.

1. * Размер для справок.
2. Остальные технические требования по ОСТ 3-4343-87.
3. H14; h14; $\pm \frac{t_2}{2}$
4. По плоскости А допустим прогиб до 10°.
5. Покрытие Н.О-Ви6(99,8).

The rest of technical requirements are as per
Along surface A bend upto 10° is permitted
Coating - Ni Sn-Bi 6 (99.8)

PZU-7/KD/F-3/8

					ПЗУ-7		
					Ю-27.81.011		
Изм	Лист	№ докум.	Подпись	Дата	Cable lug (Adapter) Наконечник кабельный	Лит.	Масса	Масштаб
Разраб.						О1	0,00005	10:1
Провер.						Лист	Листов 1	
Т. контр.					Strip Лента ДПРНМ 0,3х200 НД Л63 ГОСТ 2208-75	OPTO ELECTRONICS FACTORY DEHRADUN	
Н. Контр.							
Утвердил							

Подпись и дата | Инв. № дубл. | Взам. инв. № | Подпись и дата | Инв. № подл.

Формат А3