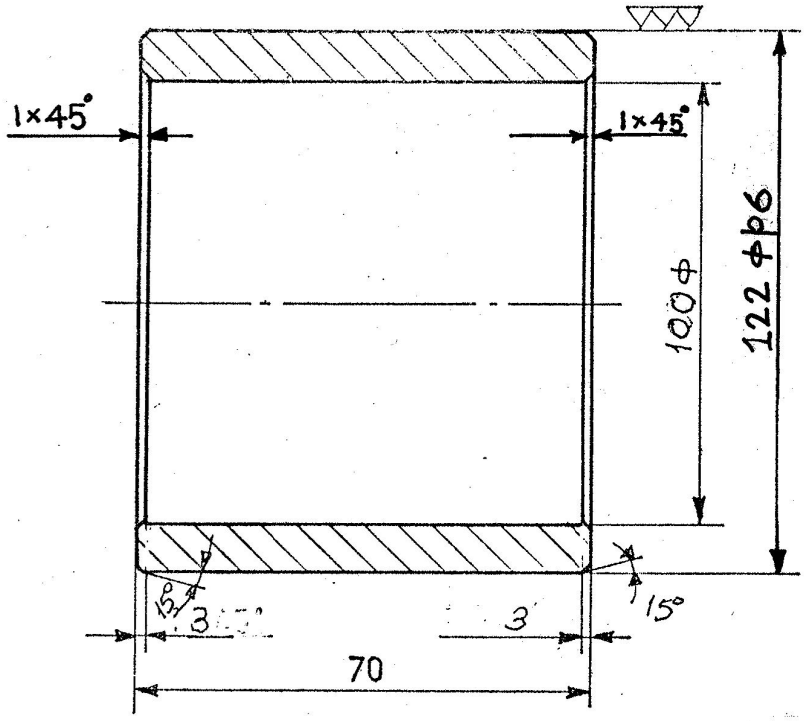

@ STAINLESS STEEL

@ REFERENCE IS:6529-1972

* MATL. IS:1570 04Cr 18Ni 10 Ti 20 (PART 5)

		6	BUSH		*		
		संख्या NO OFF	विवरण DESCRIPTION	पुर्जा क. PART NO	पदार्थ MATERIAL	मानक STANDARD	परिमाप DIMENSIONS	अभ्यक्ति REMARKS

सामान्य सहिष्णुता GENERAL TOLERANCE	
रेखिक परिमाप LINEAR DIMENSION	
0 – 6	± 0.1
6 – 30	± 0.2
30 – 120	± 0.3
120 – 315	± 0.5
315 – 1000	± 0.8
1000 – 2000	± 1.2
कोणिक परिमाप ANGULAR DIMENSION	
1 – 10	± 1°
10 – 50	± 30'
50 – 100	± 20'
> 100	± 10'
मापांक 'म्यु.एम.' में VALUE IN 'μm'	
~	> 25
▽	8 – 25
▽▽	1.6 – 8
▽▽▽	0.025 – 1.6
▽▽▽▽	< 0.025

संख्या NO. OFF	संबंधित पुर्जोका आरेखण क्र. DRG NO OF ASSOCIATED PART	सूचक INDEX	संशोधन ALTERATION	दिनांक DATE	नाम NAME
		@	STANDARD ADDED	5/11/99	[illegible]

BUSH
MANDREL ASSY.
FOR 125 mm SCCC
WINDING M/C.

मापमान SCALE	आरेखित DRAWN	21.4.99
1:1	जांचा CHECKED	[illegible]
	अनुमोदित APPROVED	

द्वारा बदला REPLACED BY

हेतु बदला REPLACED FOR

122 ϕp6	+0.068 +0.043
मूलमाप व अन्वायोजन NOMINAL SIZE & FIT	विचलन DEVIATION

मशीनी औजार आविरूप फैक्टरी, अम्बरनाथ
MACHINE TOOL PROTOTYPE FACTORY, AMBARNATH

कार्यालय OFFICE: WMT

आरेखण क्र. DRAWING NO. VMT. SK. 119. 10311-14

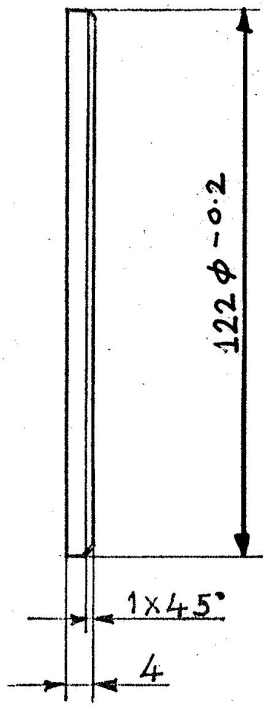

@ STAINLESS STEEL

@ REFERENCE IS: 6529-1972

* MATL. IS:1570-04 (Gr 18Ni 10Ti 20 (PART 5)

संख्या NO. OFF	विवरण DESCRIPTION	पुर्जा क्र. PART NO	पदार्थ MATERIAL	मानक STANDARD	परिमाप DIMENSIONS	अभ्युक्ति REMARKS
3	PAD-III		[illegible] * [illegible]			

सामान्य सहिष्णुता GENERAL TOLERANCE

रेखिक परिमाप LINEAR DIMENSION

0 – 6	± 0.1
6 – 30	± 0.2
30 – 120	± 0.3
120 – 315	± 0.5
315 – 1000	± 0.8
1000 – 2000	± 1.2

कोणिक परिमाप ANGULAR DIMENSION

1 – 10	± 1°
10 – 50	± 30'
50 – 100	± 20'
> 100	± 10'

मापांक 'म्यु.एम.' में VALUE IN 'µm'

~	> 25
▽	6 – 25
▽▽	1.6 – 8
▽▽▽	0.025 – 1.6
▽▽▽▽	< 0.025

संख्या NO. OFF	संबंधित पुर्जों का आरेखण क्र. DRG. NO. OF ASSOCIATED PART	सूचक INDEX	संशोधन ALTERATION	दिनांक DATE	नाम NAME
		@	STANDARD ADDED	3/11/94	[illegible]

PAD-III
MANDREL ASSY
FOR 125mm SCCC
WINDING M/C

मापमान SCALE	आरेखित DRAWN	21.4.94
1:1	जाँचा CHECKED	[illegible]
	अनुमोदित APPROVED	

द्वारा बदला REPLACED BY

हेतु बदला REPLACED FOR

आरेखण क्र. DRAWING NO. VMT.SK.119.10310-14

मूलमाप व अन्वायोजन NOMINAL SIZE & FIT

विचलन DEVIATION

मशीनी औजार आदिरूप फैक्टरी, अम्बरनाथ
MACHINE TOOL PROTOTYPE FACTORY, AMBARNATH

कार्यालय OFFICE WMT

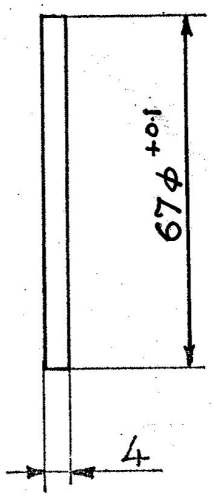

@ STAINLESS STEEL
@ REFERENCE IS: 6529-1972
* MATL. IS:1570-04Cr18Ni10Ti20 (PART 5)

संख्या NO. OFF	विवरण DESCRIPTION	पुर्जा क्र. PART NO	पदार्थ MATERIAL	मानक STANDARD	परिमाप DIMENSIONS	अभ्यक्ति REMARKS
3	PAD-II		*			

मात्रा NO. OFF	संबंधित पुर्जोंका आरेखण क्र. DRG NO OF ASSOCIATED P/ST	सूचक INDEX	संशोधन ALTERATION	दिनांक DATE	नाम NAME
		@	STANDARD ADDED	4/11/99	[illegible]

सामान्य सहिष्णुता GENERAL TOLERANCE

रेखिक परिमाप LINEAR DIMENSION

0 – 6	± 0.1
6 – 30	± 0.2
30 – 120	± 0.3
120 – 315	± 0.5
315 – 1000	± 0.8
1000 – 2000	± 1.2

कोणिक परिमाप ANGULAR DIMENSION

1 – 10	± 1°
10 – 50	± 30'
50 – 100	± 20'
> 100	± 10'

मापांक 'म्यु.एम.' में VALUE IN 'µm'

~	> 25
▽	6 – 25
▽▽	1.6 – 6
▽▽▽	0.025 – 1.6
▽▽▽▽	< 0.025

PAD-II
MANDREL ASSY
FOR 125mm SCCC
WINDING M/C

मापमान SCALE	आरेखित DRAWN	20.4.99
1:1	जांचा CHECKED	25.5.99
	अनुमोदित APPROVED	
द्वारा बदला REPLACED BY		
हेतु बदला REPLACED FOR		

मशीनी औजार आविरूप फैक्टरी, अम्बरनाथ
MACHINE TOOL PROTOTYPE FACTORY, AMBARNATH

कार्यालय OFFICE: WMT

आरेखण क्र. DRAWING NO. VMT-SK.119.10309-14

मूलमाप व अन्वायोजन NOMINAL SIZE & FIT | विचलन DEVIATION