Ritningsändring	-	G	H	J	K					
Produktutförande	F	-		-	-					

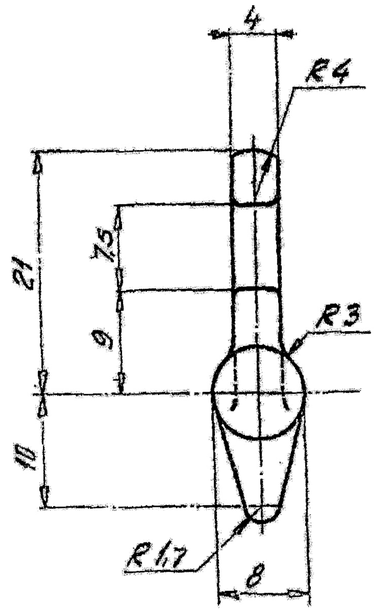

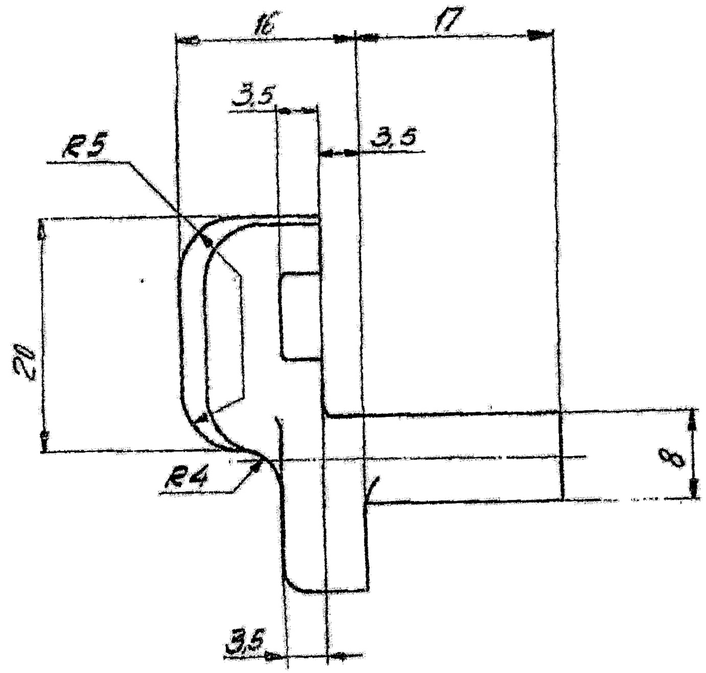

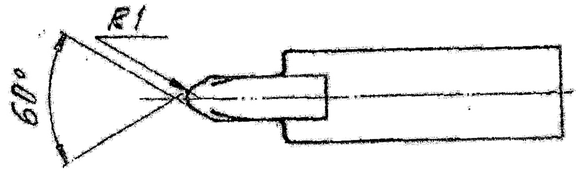

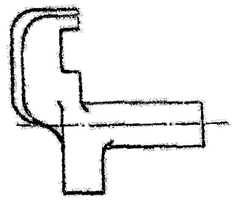

Scale 1:1

Informationsklass
INTERN
Farligt gods
—

Tolerances ISO J13
Radii 0,5 – 0,8 all over except where stated

ANTAL / PRODUKT: 1
MATERIALKVALITÉ: Steel SS 1606 DIN 1681 GS-60/W No. 1.0533 (C 0,45-0,6%) Soft annealed ≤ 200 HB
VÄRMEBEHANDLING: —
YTBESKAFFENHET: Precision cast

INDIG MATL:- BS:3146-PT-1-1974 CLA-3

DATE	AUTHORITY	AMENDMENTS	SIG AHSP	SIG DO
24-2-12	19243-W	DRG.SEALED		
27-05-11	3B2438/ CQAW/007/1	INDG MATL & DOMESTIC PART No ADDED		
		SCANNED & PRINTED WITHOUT CHANGE		

PREV DC :-

DRG SEALED :- 19243-W DT 24-2-12	SCANNED MK	CHECKED :-	H O S :-

C Q A (W). JABALPUR

Ritad	Granskad	Kop.	Godk.	Konstr.	Vyplacering metod: europeisk	Skala
EG		B-LB				2:1
Datum 8-11-62	Stand. gr.	Kop. gr.	Datum		Ersätter	

PRODUKT 84mm RGLM2
NAMN Safety catch Process drawing f. 125087

FÖRSVARETS FABRIKSVERK
CARL GUSTAFS STADS GEVÄRSFAKTORI

IRCL 561 (GF 165065)

A 3
/ R 13412/92
9. 62
Ril-Johnsen 62773