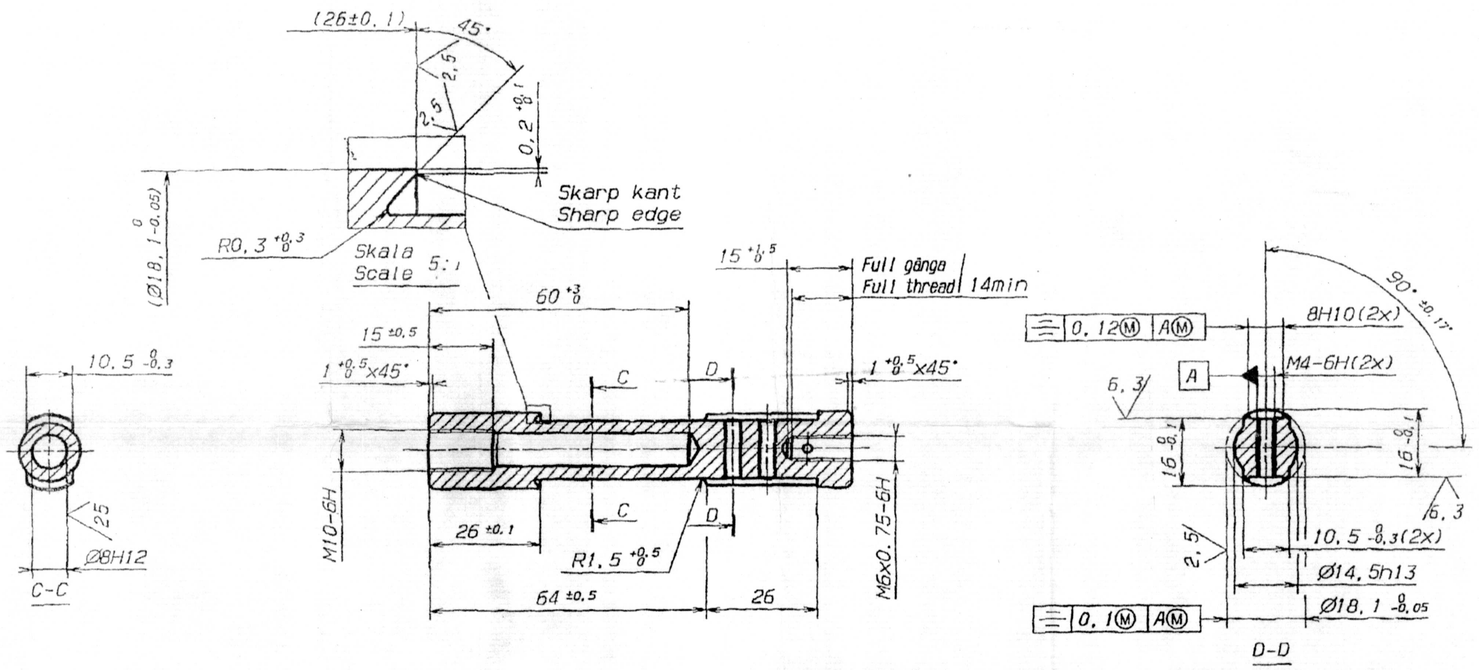

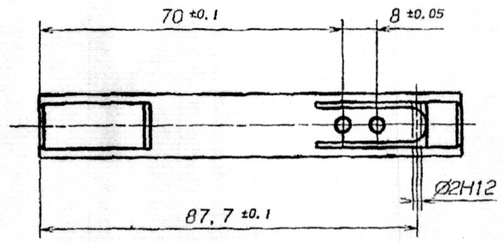

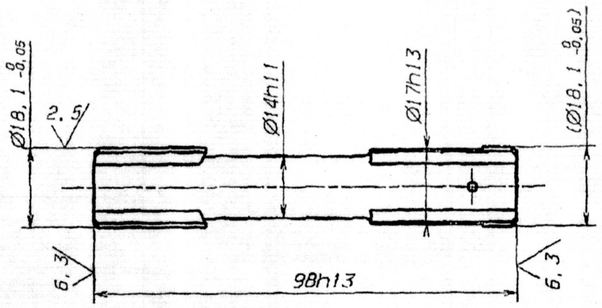

INDIG MATL :- IS : 5517 - 1975 Gde 50 Cr4 V2 WITH MECHANICAL PROPERTIES
Rp 0.2% = 800 N / mm2 (MIN), Rm = 1000 - 1200 N /mm2 A% = 11 (MIN)

Härdad och anlöpt till HRN 30=60-66
Hardened and tempered to HRN 30=60-66

Svartoxiderad och inoljad enl
Alkaline blackened and oiled to | Gf 1.003.063

24-2-12	19243-W	DRG.SEALED		
27-5-11	3B2438/ CQAW/007/3	DOMESTIC PART No ADDED		
09-05-11	3B2438/ CQAW/007/3	INDIG MATL ADDED		
		SCANNED & PRINTED WITHOUT CHANGE		
DATE	AUTHORITY	AMENDMENTS	SIG AHSP	SIG DO

PREV DC :-

DRG SEALED :- 19243-W DT 24-2-12 | SCANNED PKA | CHECKED :- | H O S :-

C Q A (W), JABALPUR

Art ändr Art rev	Utg Edition	Ändr nr Rev No	AO nr och ändringsbeskrivning Revision order No and description of the revision	Utförd Done	Datum Date	Godkänd Approved
-	L	1-2	G8;G9	Borb	050523	

Material	Stål/Steel SS 2230 alt EN 10277-5-1.8159+A+SH				
Där ej annat anges gäller / Unless otherwise stated the following applies				Fordringsklass enligt / Requirements classified acc to	TB/Spec 0 817 418
Ytjämnhet / Surface roughness enl/acc to SS 672: 4	Ytbehandlad/Surface treated			Rätt -före- efter / Dia -before- after ytbehandling / surface treatment	
	Gradad/Deburred: R 0,3 eller/or 0,3 x45°	Hörnradie/Fillet: R 0,2 max -min-	Tol enl/Tol acc to: ISO 2768-mK	Form och lägetol enl / Form & pos tol acc to: ISO 1101	Massa cirka / Mass approx
Konstr/Ritad / Designed/Drawn: IT	Ritningsgr/Ovarsatt / Drawing checked/Transl: KL/Borb	Produktionsgr / Production checked	Godkänd / Approved: KD/Borb	Dokumentstatus / Document status: U	Skala / Scale: 1:1
Datum / Date: 620131	Konstruktionsgr / Design checked	Kontrollerbarhetsgr / Inspectability checked	Datum / Date	Informationsklass / Classification: INTERN	Farligt gods / Dangerous goods: Nej/No

Benämning/Title: Huvud till avfyringsstång
Head, Firing Rod
(IN)

FFV Ordnance AB

Ritningsnummer/Drawing No: IRCL 570 (GF215031L)

This document is the property of FFV Ordnance AB and may not be reproduced, disclosed to any third party or used in any unauthorised manner without written consent.

Ingår i/included in