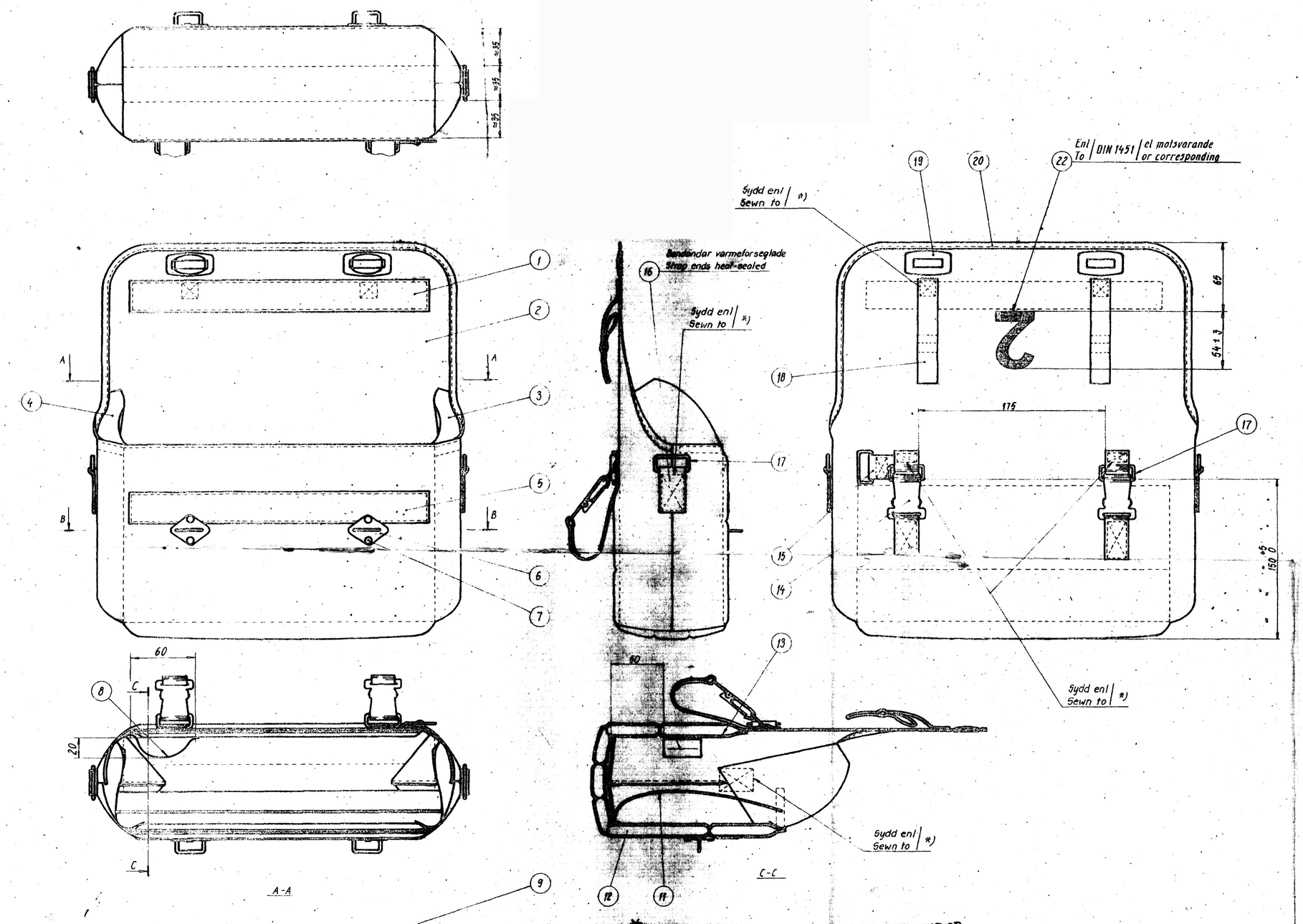

5) Polyester | Kulör: Olivgrön / Colour: Olive drab

1) Ossian Lagerkvist AB | el likv / or equal

2) Överdel / Top part | 505-10 Ö M5
Underdel / Lower part | 505-8 M5
Kulör: Olivgrön
Colour: Olive drab

*) Kuvertsöm
Envelope seam
Sömmen reglad 10mm min
The seam secured min 10mm
Stygnlängd / Length of stitches | ≈ 60 ± 5 | stygn / 100mm | stitch / 100mm

Sömmar sydda med / Seams sewn with | (21) | och reglade 10mm min / and secured min 10mm

3) Kulör: 41 (olivgrön)
Colour: 41 (olive drab)

4) Kulör: Gul enl. B.S. 381C nr 355.
Fäst med värmetryck.
Colour: Yellow to B.S. 381C No. 355.
Attached through hot pressure.

22	1	Siffra / Digit			PVC Protan 561445 4)
21	erf req	Tråd / Thread			100% spunnen polyester / spun polyester SABA 50 TURNER
20	erf req	Kantband / Trimming ribbon			Art nr / Art No. 16-60017 Bandi; el likv / or equal; Kulör: olivgrön / Colour: olive drab
19	2	Öljett / Eyelet			Art nr / Art No. 1800-65 1)
18	2	Låsband / Lock strap	F1303-027380		
17	4	Låsögla / Shackle			Art nr / Art No. 1800-50 A03 1)
16	2	Rem bredd / Strap width 25			Bandi Art nr / Art No. 13-48825-682 5)
15	1	Fästrem / Fastening strap	F1303-027390		
14	2	Fästrem / Fastening strap	F1303-027400		
13	1	Väv / Fabric	400 × 303		PVC Protan 571473 3)
12	1	Mellanlägg / Cushion	370 × 280 × 8		PE 330 Fagerdala Industri AB
11	1	Väv / Fabric	300 × 165		PVC Protan 571473 3)
10	2	Bricka / Plate			Art nr / Art No. 1800-498 1)
9	2	Förstärkning / Reinforcement	36 × 36		PVC Protan 571473 3)
8	erf req	Resårband / Elastic ribbon			Bredd / Width ≈35
7	4	Dubbelnit / Compression rivet			Ossian Lagerkvist AB; el likv / or equal 2)
6	2	Bygel / Shackle			Art nr / Art No. 1800-49 1)
5	1	Kardborrband, filtband / Velcro tape, felt ribbon			Art nr / Art No. 95-62130-900053 Bandi; el likv / or equal; Längd / Length 280; Bredd / Width 30
4	1	Flik / Flap	F1303-027410		
3	1	Flik / Flap	F1303-027370		
2	1	Ytterhölje / Casing	F1303-027360		
* 1	1	Kardborrband, hakband / Velcro tape, burr ribbon			Art nr / Art No. 95-62130-900053 Bandi; el likv / or equal; Längd / Length 280; Bredd / Width 30

Det	Antal	Benämning/Beteckning	Ritning/Referens	Anskaffat/Utfört

Om ej annat anges gäller: Tolerans ±2 | Ytjämhet | Gradering R Sar | Material | Massa | Skala 1:2

Konstruktörer: TR | Datum: 90-05-09 | Kontroll | Kontrollgrupp | Produktionsgrupp | Godkänd: 90-05-21 | Beställare | Ursprung: Ach 900512

Beteckning: Väska nr 2 / Bag No. 2 / M3 बैग नं 2

Ritningsnummer: F1303-027420 G | Blad

RC		
SCANNED	CHECKED	

DATE	AUTHORITY	AMENDMENTS	SIG AHSP	SIG DO
27-2-13	19309-W	HINDI NOMENCLATURE ADDED		
13-6-11	19221-W	MATL ADDED		
02-5-07	19047-W	DRG SEALED		
16-06-06		SCANNED & PRINTED WITHOUT CHANGE		

CQA(W), JABALPUR

Utgåva	Ändr nr	Plats på ritning/Beskrivning	Datum	Utförd	Granskad/Godk
G	1-3	F12; F14; A12	05-05-24		18543
F	1	F14	02-03-05		19324
E	1	D11	93-05-26		18090
D	1-3	3611	960416	JF	
C	1-6	B10; E11; F2; F4; G2; G5; Ritteknjust/Drawing amended	950223	JF	
B	1-6	E11; 2F11; 3611; Ritteknjust/Drawing amended	91-03-05	TR	