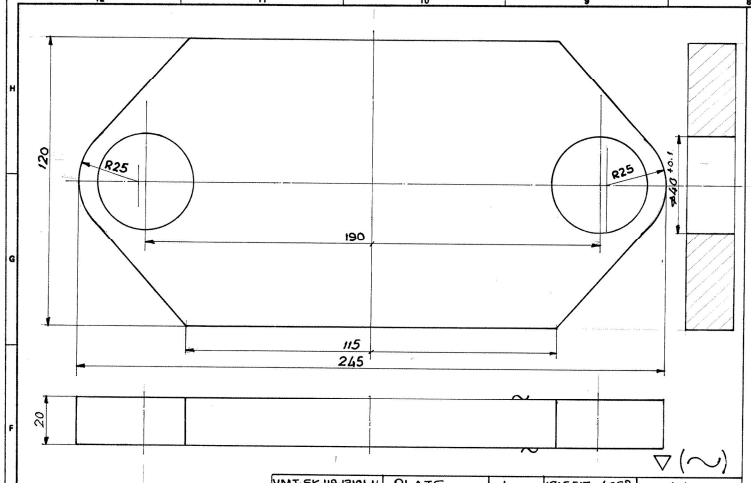

VMT-SK-119-13101-11	PLATE	1	IS:5517-40C8	1:1
DRG NO	DESCRIPTION	NO OFF	MATL	SCALE

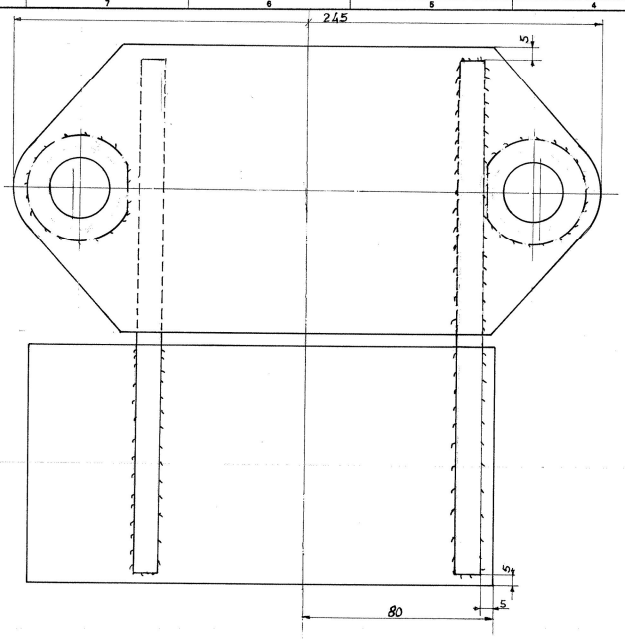

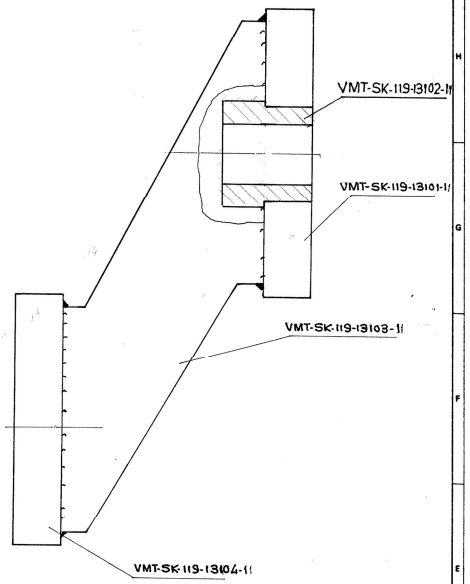

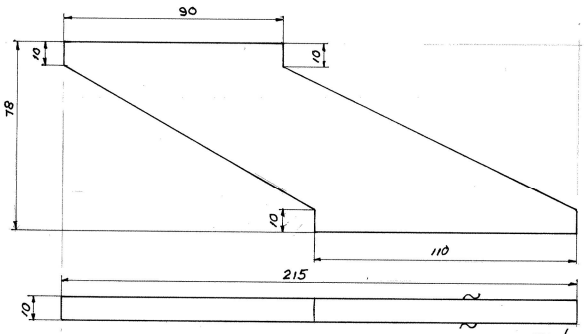

VMT-SK-119-13103-11	R18	2	IS:5517-40C8	1:1
DRG NO	DESCRIPTION	NO OFF	MATL	SCALE

NOTE:- STRESSED TO BE RILEVED WELDING

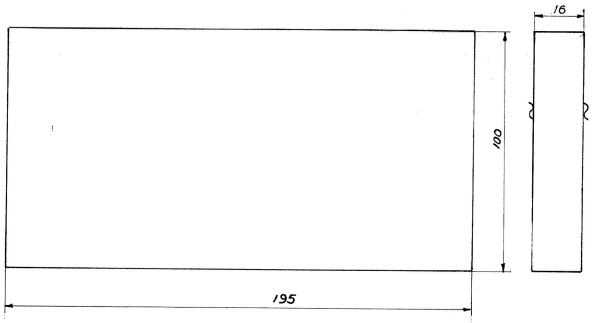

VMT-SK-119-13104-11	PLATE	1	IS:5517-40C8	1:1
DRG NO	DESCRIPTION	NO OFF	MATL	SCALE

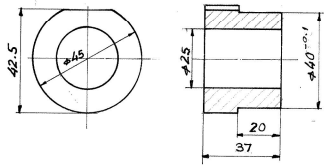

VMT-SK-119-13102-11	SLEEVE	2	IS:5517-40C8	1:1
DRG NO	DESCRIPTION	NO OFF	MATL	SCALE

E-WELDED

संख्या NO. OFF	विवरण DESCRIPTION	पुर्जा क्र. PART NO.	पदार्थ MATERIAL	मानक STANDARD	परिमाप DIMENSIONS	अभ्यंकित REMARKS
1	BRACKET					

सामान्य सहिष्णुता GENERAL TOLERANCE

रैखिक परिमाप LINEAR DIMENSION

0 – 6	± 0.1
6 – 30	± 0.2
30 – 120	± 0.3
120 – 315	± 0.5
315 – 1000	± 0.8
1000 – 2000	± 1.2

कोणिक परिमाप ANGULAR DIMENSION

1 – 10	± 1°
10 – 50	± 30'
50 – 100	± 20'
> 100	± 10'

मापांक मध्य एस. म VALUE IN µm

	> 25
	8 – 25
	1.6 – 6
	0.025 – 1.6
	< 0.025

संख्या NO. OFF	सबंधित पुर्जोका आरेखण क्र. DRG. NO. OF ASSOCIATED PART	सूचक INDEX	संशोधन ALTERATION	दिनांक DATE	नाम NAME

BRACKET
125 MM S.C.C.C. WINDING M/C
PULLER ASSY.

मापमान SCALE	आरेखित DRAWN	
1:1	जाँचा CHECKED	
	अनुमोदित APPROVED	10-10-84

डारा बदला REPLACED BY
हेतु बदला REPLACEMENT FOR

कार्यालय OFFICE: VMT

आरेखण क्र. DRAWING NO: VMT-SK-119-13100-11

मशीनी औजार आदिरूप फैक्टरी, अम्बरनाथ
MACHINE TOOL PROTOTYPE FACTORY, AMBARNATH

इन आरेखणों तथा इनके साथ की सम्पूर्ण सामग्री का स्वत्वाधिकार भारत सरकार, रक्षा मंत्रालय की भारतीय आयुध निर्माणियों के पास है। भारतीय आयुध निर्माणियों के महानिदेशक की लिखित अनुमति के बिना इनकी नकल या किसी भी रूप में इनके उद्धरण या इनमें समाहित सूचना किसी अनधिकृत व्यक्ति को उपलब्ध नहीं कराई जानी चाहिए।
THE COPYRIGHT OF THESE DRAWINGS AND ALL ATTACHMENTS THERETO BELONGS TO THE INDIAN ORDNANCE FACTORIES, MINISTRY OF DEFENCE, GOVT. OF INDIA. THEY SHOULD NOT BE COPIED, RE-PRODUCED IN ANY WAY OR THE INFORMATION CONTAINED THEREIN MADE AVAILABLE TO UN-AUTHORISED PERSONS WITHOUT THE WRITTEN PERMISSION OF THE DIRECTOR GENERAL OF ORDNANCE FACTORIES

मूलमाप व अन्वायोजन NOMINAL SIZE & FIT | विचलन DEVIATION