ф 7234 (лист первый) (ГОСТ 2.101 - 68)

Ю-78.19.040

Rz63±20°

(V)

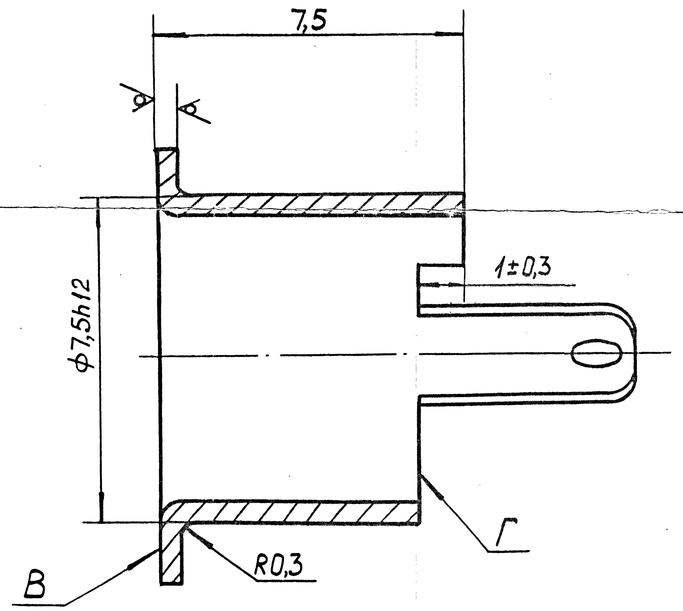

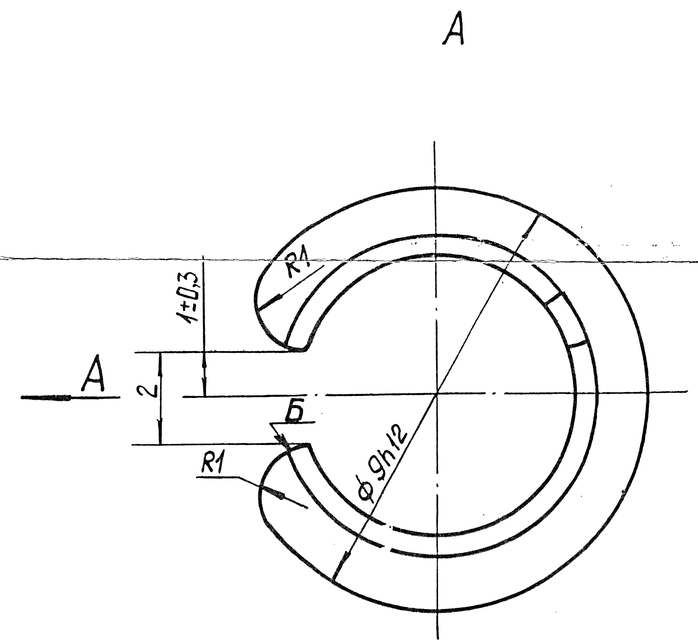

Developed view

Развертка

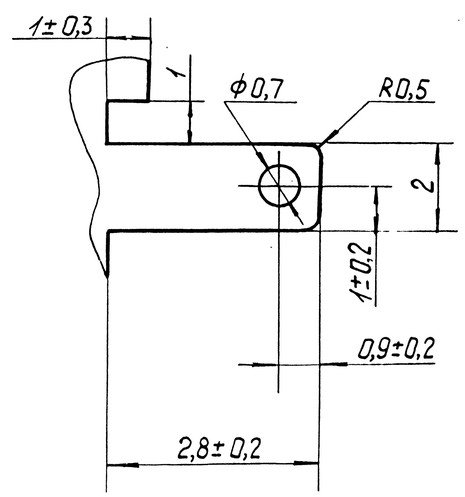

1. H14; h14; $\pm\frac{t_2}{2}$
2. Допускаются несквозные трещины по поверхн. В не более 5.
3. Несимметричность отвода относительно паза Б не более 0,5 мм.
4. Допускается перепад высот по поверхности Г до 0,5 мм.
5. Покрытие Н.О-Ви6 (99,8)

1. H14; h14; $\pm\frac{t_2}{2}$
2. Not-through cracks, not more than 5 along surface B are permitted.
3. Asymmety of edge in relation to the slot Б should not exceed 0.5mm.
4. Gradient height along surface Г upto 0.5mm is permitted.
5. Coating Nickel-Tin-Bi6M(99.8)

Изм	Лист	№ докум.	Подпись	Дата
Разраб.				
Провер.				
Т. контр.				
Н. Контр.				
Утвердил				

AL-5/59 PZU-7/KD/P-5/59g ПЗУ-7

Ю-78.19.040

Contact
Контакт
Sheet

Лит.	Масса	Масштаб
01	0,0003	10:1
Лист	Листов 1	

Лист ДПРММ 0,5 М3
ГОСТ 495-92

OPTO ELECTRONICS FACTORY DEHRADUN

Формат А4

Перв. примен. Ю-48.59.373

Справ. №

Подпись и дата | Инв. № дубл. | Взам. инв. № | Подпись и дата | Инв. № подл.