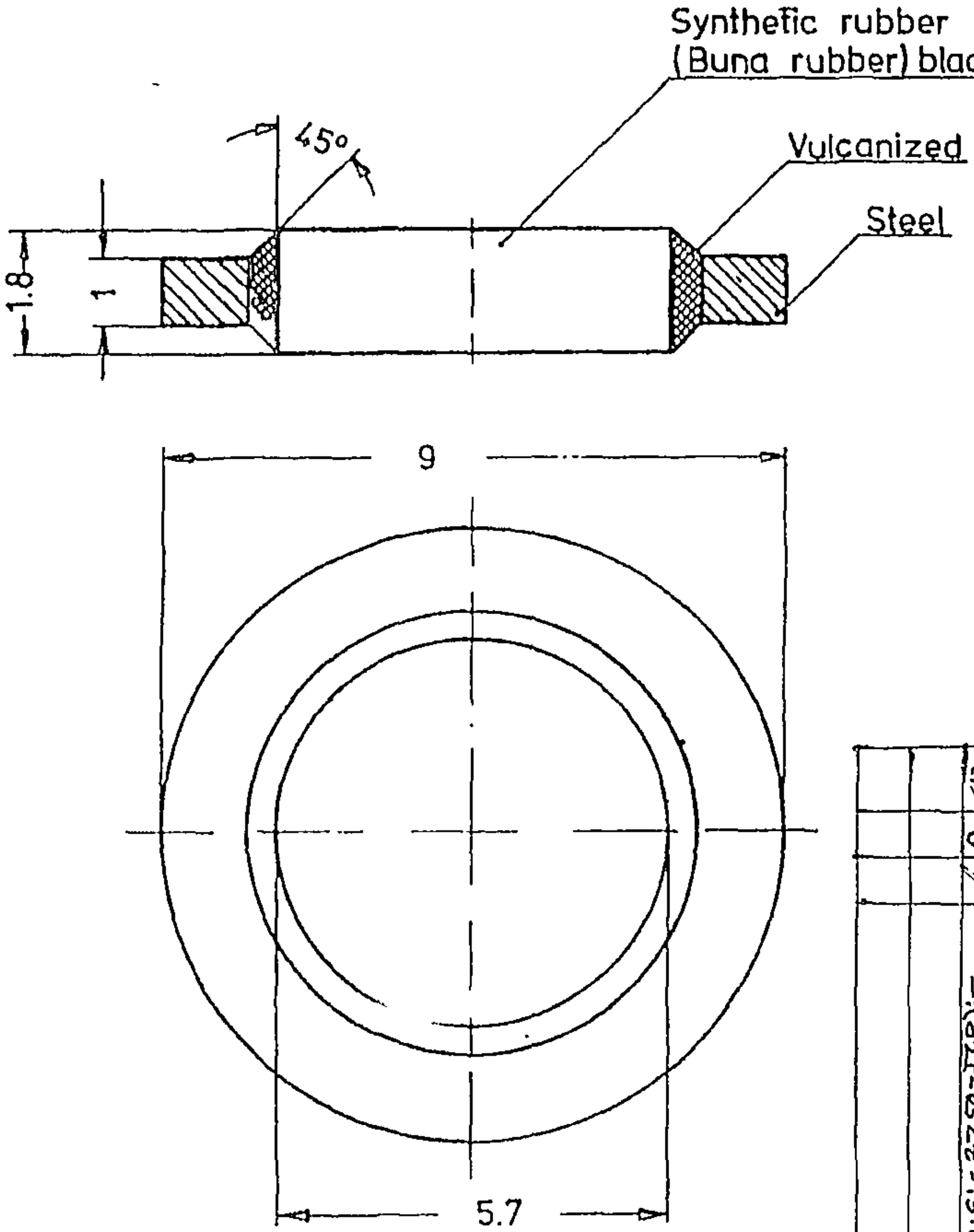

(6)	D.C.I.-2750-I(P):-	
	DRG. No. AMENDED	
	D.C.I.-2423-I(P)	
	DRG. PROVISEALED	
	AMENDMENTS	CHD SIGN DATE

	Datum	Name
Gez	11.10.79	
Gepr	24.10	
Norm		

Chr. Beck & Söhne KG
Kassel

Tolerances unless otherwise stated
Maße ohne Toleranzangabe
±0.1

Scale Maßstab	Unit Einheit	Material Werkstoff
10:1	mm	Usit ring U5.7-9-1' shore 78

CBS DRG No.
CBLA(1)-793/36 (6)

GF 235153 F

Project Europ

Gasket

Sheet Blatt

(111)

Per Diese Zeichnung behalten wir uns alle Rechte vor

D.C.I.-2422-I(P), 2750-I(P). DRG. PROVISIONED BY SMI-AP