ф. 7230 (Форма 1 ГОСТ 2.104)

Ю-78.88.038

Перв. примен.

Ю-44.99.873

Справ. №

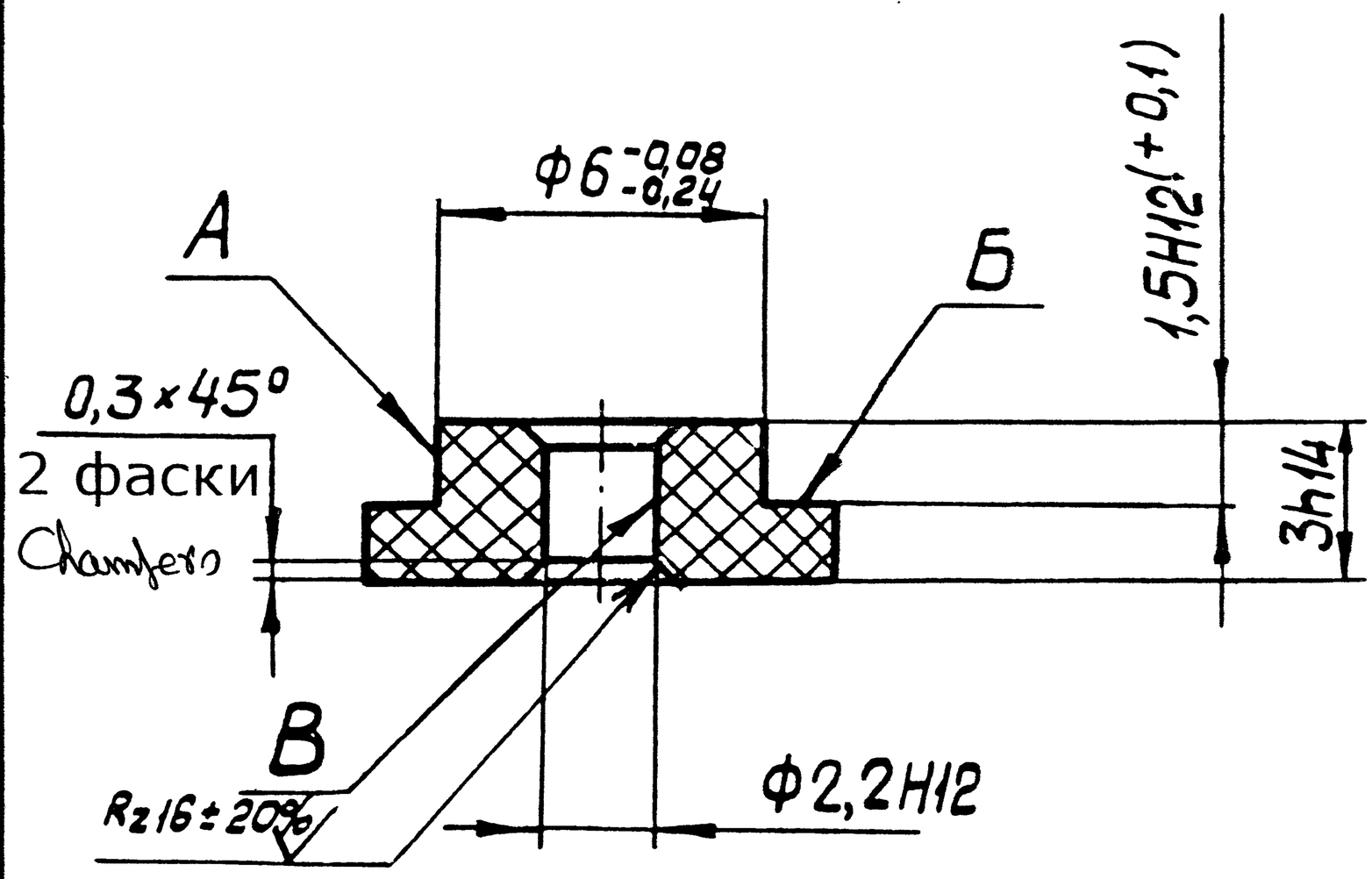

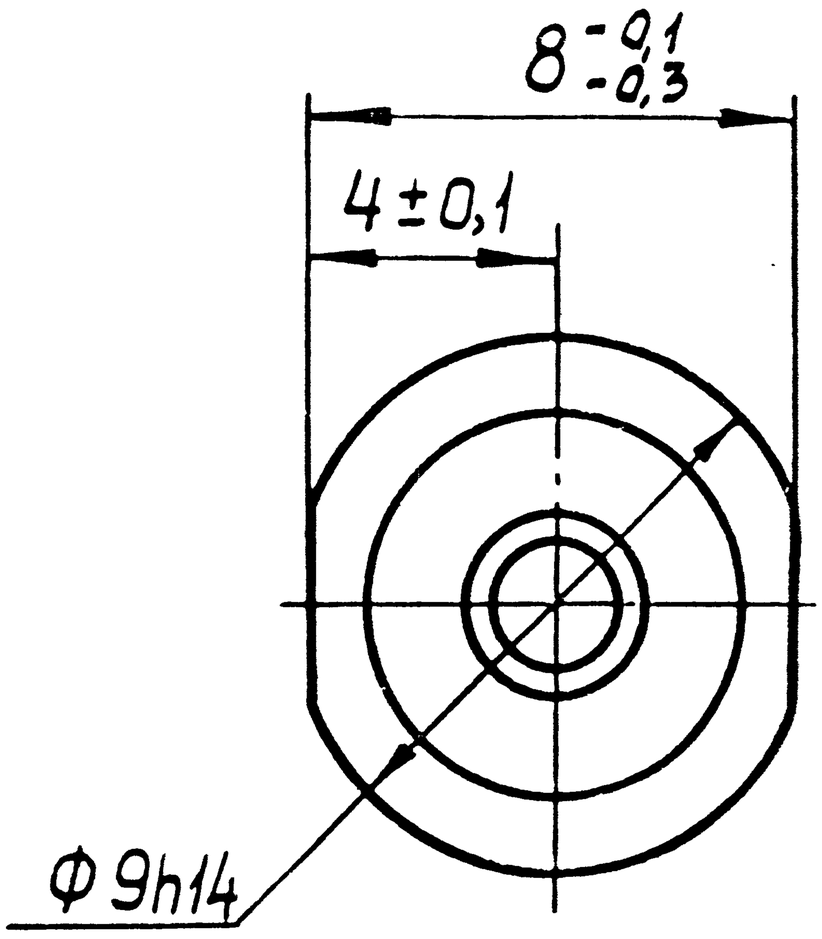

1. Прессование по ОСТ4 ГО.005.051.
2. Неуказанные радиусы до 0,2 мм.
3. Радиальное биение поверхн. А и торцовое биение поверхн. Б относительно оси отв. В не более 0,1 мм.

1. Press as per OST 4 GO.005.051.
2. Unspecified radii upto 0.2 mm
3. Radial run-out of surface A and end play of surface Б in relation to the axis of hole В should not exceed 0.1 mm.

AL-5/72 PZU-7/KD/P-5/72 ПЗУ-7

Ю-78.88.038

Изм	Лист	№ докум.	Подпись	Дата
Разраб.				
Провер.				
Т. контр.				
Н. Контр.				
Утвердил				

Bush
Втулка

Moulding material.

Прессматериал АГ-4 В
ГОСТ 20437-89

Лит.	Масса	Масштаб
О1	0,0007	5:1
Лист	Листов 1	

OTTO ELECTRONICS FACTORY DEHHAOAN

Подпись и дата | Инв. № дубл. | Взам. инв. № | Подпись и дата | Инв. № подл.

Формат А4

72