Ю-61.18.092

Перв. примен. Ю-45.96.118

Справ. №

Подпись и дата

Инв. № дубл.

Взам. инв.№

Подпись и дата

Инв. № подл.

$R_z 20$

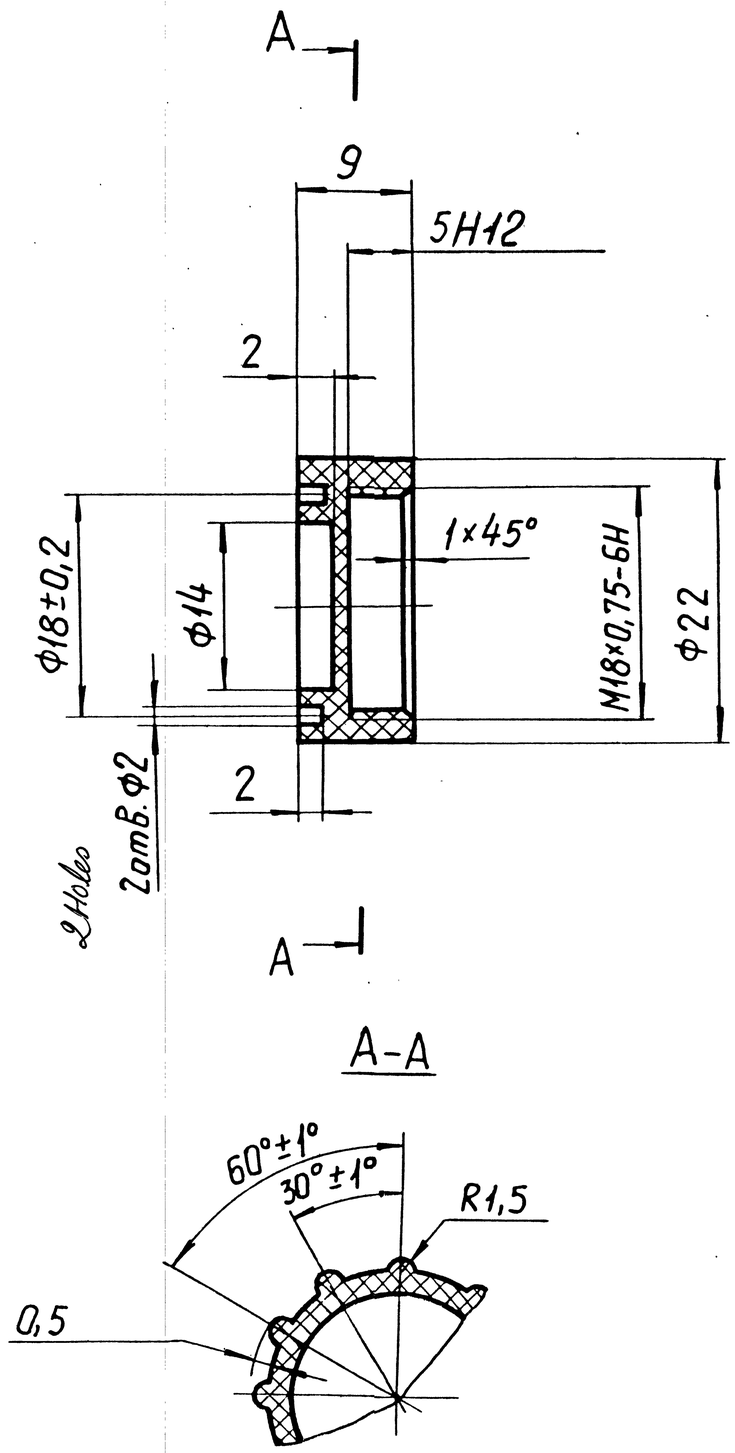

Новво

1. Прессование ОСТ4 ГО.005.051 (Pressing ---- OCT4 90.005.051)
2. Неуказанные радиусы до 0,5мм. (Unspecified Radii upto 0.5mm)
3. H14; h14; $\pm\frac{t_2}{2}$.

TRIPLICATE T-905

PZU-7/KD/F-6/6

ПЗУ-7

Ю-61.18.092

Изм.	Лист	№ докум.	Подпись	Дата
Разраб.				
Проверил				
Т. контр.				
Н. контр				
Утвердил				

Колпачок
сар

Лит.	Масса	Масштаб
0,	0,0015	2:1

Лист | Листов 1

Полистирол УПМ-0612Л-05, сорт1, черный 922 ГОСТ 28250-89
Black ~~Polystyrene~~ Grade 1 Y
Polystyrene

OPTO ELECTRONICS FACTORY DEHRADUN

Формат А3