M.P.F. AMBARNATH	PART LIST : 125mm SCCC WINDING M/C GROUP : DRIVE ASSY. SUB GROUP :	ORDER NO.	SHT. NO. 7
		ASSY. DRG. NO. VMT. SK. 119. 1000-11	

PART NO.	NO. OFF	DESCRIPTION	MATERIAL	REMARKS
VMT. SK.	119.			
1001-13	1	SPROCKET	C-65	
1002-14	1	SPACER	C-40	
1003-12	1	BRACKET	C-40	
1004-14	1	WASHER	C-40	
1005-12	1	DRIVEN SPROCKET	C-65	
1006-14	1	SPACER	C-40	
1007-14	1	WASHER	C-40	
1008-12	1	SENSOR DISC	C-40	
1100-11	1	BRACKET	To be manufactured from VMT. SK. 119. 1100-41	
1009-13	1	PLATE	C-40	
1010-12	1	COVER	C-20	

APPROVED

MACHINE TOOL PROTOTYPE FACTORY, AMBARNATH

CHD. BY NATH A K SIG.
DATE

FORMAT NO. 444002

M.P.F. AMBARNATH	PART LIST : 125 mm SCCC GROUP : WINDING M/C. SUB GROUP : DRIVE ASSY.	ORDER NO.	SHT. NO. 8
		ASSY. DRG. NO. VMT.SK.119.1000-11	

PART NO.	NO. OFF	DESCRIPTION	MATERIAL	REMARKS
VMT. SK.	119.			
1050	4	SOC. HD. CAP SCREW M8 x 20 Lg	IS:2269	
1051	4	SPRING WASHER 10 ϕ	IS:6735	
1052	10	HEX. NUT M20	IS:1363	
1053	10	SPRING WASHER 22 ϕ	IS:6735	
1054	8	SOC. HD. CAP SCREW M6X10L	IS:2269	
1055	8	SPRING WASHER 7 ϕ	IS:6735	
1056	4	SOC. HD. CAP SCREW M16X40Lg	IS:2269	
1057	4	SPRING WASHER 18 ϕ	IS:6735	
1058	1	SOC. HD. CAP SCREW M8 x 15Lg	IS:2269	
1059	1	SPRING WASHER 10 ϕ	IS:6735	
1060	1	SIMPLEX ROLLER CHAIN WITH JOINING PARTS PITCH = 19·05 ROLLER DIA. = 12·07 LENGTH = 1200	ISO CHAIN NO. 12 B	

CHD. BY NATH A K SIG.
DATE

FORMAT NO. 444002

MACHINE TOOL PROTOTYPE FACTORY, AMBARNATH

M.P.F. AMBARNATH	PART LIST : 125 mm SCCC WINDING M/C.	ORDER NO.	SHT. NO. 9
	GROUP :	ASSY. DRG. NO.	
	SUB GROUP : DRIVE ASSY.	VMT.SK.119.1000-11	

MACHINE TOOL PROTOTYPE FACTORY , AMBARNATH

PART NO.	NO. OFF	DESCRIPTION	MATERIAL	REMARKS
1061	1	WORM REDUCTION GEAR BOX (SINGLE) FOOT MOUNTED UNDER DRIVEN L.H. SHAFT HANDING RATIO 1:20 SERVICE FACTOR:1.5 INPUT HP : 3 RPM 1500	SHANTI GEARS MAKE SIZE: 337	
1062	1	ELECTRIC MOTOR HORIZONTAL FOOT MOUNTED SIZE : 100L RPM : 1500 CAPACITY: 3HP MAKE : SIEMENS		
1063	1	COUPLING SIZE : L-110 MAKE : LOVEJOY		
1064	2	PARALLEL KEY 10X8X90	IS: 2048	
1065	2	HEX. SOC. GRUB SCREW M8X 20Lg TYPE-'C'	IS: 6004	
1066	4	HEX. SOC. CAP SCREW M10X40Lg	IS: 2269	

CHD. BY NATH A K SIG.

DATE

FORMAT NO. 444002

M.P.F. AMBARNATH	PART LIST : 125mm SCCC WINDING M/C.	ORDER NO.	SHT. NO. 10
	GROUP :	ASSY. DRG. NO. VMT.SK.119.1000-11	
	SUB GROUP : DRIVE ASSY.		

PART NO.	NO. OFF	DESCRIPTION	MATERIAL	REMARKS
1067	4	SPRING WASHER 12 ϕ	IS:6735	
1068	1	PARALLEL KEY 8×6×80	IS: 2048	
1069	1	SOC. HD. CAP SCREW M6×15 Lg	IS:2269	
1070	1	CURVED TOOTH FLEXIBLE GEAR COUPLING SIZE : 2 BORE DIA.: 30	FENNER MAKE	
1071	2	PARALLEL KEY 10×8×50	IS: 2048	
1072	4	SOC. HD. CAP SCREW M8×30 Lg	IS:2269	
1073	4	SOC. HD. CAP SCREW M12 × 40 Lg	IS:2269	
1074	1	ELECTRO MAGNETIC CLUTCH & BRAKE UNIT WITH VOLTAGE/ AMPERE CONVERTER (~~SUPPLY 220V~~) DRY TYPE FOOT MOUNTED HOUSING TYPE INPUT TORQUE: 38 Kg-m FACTOR OF SAFETY = 3 INPUT DIA : 40 OUTPUT DIA : 40	EMCO-SIMPLATROLL MAKE TYPE 14.125.25 COIL OPERATING VOLTAGE 24VDC RPM=75	Not. Specification changed on 7.6.2001 Jerad.

MACHINE TOOL PROTOTYPE FACTORY , AMBARNATH

CHD. BY NATH A K SIG.

DATE

FORMAT NO. 444002

M.P.F. AMBARNATH	PART LIST : 125mm SCCC WINDING M/C.	ORDER NO.	SHT. NO. 11
	GROUP :	ASSY. DRG. NO. VMT.SK.119.1000-11	
	SUB GROUP : DRIVE ASSY.		

PART NO.	NO. OFF	DESCRIPTION	MATERIAL	REMARKS
1075	4	SOC.HD.CAP SCREW M16 X 40Lg	IS:2269	
1076	4	WASHER 20ϕ	IS:6735	

MACHINE TOOL PROTOTYPE FACTORY , AMBARNATH

CHD. BY NATH A K SIG.
DATE

FORMAT NO. 444002

M.P.F. AMBARNATH	PART LIST : 125mm SEMI CMB. CRTDG. CASE GROUP : WINDING M/C. SUB GROUP : DRIVE ASSY.	ORDER NO.	SHT. NO. 12
		ASSY. DRG. NO. VMT- SK- 119- 1100-41	

PART NO.	NO. OFF	DESCRIPTION	MATERIAL	REMARKS
VMT. SK. 119.				
1101 - 14	1	TOP PLATE	C-20 IS:1570	WELDED TOGETHER
1102 - 14	4	RIB	C 20 IS: 1570	
1103 - 14	2	VERTICAL PLATE	C 20 IS: 1570	
1104 - 14	2	BASE PLATE	C 20 IS: 1570	
1105-14	8	RIB	C 20 IS:1570	

MACHINE TOOL PROTOTYPE FACTORY , AMBARNATH

CHD. BY NATH AK SIG.
DATE

FORMAT NO. 444002

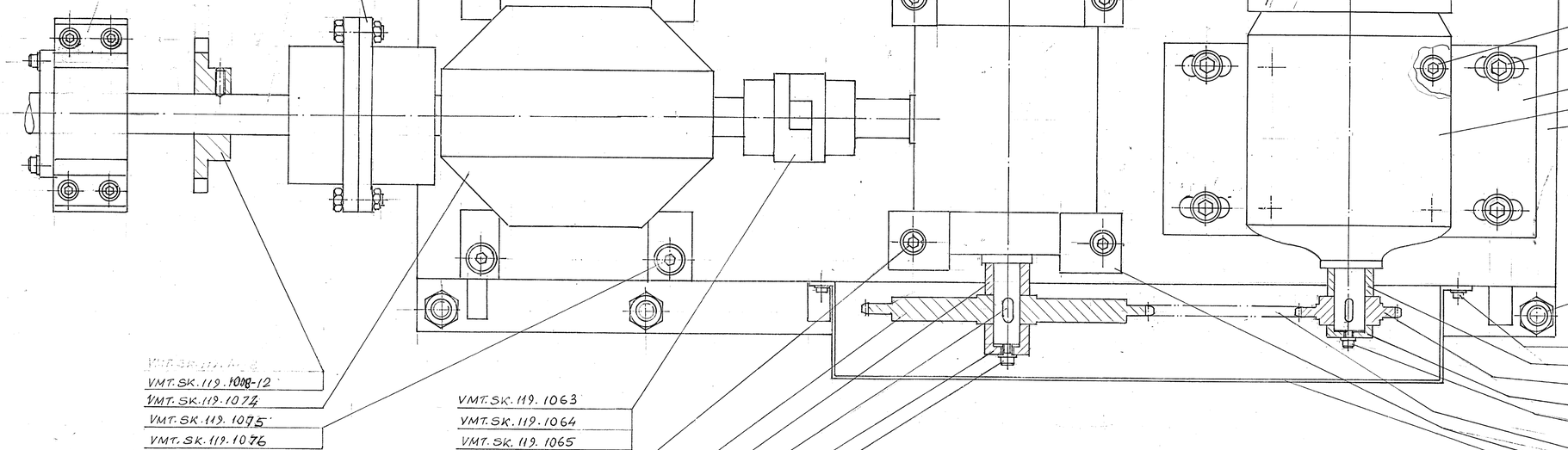

VMT. SK. 119. 1070
VMT. SK. 119. 1071
VMT. SK. 119. 1072
VMT. SK. 119. 1073-12
VMT. SK. 119. 1074-14
VMT. SK. 119. 1075-12
VMT. SK. 119. 1076
VMT. SK. 119. 1077
VMT. SK. 119. 1066-13

VMT. SK. 119. 1008-12
VMT. SK. 119. 1074
VMT. SK. 119. 1075
VMT. SK. 119. 1076

VMT. SK. 119. 1063
VMT. SK. 119. 1064
VMT. SK. 119. 1065
VMT. SK. 119. 1066
VMT. SK. 119. 1067
VMT. SK. 119. 1005-12
VMT. SK. 119. 1006-14
VMT. SK. 119. 1068
VMT. SK. 119. 1007-14
VMT. SK. 119. 1068
VMT. SK. 119. 1069

VMT. SK. 119. 1073
VMT. SK. 119. 1056
VMT. SK. 119. 1057
VMT. SK. 119. 1009-13
VMT. SK. 119. 1062
VMT. SK. 119. 1100-11
VMT. SK. 119. 1003-12
VMT. SK. 119. 1050
VMT. SK. 119. 1051

VMT. SK. 119. 7001-14
VMT. SK. 119. 1052-
VMT. SK. 119. 1053
VMT. SK. 119. 1054
VMT. SK. 119. 1055
VMT. SK. 119. 1002-14
VMT. SK. 119. 1001-13
VMT. SK. 119. 1004-14
VMT. SK. 119. 1058
VMT. SK. 119. 1059
VMT. SK. 119. 1080
VMT. SK. 119. 1061
VMT. SK. 119. 1010-12

संख्या NO. OFF.	विवरण DESCRIPTION	पुर्जा क्र. PART NO.	पदार्थ MATERIAL	मानक STANDARD	परिमाप DIMENSIONS	अभ्यक्ति REMARKS
1	DRIVE ASSY					

सामान्य सहिष्णुता GENERAL TOLERANCE

रेखिक परिमाप LINEAR DIMENSION

0 – 6	± 0.1
6 – 30	± 0.2
30 – 120	± 0.3
120 – 315	± 0.5
315 – 1000	± 0.8
1000 – 2000	± 1.2

कोणिक परिमाप ANGULAR DIMENSION

1 – 10	± 1°
10 – 50	± 30'
50 – 100	± 20'
> 100	± 10'

मापांक 'म्यू.एम.' में VALUE IN 'µm'

~	> 25
▽	6 – 25
▽▽	1.6 – 6
▽▽▽	0.025 – 1.6
▽▽▽▽	< 0.025

संख्या NO. OFF	संबंधित पुर्जोका आरेखण क्र. ORG. NO. OF ASSOCIATED PART	सूचक INDEX	संशोधन ALTERATION	दिनांक DATE	नाम NAME

DRIVE ASSY.
125 mm SCCC WINDING M/C.

मापमान SCALE	आरेखित DRAWN	21.3.78 NAS
1:2.5	जाँचा CHECKED	
	अनुमोदित APPROVED	7-11-78

द्वारा बदला REPLACED BY
हेतु बदला REPLACED FOR
आरेखण क्र. DRAWING NO. VMT. SK. 119. 1000-11

मशीनी औजार आदिरूप फैक्टरी, अम्बरनाथ
MACHINE TOOL PROTOTYPE FACTORY, AMBARNATH

कार्यालय OFFICE: VMT

मूलमाप व अन्वायोजन NOMINAL SIZE & FIT | विचलन DEVIATION

इन आरेखणों तथा इसके साथ की सम्पूर्ण सामग्री का स्वत्वाधिकार भारत सरकार, रक्षा मंत्रालय की भारतीय आयुध निर्माणियों के पास है। भारतीय आयुध निर्माणियों के महानिर्देशक की लिखित अनुमति के बिना इनकी नकल या किसी भी रूप में इनके उद्धरण या इनमें समाहित सूचना किसी अनधिकृत व्यक्ति को उपलब्ध नहीं कराई जानी चाहिए।
THE COPYRIGHT OF THESE DRAWINGS AND ALL ATTACHMENTS THERETO BELONGS TO THE INDIAN ORDNANCE FACTORIES. MINISTRY OF DEFENCE, GOVT. OF INDIA THEY SHOULD NOT BE COPIED, REPRODUCED IN ANY WAY OR THE INFORMATION CONTAINED THEREIN MADE AVAILABLE TO UNAUTHORISED PERSONS WITHOUT THE WRITTEN PERMISSION OF THE DIRECTOR GENERAL OF ORDNANCE FACTORIES

ALT. NO. VMT. SK. 119/017

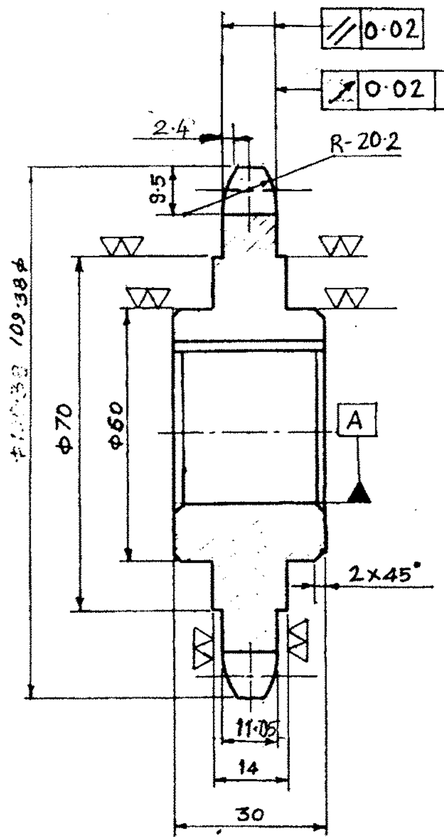

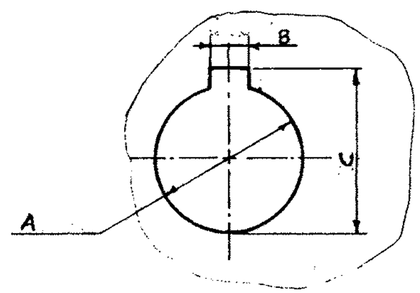

	A	B	C (TO SUIT)
SPROCKET -1	ϕ28 H7	8 JS9	31·3 +0·2
~~SPROCKET -2~~	~~ϕ25 H7~~	~~8 JS9~~	~~28·7 +0·1~~

TOUGENED 30-32
HARDNESS: RC 30-32

(24)

NO. OF TEETH	Z	16
PITCH DIAMETER		97·64
MACHING CHAIN		ISO: 12B
PITCH	t	19·05
DIA. OF ROLLER	D	12·07
ROOT DIAMETERS		97·31
DISTANCE BETWEEN INTERNAL PLATES		12·7

संख्या NO. OFF.	विवरण DESCRIPTION	पुर्जा क्र. PART NO.	पदार्थ MATERIAL	मानक STANDARD	अभ्यर्थित REMARKS
2	SSPROCKET		EC-65	IS: 1570	~~HRD & TEMP.~~

सामान्य सहिष्णुता GENERAL TOLERANCE

रेखिक परिमाप LINEAR DIMENSION

0 – 6	± 0.1
6 – 30	± 0.2
30 – 120	± 0.3
120 – 315	± 0.5
315 – 1000	± 0.8
1000 – 2000	± 1.2

कोणिक परिमाप ANGULAR DIMENSION

1 – 10	± 1°
10 – 50	± 30'
50 – 100	± 20'
> 100	± 10'

मापांक 'म्यू.एम.' में VALUE IN 'μm'

~	> 25
▽	8 – 25
▽▽	1.6 – 8
▽▽▽	0.025 – 1.6
▽▽▽▽	< 0.025

संख्या NO. OFF	संबंधित पुर्जा का आरेखण क्र. DRG. NO. OF ASSOCIATED PART	सूचक INDEX	संशोधन ALTERATION	दिनांक DATE	नाम NAME
			109·38 ϕ was 105·3 20.10.99		
		@	DIM ϕ26 H7, 8J9, 26·7+0·1 added	22/12/99	

मूलमाप व अन्वायोजन NOMINAL SIZE & FIT	विचलन DEVIATION
ϕ25 H7	+0·021 0
12 J9	+0·021 −0·022
ϕ38 H7	+0·025 0
8 J9	+0·018 −0·018
ϕ28 H7	+0·021 0

SPROCKET FOR CHAIN DRIVE ASSY. 125mm SCCC. WINDING M/C

मशीनी औजार आदिरूप फैक्टरी, अम्बरनाथ
MACHINE TOOL PROTOTYPE FACTORY, AMBARNATH

कार्यालय OFFICE: VMT

मापमान SCALE 1:1	आरेखित DRAWN	01/06/99 PRADIP
	जाँचा CHECKED	
	अनुमोदित APPROVED	

द्वारा बदला REPLACED BY
हेतु बदला REPLACED FOR

आरेखण क्र. DRAWING NO. VMTSK-119-1001-13

इन आरेखणों तथा इसके साथ की सम्पूर्ण सामग्री का स्वत्वाधिकार भारत सरकार, रक्षा मंत्रालय की भारतीय आयुध निर्माणियों के पास है। भारतीय आयुध निर्माणियों के महानिदेशक की लिखित अनुमति के बिना इनकी नकल या किसी भी रूप में इनके उद्धरण या इनमें समाहित सूचना किसी अनधिकृत व्यक्ति को उपलब्ध नहीं कराई जानी चाहिए।

THE COPYRIGHT OF THESE DRAWINGS AND ALL ATTACHMENTS THERETO BELONGS TO THE INDIAN ORDNANCE FACTORIES, MINISTRY OF DEFENCE, GOVT. OF INDIA. THEY SHOULD NOT BE COPIED, REPRODUCED IN ANY WAY OR THE INFORMATION CONTAINED THEREIN MADE AVAILABLE TO UNAUTHORISED PERSONS WITHOUT THE WRITTEN PERMISSION OF THE DIRECTOR GENERAL OF ORDNANCE FACTORIES.

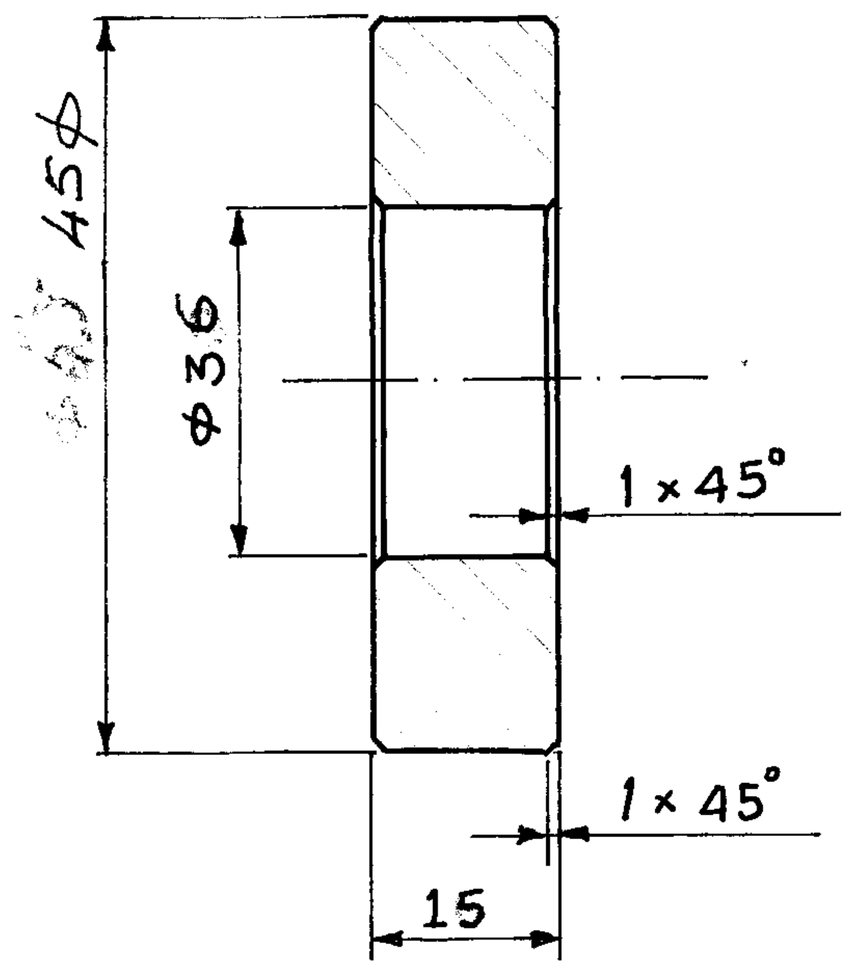

1	SPACER		40C8	IS:5517			
संख्या NO. OFF.	विवरण DESCRIPTION		पुर्जा क्र. PART NO.	पदार्थ MATERIAL	मानक STANDARD	परिमाप DIMENSIONS	अभ्यर्कित REMARKS

सामान्य सहिष्णुता GENERAL TOLERANCE

रेखिक परिमाप LINEAR DIMENSION

0 – 6	± 0.1
6 – 30	± 0.2
30 – 120	± 0.3
120 – 315	± 0.5
315 – 1000	± 0.8
1000 – 2000	± 1.2

कोणिक परिमाप ANGULAR DIMENSION

1 – 10	± 1°
10 – 50	± 30'
50 – 100	± 20'
> 100	± 10'

मापांक 'म्यू.एम.' में VALUE IN 'um'

~	> 25
▽	8 – 25
▽▽	1.6 – 8
▽▽▽	0.025 – 1.6
▽▽▽▽	< 0.025

संख्या NO. OFF	संबंधित पुर्जोंका आरेखण क्र. DRG. NO. OF ASSOCIATED PART	सूचक INDEX	संशोधन ALTERATION	दिनांक DATE	नाम NAME

SPACER FOR

DRIVE ASSY

125mm SCCC WINDING M/C

मापमान SCALE	आरेखित DRAWN	050799	PRADIP
1:1	जाँचा CHECKED		
	अनुमोदित APPROVED		

द्वारा बदला REPLACED BY

हेतु बदला REPLACED FOR

आरेखण क्र. DRAWING NO. VMT-SK-119-1002-14

मशीनी औजार आदिरूप फैक्टरी, अम्बरनाथ

MACHINE TOOL PROTOTYPE FACTORY, AMBARNATH

कार्यालय OFFICE VMT

मूलमाप व अन्वायोजन NOMINAL SIZE & FIT

विचलन DEVIATION

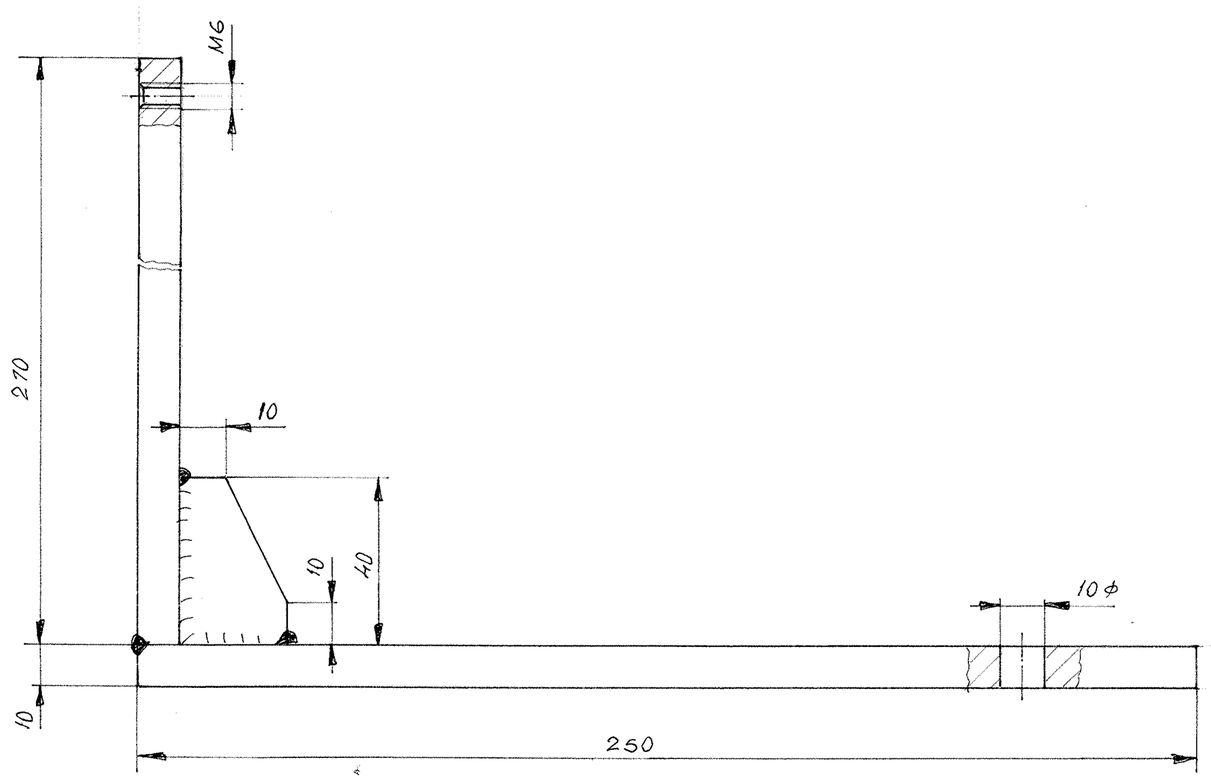

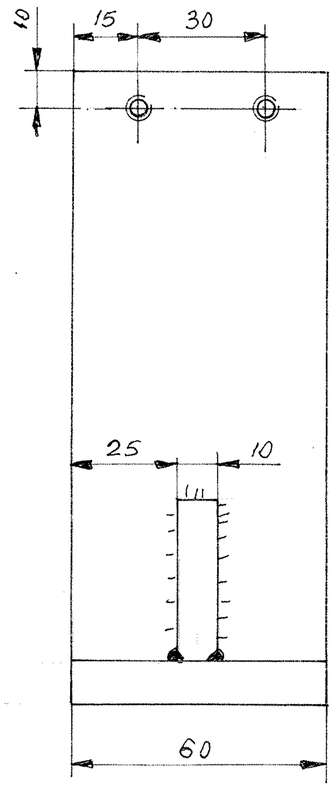

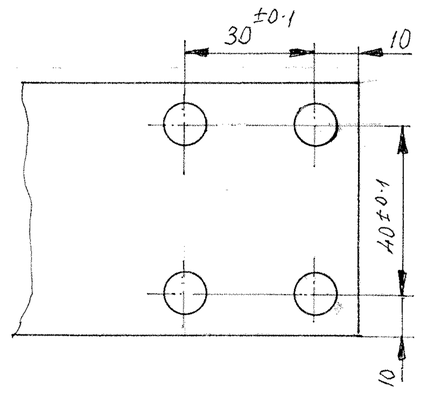

E - WELDED

1	RIB	3	C-40			
1	VERTICAL PLATE	2	C-40			
1	HORIZONTAL PLATE	1	C-40			
संख्या NO. OFF	विवरण DESCRIPTION	पुर्जा क्र. PART NO.	पदार्थ MATERIAL	मानक STANDARD	परिमाप DIMENSIONS	अभ्यक्ति REMARKS

सामान्य सहिष्णुता GENERAL TOLERANCE	
रेखिक परिमाप LINEAR DIMENSION	
0 – 6	± 0.1
6 – 30	± 0.2
30 – 120	± 0.3
120 – 315	± 0.5
315 – 1000	± 0.8
1000 – 2000	± 1.2
कोणिक परिमाप ANGULAR DIMENSION	
1 – 10	± 1°
10 – 50	± 30'
50 – 100	± 20'
> 100	± 10'
मापांक 'म्यु.एम.' में VALUE IN 'µm'	
~	> 25
▽	8 – 25
▽▽	1.6 – 8
▽▽▽	0.025 – 1.6
▽▽▽▽	< 0.025

संख्या NO. OFF	संबंधित पुर्जोका आरेखण क्र. DRG. NO. OF ASSOCIATED PART	सूचक INDEX	संशोधन ALTERATION	दिनांक DATE	नाम NAME

BRACKET
DRIVE ASSY.
125 mm SCCC WINDING M/C.

मापमान SCALE 1:1	आरेखित DRAWN	19.x.06
	जाँचा CHECKED	
	अनुमोदित APPROVED	
द्वारा बदला REPLACED BY		
हेतु बदला REPLACED FOR		
आरेखण क्र. DRAWING NO. VMT. SK.119. 1003-12		

मशीनी औजार आदिरूप फैक्टरी, अम्बरनाथ
MACHINE TOOL PROTOTYPE FACTORY, AMBARNATH

कार्यालय OFFICE VMT

मूलमाप व अन्वायोजन NOMINAL SIZE & FIT

विचलन DEVIATION

इन आरेखणों तथा इसके साथ की सम्पूर्ण सामग्री का स्वत्वाधिकार भारत सरकार, रक्षा मंत्रालय की भारतीय आयुध निर्माणियों के पास है। भारतीय आयुध निर्माणियों के महानिदेशक की लिखित अनुमति के बिना इनकी नकल या किसी भी रूप में इनके उद्धरण या इनमें समाहित सूचना किसी अनधिकृत व्यक्ति को उपलब्ध नहीं कराई जानी चाहिए।

THE COPYRIGHT OF THESE DRAWINGS AND ALL ATTACHMENTS THERETO BELONGS TO THE INDIAN ORDNANCE FACTORIES, MINISTRY OF DEFENCE, GOVT. OF INDIA. THEY SHOULD NOT BE COPIED, REPRODUCED IN ANY WAY OR THE INFORMATION CONTAINED THEREIN MADE AVAILABLE TO UNAUTHORISED PERSONS WITHOUT THE WRITTEN PERMISSION OF THE DIRECTOR GENERAL OF ORDNANCE FACTORIES.

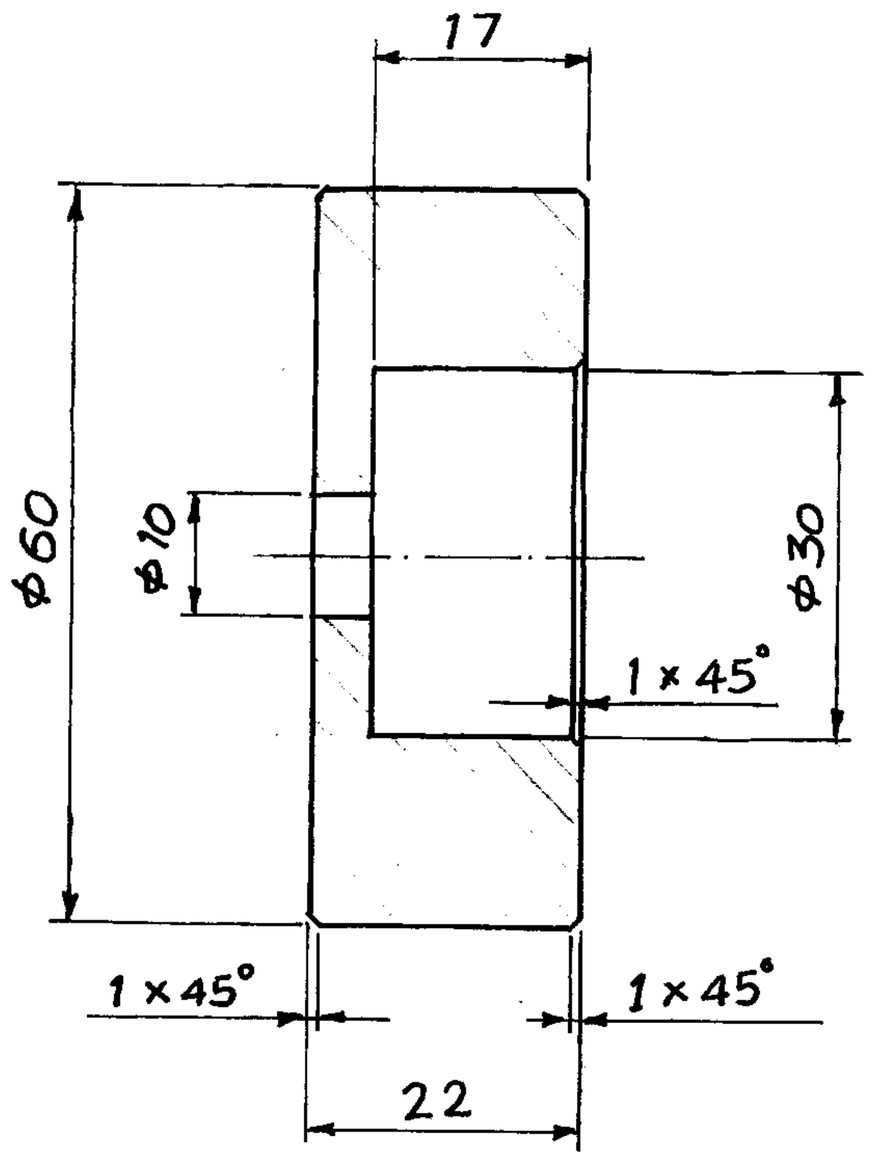

1	WASHER		40C8	IS:5517			
संख्या NO. OFF.	विवरण DESCRIPTION	पुर्जा क्र. PART NO.	पदार्थ MATERIAL	मानक STANDARD	परिमाप DIMENSIONS	अभ्यक्ति REMARKS	

सामान्य सहिष्णुता GENERAL TOLERANCE	
रेखिक परिमाप LINEAR DIMENSION	
0 – 6	± 0.1
6 – 30	± 0.2
30 – 120	± 0.3
120 – 315	± 0.5
315 – 1000	± 0.8
1000 – 2000	± 1.2
कोणिक परिमाप ANGULAR DIMENSION	
1 – 10	± 1°
10 – 50	± 30'
50 – 100	± 20'
> 100	± 10'
मापांक 'म्यू.एम.' में VALUE IN 'um'	
~	> 25
▽	8 – 25
▽▽	1.6 – 8
▽▽▽	0.025 – 1.6
▽▽▽▽	< 0.025

संख्या NO. OFF	संबंधित पुर्जोंका आरेखण क्र. DRG. NO. OF ASSOCIATED PART	सूचक INDEX	संशोधन ALTERATION	दिनांक DATE	नाम NAME

WASHER FOR
DRIVE ASSY
125 mm SCCC WINDING M/C

मापमान SCALE	आरेखित DRAWN	050799	PRADIP
1:1	जाँचा CHECKED		
	अनुमोदित APPROVED		

द्वारा बदला REPLACED BY

हेतु बदला REPLACED FOR

आरेखण क्र. DRAWING NO. VMT-SK-119-1004-14

मूलमाप व अन्वायोजन NOMINAL SIZE & FIT

विचलन DEVIATION

मशीनी औजार आदिरूप फैक्टरी, अम्बरनाथ
MACHINE TOOL PROTOTYPE FACTORY, AMBARNATH

कार्यालय OFFICE VMT

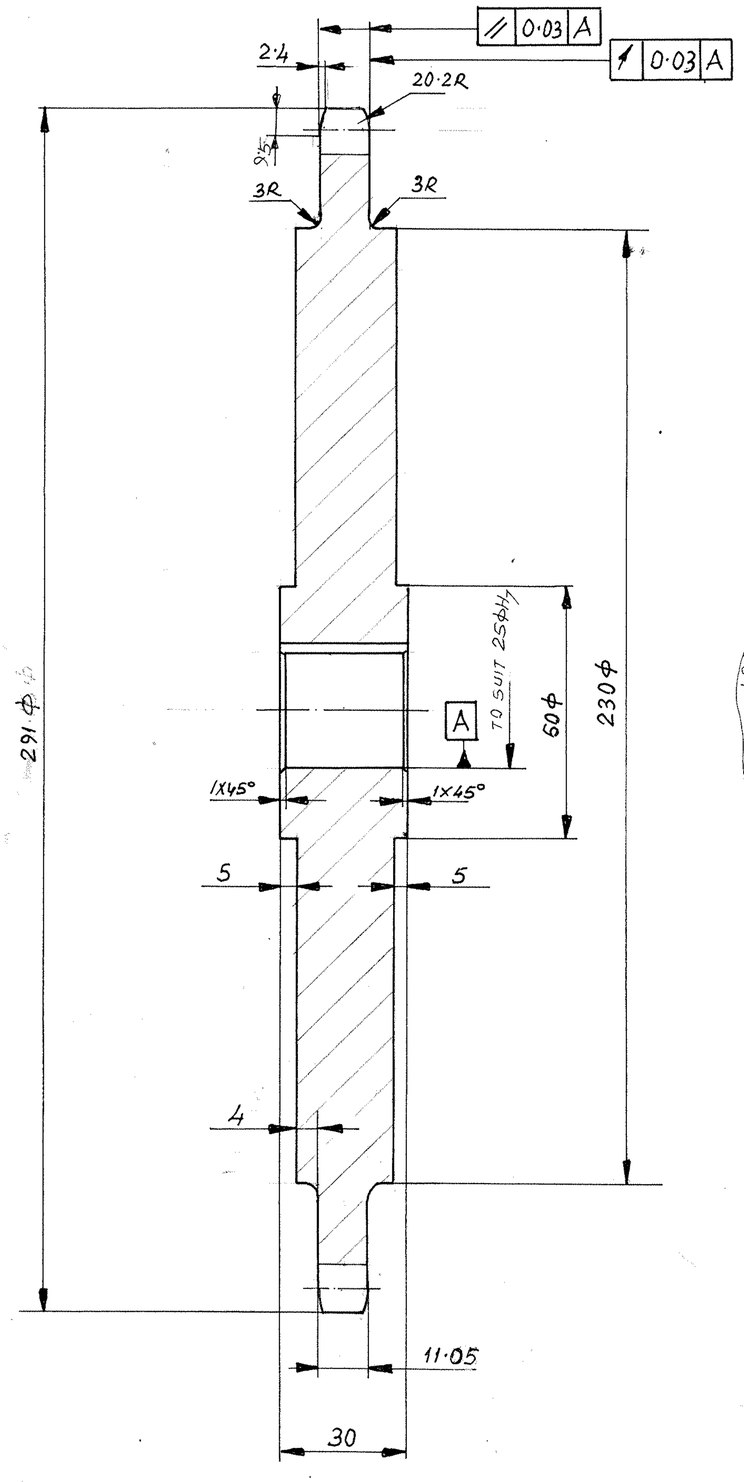

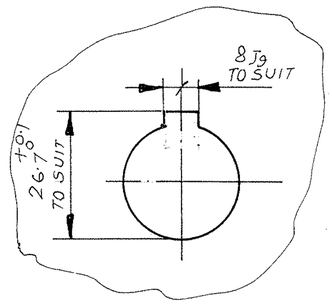

SPROCKET DATA

NO. OF TEETH	46
PITCH CIRCLE DIAMETER	279·15
PITCH	19·05
ROOT DIAMETER	267·08
MATCHING CHAIN NO.	ISO 12B

TOUGHENED
RC 30-35

संख्या NO. OFF.	विवरण DESCRIPTION	पूर्जा क्र. PART NO.	पदार्थ MATERIAL	मानक STANDARD	परिमाप DIMENSIONS	अभ्यक्ति REMARKS
1	DRIVEN SPROCKET		C-65			BLACKENED

सामान्य सहिष्णुता GENERAL TOLERANCE

रेखिक परिमाप LINEAR DIMENSION

0 – 6	± 0.1
6 – 30	± 0.2
30 – 120	± 0.3
120 – 315	± 0.5
315 – 1000	± 0.8
1000 – 2000	± 1.2

कोणिक परिमाप ANGULAR DIMENSION

1 – 10	± 1°
10 – 50	± 30'
50 – 100	± 20'
> 100	± 10'

मापांक 'म्यू.एम.' में VALUE IN 'μm'

~	> 25
▽	8 – 25
▽▽	1.6 – 8
▽▽▽	0.025 – 1.6
▽▽▽▽	< 0.025

संख्या NO. OFF	संबंधित पुर्जोंका आरेखण क्र. DRG. NO. OF ASSOCIATED PART	सूचक INDEX	संशोधन ALTERATION	दिनांक DATE	नाम NAME
	Dwg. no. VMT.SK.119.1005-12 was VMT.SK.119.1010-12			21.3.01	
	11·05 was 11·55	∞			

मूलमाप व अन्वायोजन NOMINAL SIZE & FIT	विचलन DEVIATION
8-J9	+0·015 −0·015
25ϕH7	+0·021 0

DRIVEN SPROCKET
DRIVE ASSY.
125 mm SCCC WINDING M/C.

मापमान SCALE 1:1	आरेखित DRAWN	20.3.01	
	जांचा CHECKED		
	अनुमोदित APPROVED	22.3.01	
द्वारा बदला REPLACED BY			
हेतु बदला REPLACED FOR			
आरेखण क्र. DRAWING NO.			VMT.SK.119-1005-12

मशीनी औजार आदिरूप फैक्टरी, अम्बरनाथ
MACHINE TOOL PROTOTYPE FACTORY, AMBARNATH

कार्यालय OFFICE: VMT

इन आरेखणों तथा इसके साथ की सम्पूर्ण सामग्री का स्वत्वाधिकार भारत सरकार, रक्षा मंत्रालय की भारतीय आयुध निर्माणियों के पास है। भारतीय आयुध निर्माणियों के महानिदेशक की लिखित अनुमति के बिना इनकी नकल या किसी भी रूप में इनके उद्धरण या इनमें समाहित सूचना किसी अनधिकृत व्यक्ति को उपलब्ध नहीं कराई जानी चाहिए।
THE COPYRIGHT OF THESE DRAWINGS AND ALL ATTACHMENTS THERETO BELONGS TO THE INDIAN ORDNANCE FACTORIES, MINISTRY OF DEFENCE, GOVT. OF INDIA. THEY SHOULD NOT BE COPIED, REPRODUCED IN ANY WAY OR THE INFORMATION CONTAINED THEREIN MADE AVAILABLE TO UNAUTHORISED PERSONS WITHOUT THE WRITTEN PERMISSION OF THE DIRECTOR GENERAL OF ORDNANCE FACTORIES.

VMT.SK.119.1010-

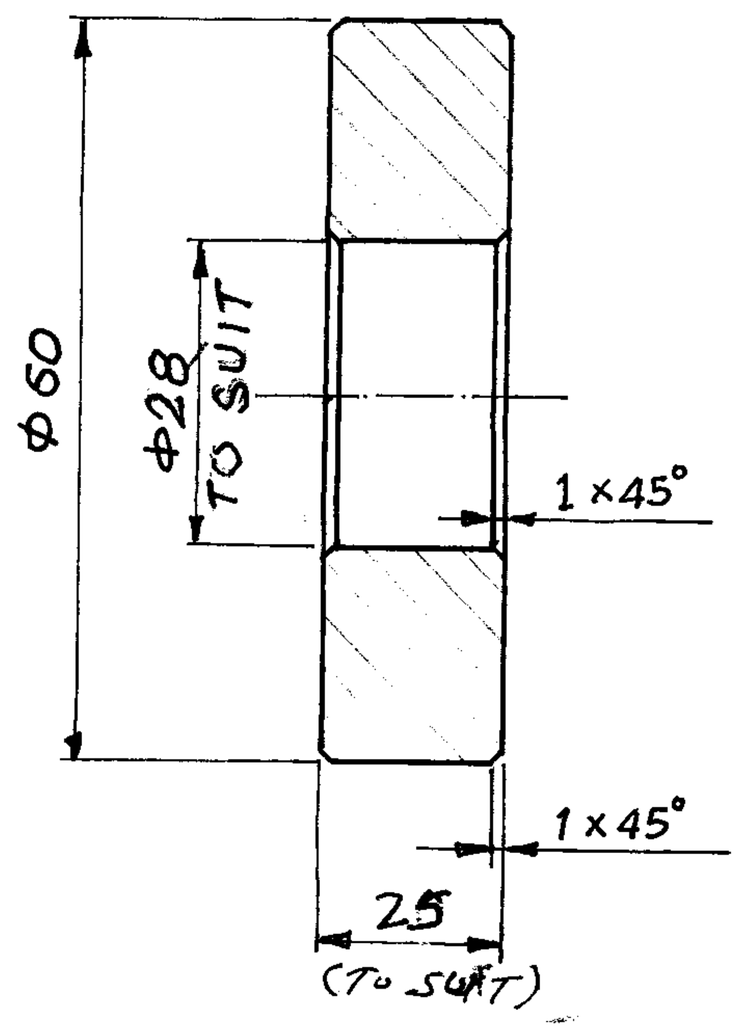

▽▽

संख्या NO. OFF	विवरण DESCRIPTION	पुर्जा क्र. PART NO.	पदार्थ MATERIAL	मानक STANDARD	परिमाप DIMENSIONS	अभ्यक्ति REMARKS
1	SPACER		40C8	IS:5517		

सामान्य सहिष्णुता GENERAL TOLERANCE

रेखिक परिमाप LINEAR DIMENSION	
0 – 6	± 0.1
6 – 30	± 0.2
30 – 120	± 0.3
120 – 315	± 0.5
315 – 1000	± 0.8
1000 – 2000	± 1.2

कोणिक परिमाप ANGULAR DIMENSION	
1 – 10	± 1°
10 – 50	± 30'
50 – 100	± 20'
> 100	± 10'

मापांक 'म्यू.एम.' में VALUE IN 'um'	
∼	> 25
▽	8 – 25
▽▽	1.6 – 8
▽▽▽	0.025 – 1.6
▽▽▽▽	< 0.025

संख्या NO. OFF	संबंधित पुर्जोंका आरेखण क्र. DRG. NO. OF ASSOCIATED PART	सूचक INDEX	संशोधन ALTERATION	दिनांक DATE	नाम NAME

SPACER FOR
DRIVE ASSY
125mm SCCC WINDING M/C

मापमान SCALE			
1 : 1	आरेखित DRAWN	050799	PRADIP
	जाँचा CHECKED		
	अनुमोदित APPROVED		

द्वारा बदला REPLACED BY

हेतु बदला REPLACED FOR

आरेखण क्र. DRAWING NO. VMT-SK-119-1006-14

मूलमाप व अन्वायोजन NOMINAL SIZE & FIT

विचलन DEVIATION

मशीनी औजार आदिरूप फैक्टरी, अम्बरनाथ
MACHINE TOOL PROTOTYPE FACTORY, AMBARNATH

कार्यालय OFFICE
VMT

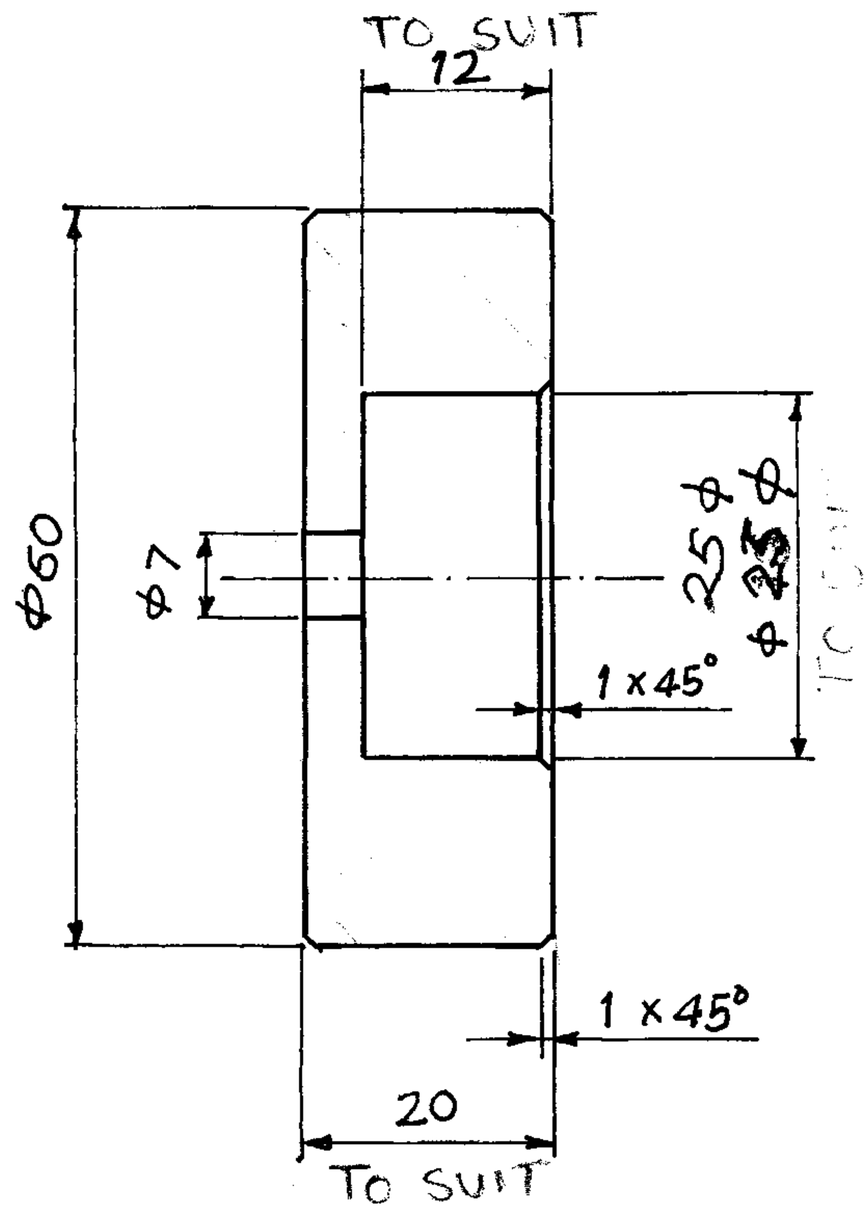

1	WASHER		40C8	IS:5517			
संख्या NO. OFF	विवरण DESCRIPTION	पुर्जा क्र. PART NO.	पदार्थ MATERIAL	मानक STANDARD	परिमाप DIMENSIONS	अभ्यक्ति REMARKS	

सामान्य सहिष्णुता GENERAL TOLERANCE

रेखिक परिमाप LINEAR DIMENSION

0 – 6	± 0.1
6 – 30	± 0.2
30 – 120	± 0.3
120 – 315	± 0.5
315 – 1000	± 0.8
1000 – 2000	± 1.2

कोणिक परिमाप ANGULAR DIMENSION

1 – 10	± 1°
10 – 50	± 30'
50 – 100	± 20'
> 100	± 10'

मापांक 'म्यू.एम.' में VALUE IN 'um'

~	> 25
▽	8 – 25
▽▽	1.6 – 8
▽▽▽	0.025 – 1.6
▽▽▽▽	< 0.025

संख्या NO. OFF	संबंधित पुर्जों का आरेखण क्र. DRG. NO. OF ASSOCIATED PART	सूचक INDEX	संशोधन ALTERATION	दिनांक DATE	नाम NAME

WASHER FOR
DRIVE ASSY
125 mm SCCC WINDING M/C

मापमान SCALE	आरेखित DRAWN	060799	PRADIP
1:1	जाँचा CHECKED		
	अनुमोदित APPROVED		

द्वारा बदला REPLACED BY

हेतु बदला REPLACED FOR

मूलमाप व अन्वायोजन NOMINAL SIZE & FIT

विचलन DEVIATION

मशीनी औजार आदिरूप फैक्टरी, अम्बरनाथ
MACHINE TOOL PROTOTYPE FACTORY, AMBARNATH

कार्यालय OFFICE: VMT

आरेखण क्र. DRAWING NO. VMT-SK-119-1007-14

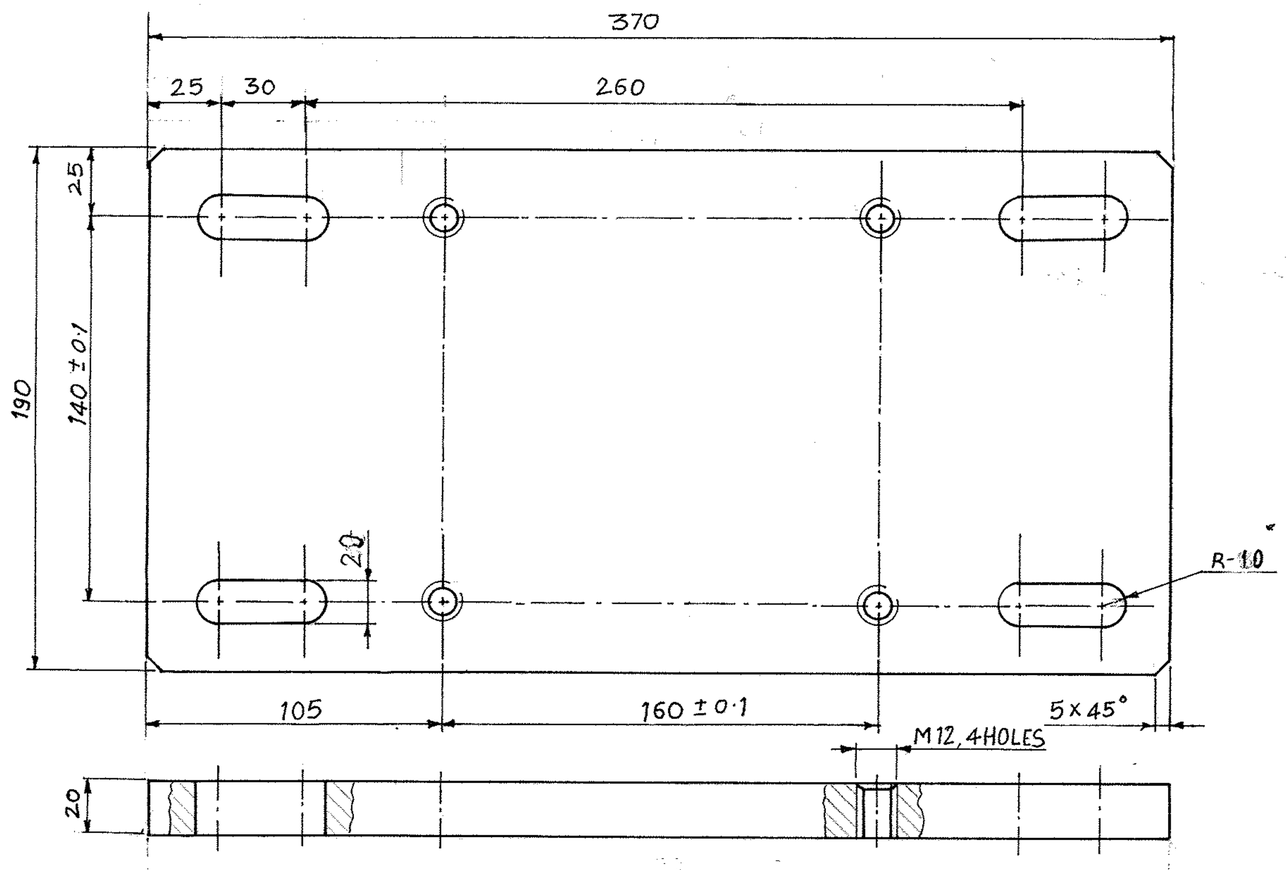

1	PLATE		C-40	IS:1570			
संख्या NO. OFF.	विवरण DESCRIPTION	पुर्जा क्र. PART NO.	पदार्थ MATERIAL	मानक STANDARD	परिमाप DIMENSIONS	अभ्यक्ति REMARKS	

सामान्य सहिष्णुता GENERAL TOLERANCE	
रेखिक परिमाप LINEAR DIMENSION	
0 – 6	± 0.1
6 – 30	± 0.2
30 – 120	± 0.3
120 – 315	± 0.5
315 – 1000	± 0.8
1000 – 2000	± 1.2
कोणिक परिमाप ANGULAR DIMENSION	
1 – 10	± 1°
10 – 50	± 30'
50 – 100	± 20'
> 100	± 10'
मापांक 'म्यु.एम.' में VALUE IN 'µm'	
~	> 25
▽	8 – 25
▽▽	1.6 – 8
▽▽▽	0.025 – 1.6
▽▽▽▽	< 0.025

संख्या NO. OFF	संबंधित पुर्जोंका आरेखण क्र. DRG. NO. OF ASSOCIATED PART	सूचक INDEX	संशोधन ALTERATION	दिनांक DATE	नाम NAME
		A	R10 WAS R8	6.6.11	

PLATE FOR
DRIVE ASSY
125mm SCCC WINDING M/C

मापमान SCALE	आरेखित DRAWN	10.07.99	PRADIP
1:2	जाँचा CHECKED		
	अनुमोदित APPROVED	7-11-11	
द्वारा बदला REPLACED BY			
हेतु बदला REPLACED FOR			

मशीनी औजार आदिरूप फैक्टरी, अम्बरनाथ
MACHINE TOOL PROTOTYPE FACTORY, AMBARNATH

कार्यालय OFFICE: VMT

आरेखण क्र. DRAWING NO. VMT-SK-119-1072-13

मूलमाप व अन्वायोजन NOMINAL SIZE & FIT | विचलन DEVIATION

इन आरेखणों तथा इसके साथ की सम्पूर्ण सामग्री का स्वत्वाधिकार भारत सरकार, रक्षा मंत्रालय की भारतीय आयुध निर्माणियों के पास है। भारतीय आयुध निर्माणियों के महानिदेशक की लिखित अनुमति के बिना इनकी नकल या किसी भी रूप में इनके उद्धरण या इनमें समाहित सूचना किसी अनधिकृत व्यक्ति को उपलब्ध नहीं कराई जानी चाहिए।

THE COPYRIGHT OF THESE DRAWINGS AND ALL ATTACHMENTS THERETO BELONGS TO THE INDIAN ORDNANCE FACTORIES, MINISTRY OF DEFENCE, GOVT. OF INDIA. THEY SHOULD NOT BE COPIED, REPRODUCED IN ANY WAY OR THE INFORMATION CONTAINED THEREIN MADE AVAILABLE TO UNAUTHORISED PERSONS WITHOUT THE WRITTEN PERMISSION OF THE DIRECTOR GENERAL OF ORDNANCE FACTORIES.

VMT-SK-119-1004-42	1	FORNT COVER	C-20	IS: 1570	1	1:2
DRG NO	ITEM NO	DESCRIPTION	MATERIAL	STANDARD	NO OFF	SCALE

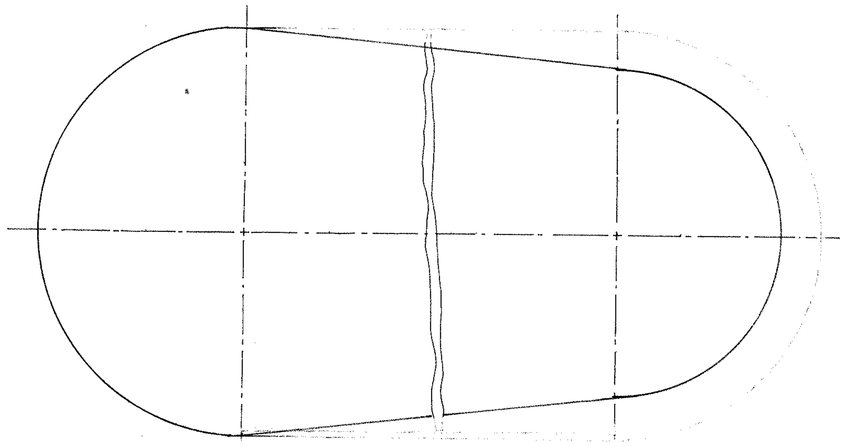

'E' WELDED

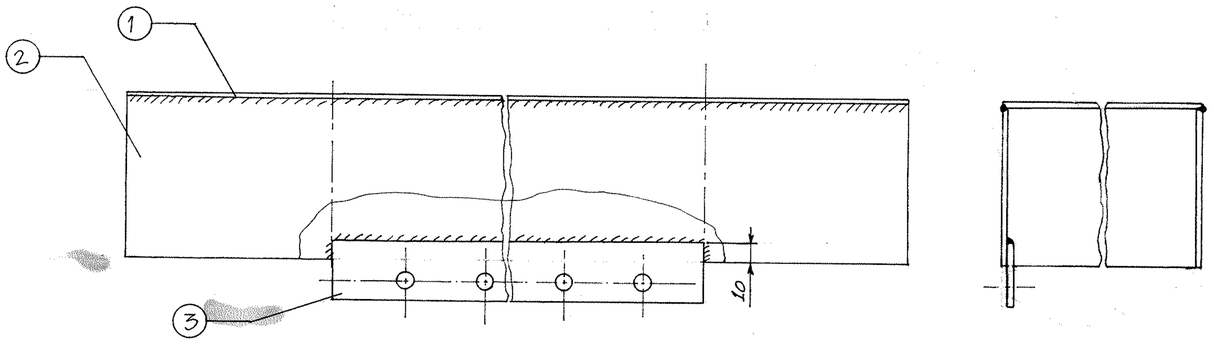

THICKNESS: 1·5mm OR BG 16

DEVELOPED VIEW

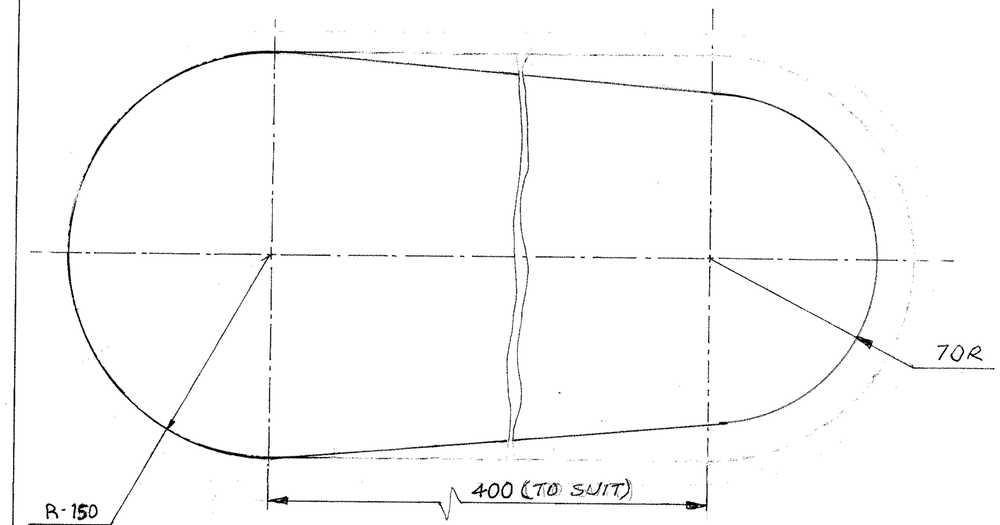

VMT-SK-119-1004-42	3	SUPPORT COVER	C-20	IS: 1570	1	1:2
DRG NO	ITEM NO	DESCRIPTION	MATERIAL	STANDARD	NO OFF	SCALE

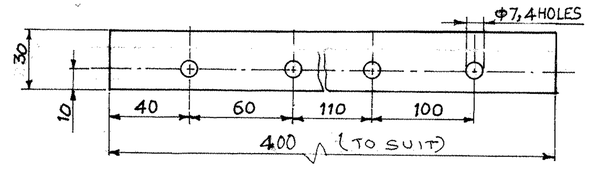

DEVELOPED VIEW

SCALE 1:2 THICKNESS: 1·5 mm OR BG 16

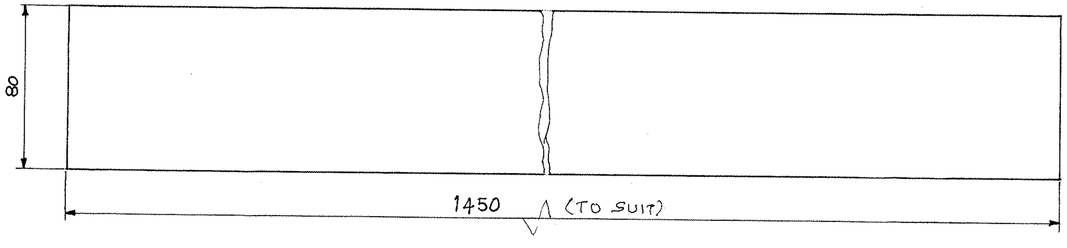

THICKNESS: 1·5 mm OR BG 16

DEVELOPED VIEW

VMT-SK-119-1004-42	2	SIDE COVER	C-20	IS: 1570	1	1:2
DRG NO	ITEM NO	DESCRIPTION	MATERIAL	STANDARD	NO OFF	SCALE

सख्या NO. OFF	विवरण DESCRIPTION	पुर्जा क्र. PART NO	पदार्थ MATERIAL	मानक STANDARD	परिमाप DIMENSIONS	अभ्यक्ति REMARKS
1	COVER		C 20			

सामान्य सहिष्णुता GENERAL TOLERANCE

रेखिक परिमाप LINEAR DIMENSION

0 – 6	± 0.1
6 – 30	± 0.2
30 – 120	± 0.3
120 – 315	± 0.5
315 – 1000	± 0.8
1000 – 2000	± 1.2

कोणिक परिमाप ANGULAR DIMENSION

1 – 10	± 1°
10 – 50	± 30'
50 – 100	± 20'
> 100	± 10'

मापांक 'म्यु.एम.' में VALUE IN 'μm'

~	> 25
▽	8 – 25
▽▽	1.6 – 8
▽▽▽	0.025 – 1.6
▽▽▽▽	< 0.025

सख्या NO. OFF	संबंधित पुर्जोका आरेखण क्र. DRG. NO. OF ASSOCIATED PART	सूचक INDEX	संशोधन ALTERATION	दिनांक DATE	नाम NAME

COVER FOR DRIVE ASSY 125mm SCCC WINDING M/C

मापमान SCALE	आरेखित DRAWN	07.07.99	PRADEEP
1:2	जांचा CHECKED		
	अनुमोदित APPROVED	7-11-2K	

द्वारा बदला REPLACED BY

हेतु बदला REPLACED FOR

आरेखण क्र. DRAWING NO. VMT-SK-119-1004-42

मशीनी औजार आदिरूप फैक्टरी, अम्बरनाथ
MACHINE TOOL PROTOTYPE FACTORY, AMBARNATH

कार्यालय OFFICE VMT

मूलमाप व अन्वायोजन NOMINAL SIZE & FIT

विचलन DEVIATION

इन आरेखणों तथा इसके साथ की सम्पूर्ण सामग्री का स्वत्वाधिकार भारत सरकार, रक्षा मंत्रालय की भारतीय आयुध निर्माणियों के पास है। भारतीय आयुध निर्माणियों के महानिदेशक की लिखित अनुमति के बिना इनकी नकल या किसी भी रूप में इनके उद्धरण या इनमें समाहित सूचना किसी अनधिकृत व्यक्ति को उपलब्ध नहीं कराई जानी चाहिए।

THE COPYRIGHT OF THESE DRAWINGS AND ALL ATTACHMENTS THERETO BELONGS TO THE INDIAN ORDNANCE FACTORIES, MINISTRY OF DEFENCE, GOVT. OF INDIA. THEY SHOULD NOT BE COPIED, REPRODUCED IN ANY WAY OR THE INFORMATION CONTAINED THEREIN MADE AVAILABLE TO UNAUTHORISED PERSONS WITHOUT THE WRITTEN PERMISSION OF THE DIRECTOR GENERAL OF ORDNANCE FACTORIES.

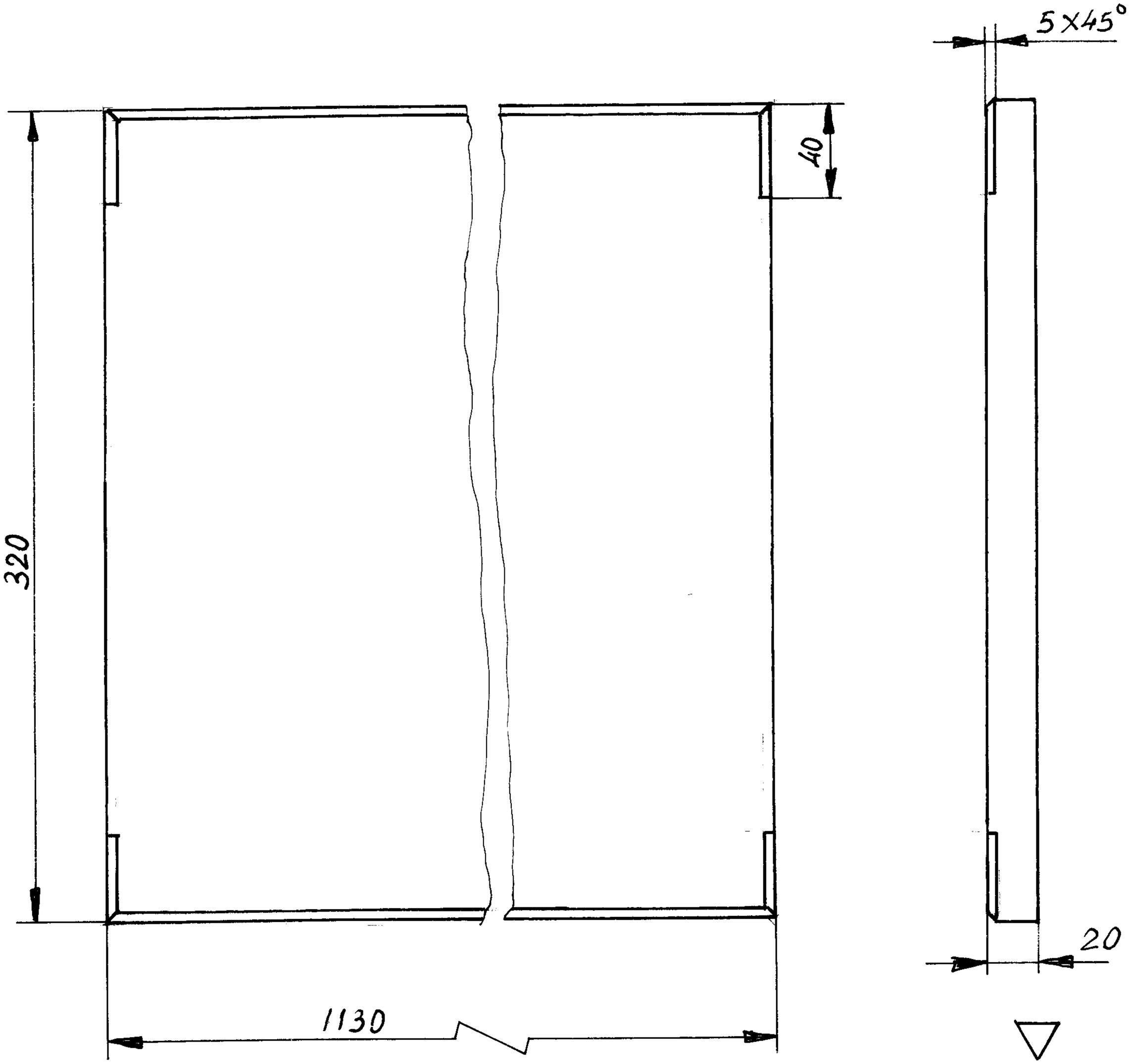

1	TOP PLATE		C-20			
संख्या NO. OFF.	विवरण DESCRIPTION	पुर्जा क्र. PART NO	पदार्थ MATERIAL	मानक STANDARD	परिमाप DIMENSIONS	अभ्यक्ति REMARKS

सामान्य सहिष्णुता
GENERAL TOLERANCE

रेखिक परिमाप
LINEAR DIMENSION

0 – 6	± 0.1
6 – 30	± 0.2
30 – 120	± 0.3
120 – 315	± 0.5
315 – 1000	± 0.8
1000 – 2000	± 1.2

कोणिक परिमाप
ANGULAR DIMENSION

1 – 10	± 1°
10 – 50	± 30'
50 – 100	± 20'
> 100	± 10'

मापांक 'म्यू.एम.' में
VALUE IN 'um'

~	> 25
▽	8 – 25
▽▽	1.6 – 8
▽▽▽	0.025 – 1.6
▽▽▽▽	< 0.025

संख्या NO. OFF	संबंधित पुर्जोंका आरेखण क्र. DRG. NO. OF ASSOCIATED PART	सूचक INDEX	संशोधन ALTERATION	दिनांक DATE	नाम NAME

TOP PLATE
DRIVE ASSY.
125 mm SCCC WINDING M/C.

मापमान SCALE	आरेखित DRAWN	
1:2.5	जाँचा CHECKED	
	अनुमोदित APPROVED	

द्वारा बदला REPLACED BY

हेतु बदला REPLACED FOR

मूलमाप व अन्वायोजन NOMINAL SIZE & FIT

विचलन DEVIATION

मशीनी औजार आदिरूप फैक्टरी, अम्बरनाथ
MACHINE TOOL PROTOTYPE FACTORY, AMBARNATH

कार्यालय OFFICE
VMT

आरेखण क्र. DRAWING NO.
VMT.SK.119.1101-14

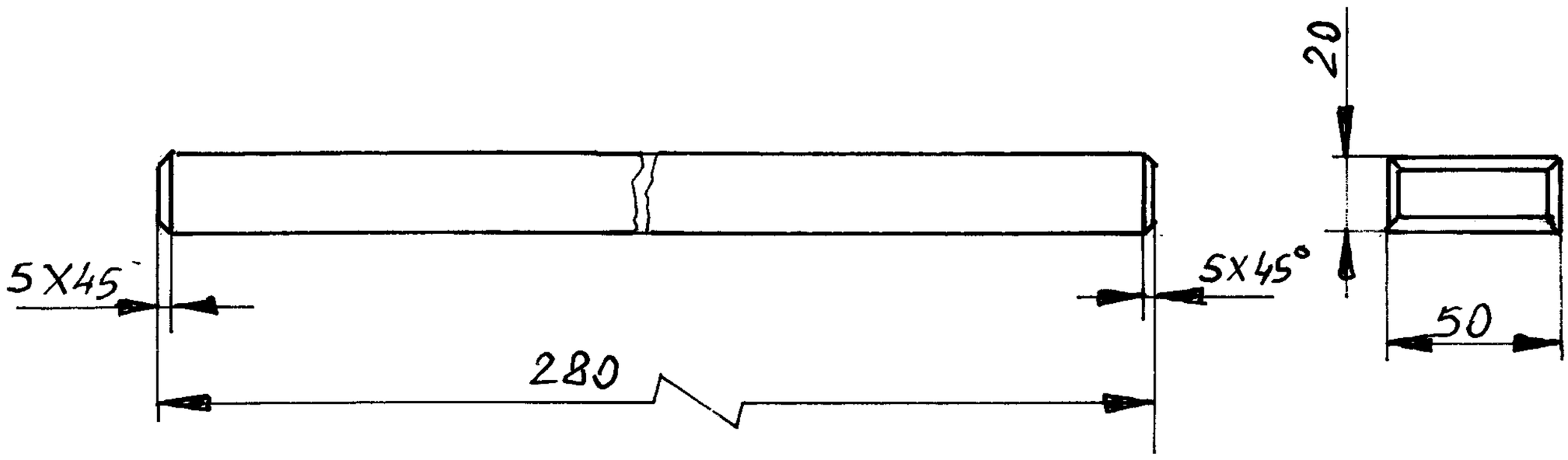

संख्या NO. OFF.	विवरण DESCRIPTION	पुर्जा क्र. PART NO.	पदार्थ MATERIAL	मानक STANDARD	परिमाप DIMENSIONS	अभ्यक्ति REMARKS
4	RIB		C-20			

सामान्य सहिष्णुता
GENERAL TOLERANCE

रेखिक परिमाप
LINEAR DIMENSION

0 – 6	± 0.1
6 – 30	± 0.2
30 – 120	± 0.3
120 – 315	± 0.5
315 – 1000	± 0.8
1000 – 2000	± 1.2

कोणिक परिमाप
ANGULAR DIMENSION

1 – 10	± 1°
10 – 50	± 30'
50 – 100	± 20'
> 100	± 10'

मापांक 'म्यू.एम.' में
VALUE IN 'um'

~	> 25
▽	8 – 25
▽▽	1.6 – 8
▽▽▽	0.025 – 1.6
▽▽▽▽	< 0.025

संख्या NO. OFF	संबंधित पुर्जोका आरेखण क्र. DRG. NO. OF ASSOCIATED PART	सूचक INDEX	संशोधन ALTERATION	दिनांक DATE	नाम NAME

RIB DRIVE ASSY. 125 mm SCCC WINDING M/C

मापमान SCALE	आरेखित DRAWN	2.6.2K	[illegible]
1:2.5	जाँचा CHECKED		
	अनुमोदित APPROVED		

द्वारा बदला REPLACED BY

हेतु बदला REPLACED FOR

मशीनी औजार आदिरूप फैक्टरी, अम्बरनाथ
MACHINE TOOL PROTOTYPE FACTORY, AMBARNATH

कार्यालय OFFICE: VMT

आरेखण क्र. DRAWING NO.: VMT.SK.119.1102-14

मूलमाप व अन्वायोजन NOMINAL SIZE & FIT

विचलन DEVIATION

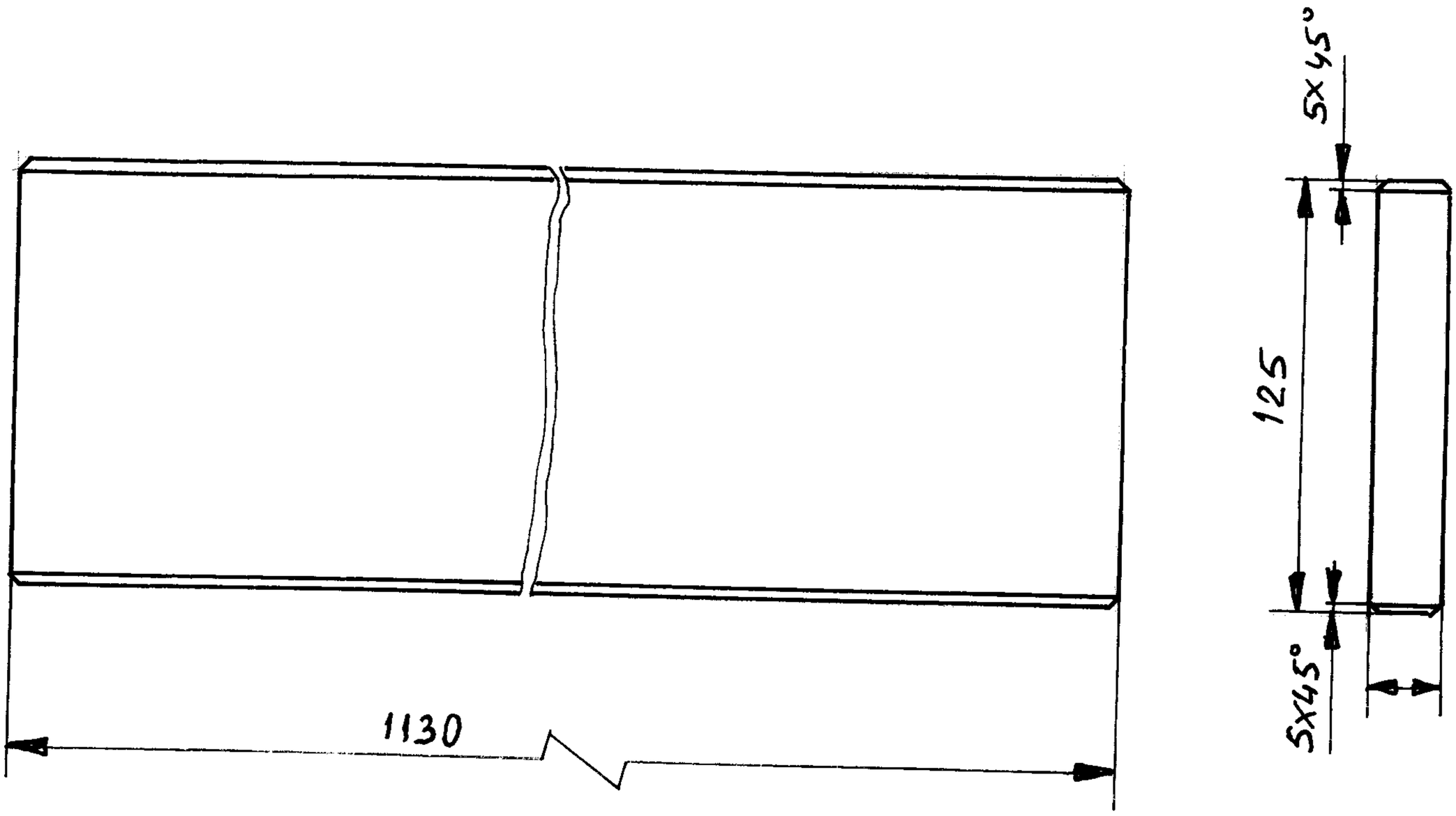

2	VERTICAL PLATE		C-20			
संख्या NO. OFF	विवरण DESCRIPTION	पुर्जा क्र. PART NO.	पदार्थ MATERIAL	मानक STANDARD	परिमाप DIMENSIONS	अभ्यक्ति REMARKS

सामान्य सहिष्णुता
GENERAL TOLERANCE

रेखिक परिमाप
LINEAR DIMENSION

0 – 6	± 0.1
6 – 30	± 0.2
30 – 120	± 0.3
120 – 315	± 0.5
315 – 1000	± 0.8
1000 – 2000	± 1.2

कोणिक परिमाप
ANGULAR DIMENSION

1 – 10	± 1°
10 – 50	± 30'
50 – 100	± 20'
> 100	± 10'

मापांक 'म्यू.एम.' में
VALUE IN 'um'

~	> 25
▽	8 – 25
▽▽	1.6 – 8
▽▽▽	0.025 – 1.6
▽▽▽▽	< 0.025

संख्या NO. OFF	संबंधित पुर्जोंका आरेखण क्र. DRG. NO. OF ASSOCIATED PART	सूचक INDEX	संशोधन ALTERATION	दिनांक DATE	नाम NAME

VERTICAL PLATE
DRIVE ASSY.
125mm SCCC WINDING M/C.

मापमान SCALE	आरेखित DRAWN		
	जाँचा CHECKED		
	अनुमोदित APPROVED		

द्वारा बदला REPLACED BY

हेतु बदला REPLACED FOR

मूलमाप व अन्वायोजन NOMINAL SIZE & FIT

विचलन DEVIATION

मशीनी औजार आदिरूप फैक्टरी, अम्बरनाथ
MACHINE TOOL PROTOTYPE FACTORY, AMBARNATH

कार्यालय OFFICE: VMT

आरेखण क्र. DRAWING NO. VMT.SK.119.1103-14

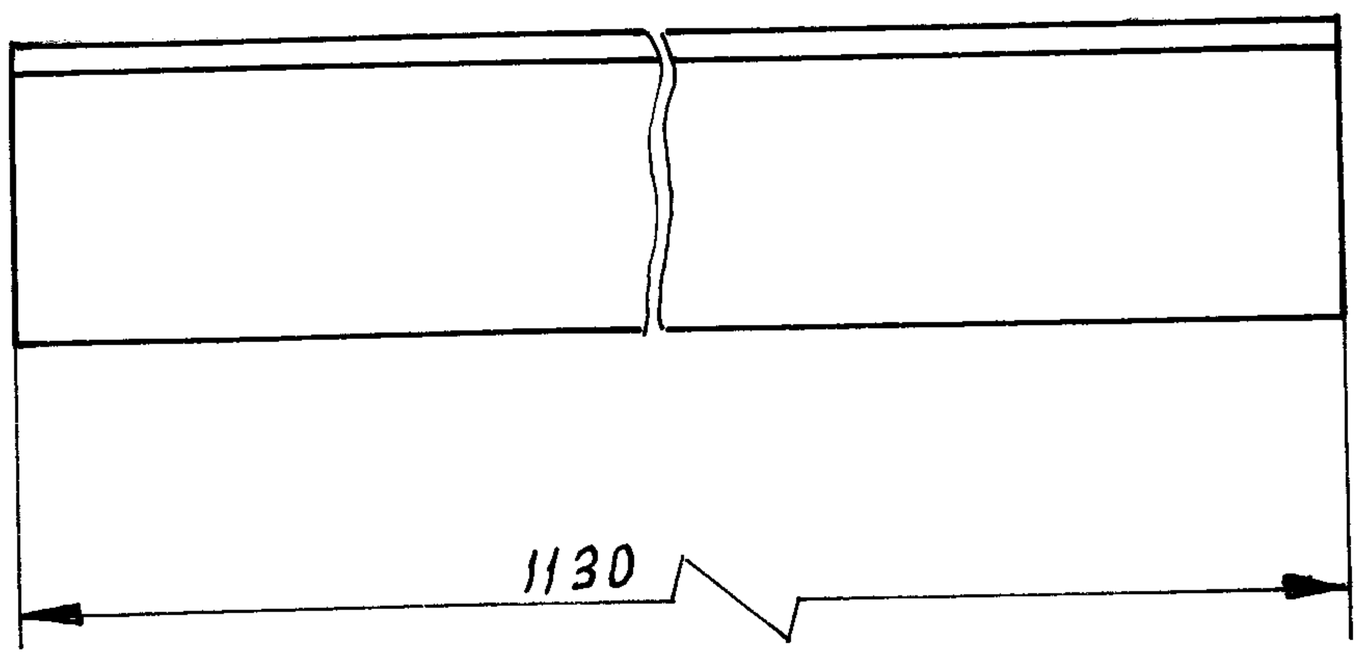

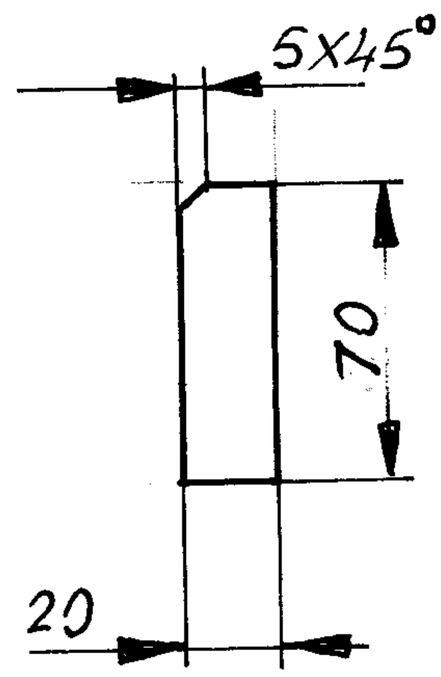

संख्या NO. OFF.	विवरण DESCRIPTION	पुर्जा क्र. PART NO.	पदार्थ MATERIAL	मानक STANDARD	परिमाप DIMENSIONS	अभ्यक्ति REMARKS
2	BASE PLATE		C-20			

सामान्य सहिष्णुता GENERAL TOLERANCE

रेखिक परिमाप LINEAR DIMENSION

0 – 6	± 0.1
6 – 30	± 0.2
30 – 120	± 0.3
120 – 315	± 0.5
315 – 1000	± 0.8
1000 – 2000	± 1.2

कोणिक परिमाप ANGULAR DIMENSION

1 – 10	± 1°
10 – 50	± 30'
50 – 100	± 20'
> 100	± 10'

मापांक 'म्यू.एम.' में VALUE IN 'um'

~	> 25
▽	8 – 25
▽▽	1.6 – 8
▽▽▽	0.025 – 1.6
▽▽▽▽	< 0.025

संख्या NO. OFF	संबंधित पुर्जोंका आरेखण क्र. DRG. NO. OF ASSOCIATED PART	सूचक INDEX	संशोधन ALTERATION	दिनांक DATE	नाम NAME

BASE PLATE
DRIVE ASSY.
125 mm SCCC WINDING M/C.

मापमान SCALE	आरेखित DRAWN	
1:2.5	जाँचा CHECKED	
	अनुमोदित APPROVED	

द्वारा बदला REPLACED BY

हेतु बदला REPLACED FOR

मूलमाप व अन्वायोजन NOMINAL SIZE & FIT

विचलन DEVIATION

मशीनी औजार आदिरूप फैक्टरी, अम्बरनाथ
MACHINE TOOL PROTOTYPE FACTORY, AMBARNATH

कार्यालय OFFICE: VMT

आरेखण क्र. DRAWING NO. VMT.SK.119.1104-14

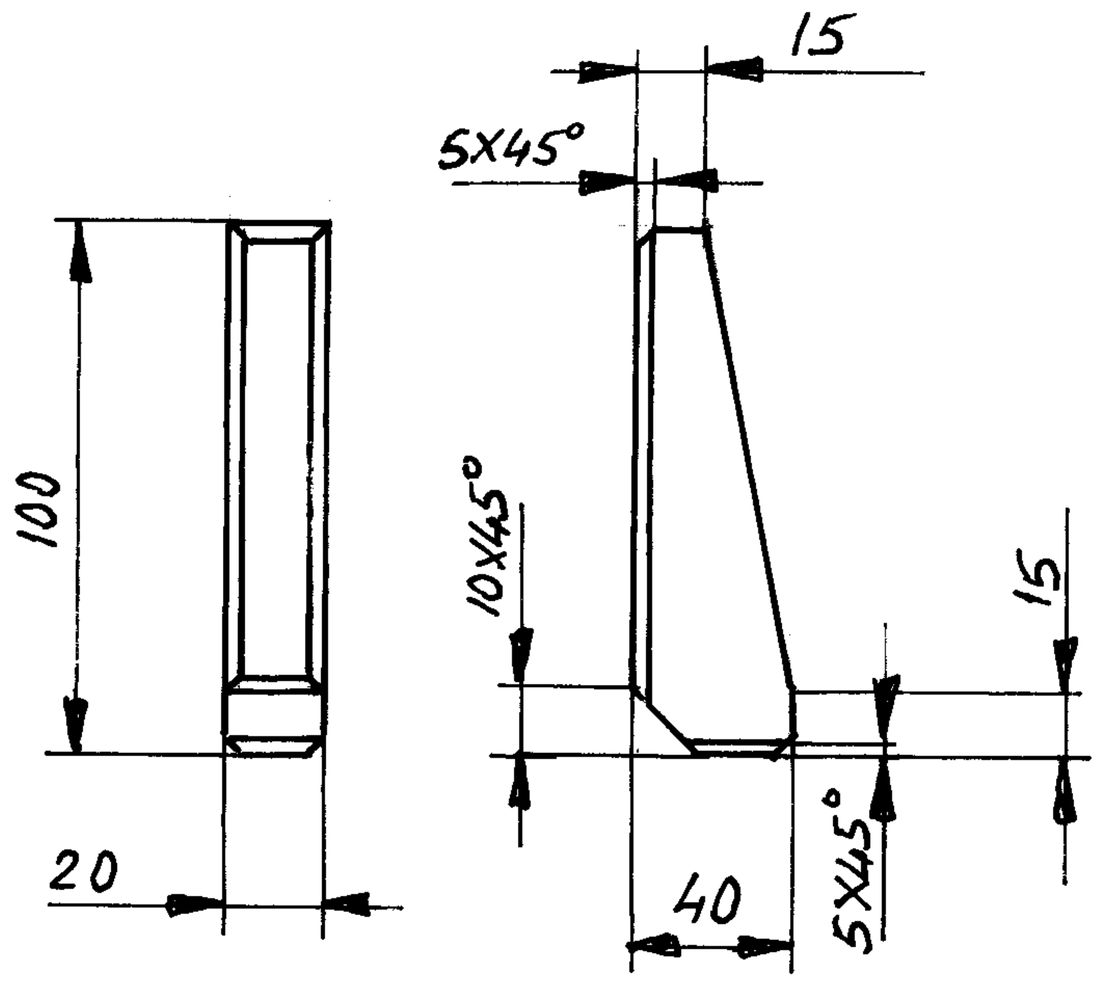

8	R/B		C-20			
संख्या NO. OFF.	विवरण DESCRIPTION	पुर्जा क्र. PART NO.	पदार्थ MATERIAL	मानक STANDARD	परिमाप DIMENSIONS	अभ्यक्ति REMARKS

सामान्य सहिष्णुता GENERAL TOLERANCE	
रेखिक परिमाप LINEAR DIMENSION	
0 – 6	± 0.1
6 – 30	± 0.2
30 – 120	± 0.3
120 – 315	± 0.5
315 – 1000	± 0.8
1000 – 2000	± 1.2
कोणिक परिमाप ANGULAR DIMENSION	
1 – 10	± 1°
10 – 50	± 30'
50 – 100	± 20'
> 100	± 10'
मापांक 'म्यू.एम.' में VALUE IN 'um'	
~	> 25
▽	8 – 25
▽▽	1.6 – 8
▽▽▽	0.025 – 1.6
▽▽▽▽	< 0.025

संख्या NO. OFF	संबंधित पुर्जोंका आरेखण क्र. DRG. NO. OF ASSOCIATED PART	सूचक INDEX	संशोधन ALTERATION	दिनांक DATE	नाम NAME

मूलमाप व अन्वायोजन NOMINAL SIZE & FIT

विचलन DEVIATION

R/B
DRIVE ASSY.
125 mm SCCC WINDING M/c.

मापमान SCALE	आरेखित DRAWN	2.6.24	
1:2.5	जाँचा CHECKED		
	अनुमोदित APPROVED		

द्वारा बदला REPLACED BY

हेतु बदला REPLACED FOR

मशीनी औजार आदिरूप फैक्टरी, अम्बरनाथ
MACHINE TOOL PROTOTYPE FACTORY, AMBARNATH

कार्यालय OFFICE: VMT

आरेखण क्र. DRAWING NO. VMT.SK.119.1105-14

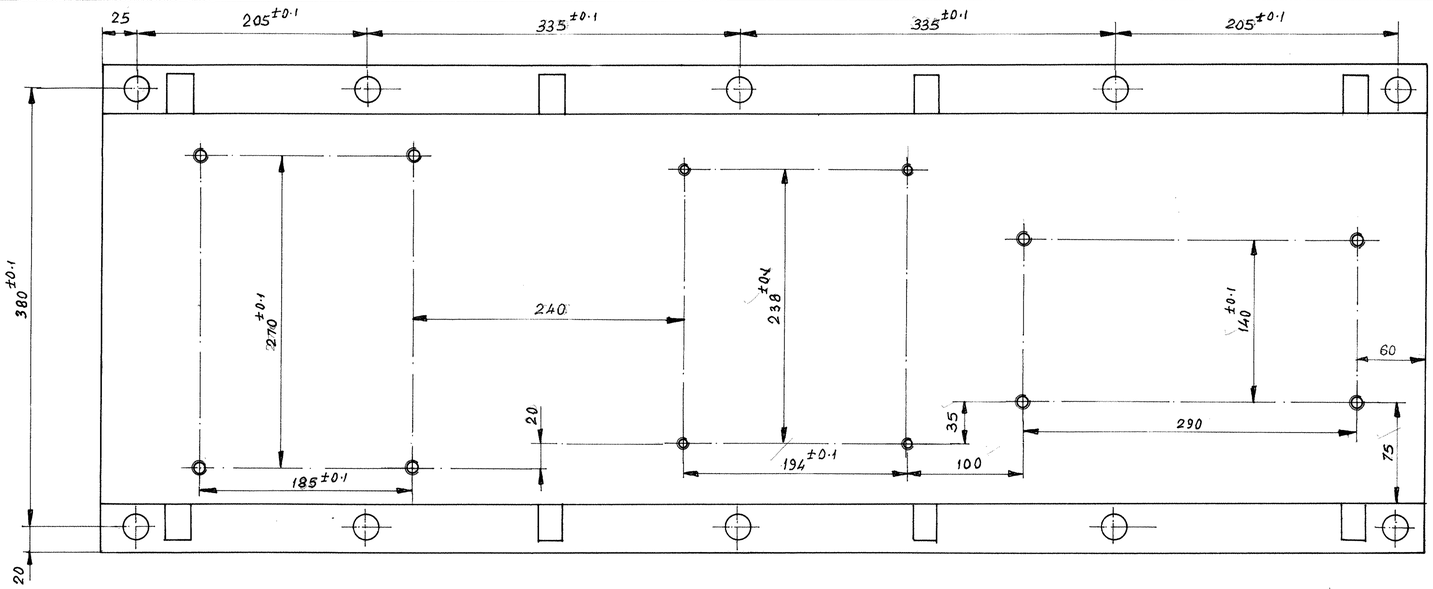

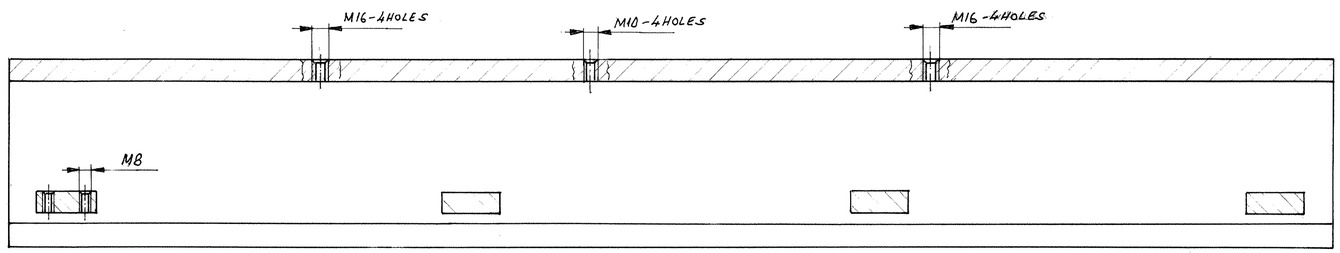

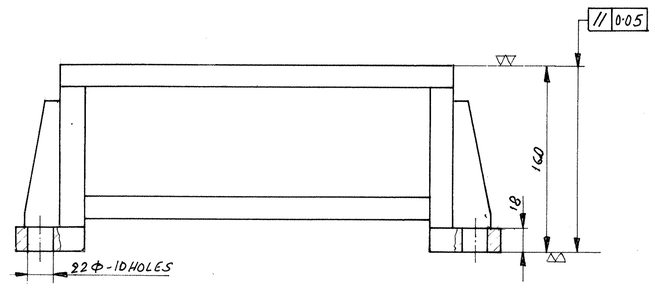

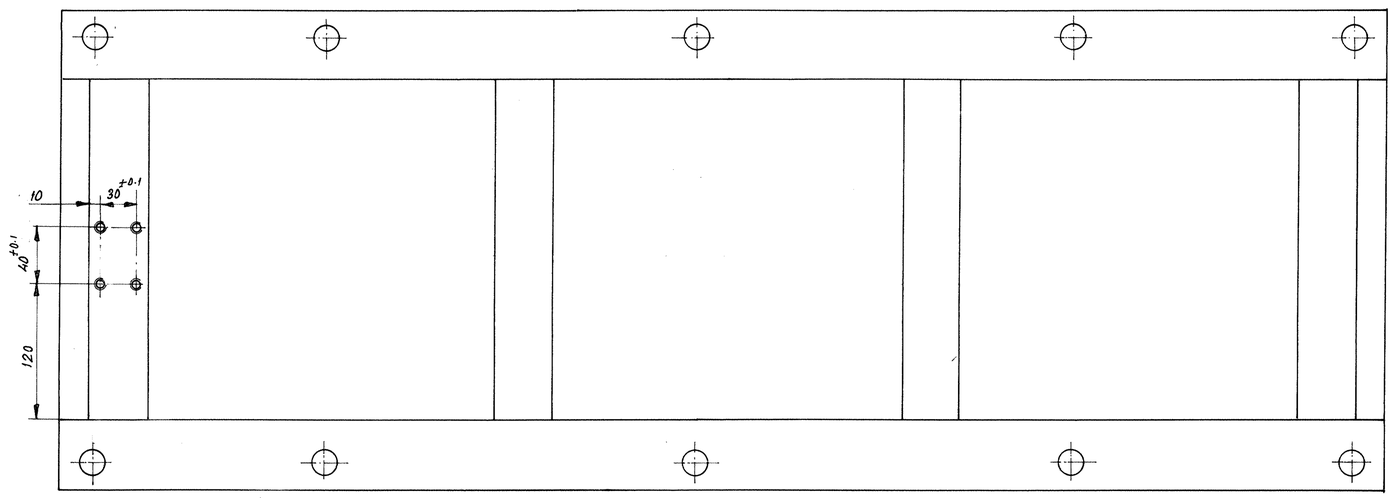

NOTE:- TO BE MANUFACTURED FROM VMT.SK.119.1100-41

इन आरेखणों तथा इसके साथ की सम्पूर्ण सामग्री का स्वत्वाधिकार भारत सरकार, रक्षा मंत्रालय की भारतीय आयुध निर्माणियों के पास है। भारतीय आयुध निर्माणियों के महानिदेशक की लिखित अनुमति के बिना इनकी नकल या किसी भी रूप में इनके उद्धरण या इनमें समाहित सूचना किसी अनधिकृत व्यक्ति को उपलब्ध नहीं कराई जानी चाहिए।
THE COPYRIGHT OF THESE DRAWINGS AND ALL ATTACHMENTS THERETO BELONGS TO THE INDIAN ORDNANCE FACTORIES, MINISTRY OF DEFENCE, GOVT. OF INDIA THEY SHOULD NOT BE COPIED, REPRODUCED IN ANY WAY OR THE INFORMATION CONTAINED THEREIN MADE AVAILABLE TO UNAUTHORISED PERSONS WITHOUT THE WRITTEN PERMISSION OF THE DIRECTOR GENERAL OF ORDNANCE FACTORIES

संख्या NO. OFF.	विवरण DESCRIPTION	पूर्जा क्र. PART NO.	पदार्थ MATERIAL	मानक STANDARD	परिमाप DIMENSIONS	अभ्यक्ति REMARKS
1	BRACKET					

सामान्य सहिष्णुता GENERAL TOLERANCE

रेखिक परिमाप LINEAR DIMENSION

0 – 6	± 0.1
6 – 30	± 0.2
30 – 120	± 0.3
120 – 315	± 0.5
315 – 1000	± 0.8
1000 – 2000	± 1.2

कोणिक परिमाप ANGULAR DIMENSION

1 – 10	± 1°
10 – 50	± 30'
50 – 100	± 20'
> 100	± 10'

मापांक 'म्यू.एम.' में VALUE IN 'µm'

~	> 25
▽	6 – 25
▽▽	1.6 – 6
▽▽▽	0.025 – 1.6
▽▽▽▽	< 0.025

संख्या NO. OFF	संबंधित पुर्जोका आरेखण क्र. ORG. NO. OF ASSOCIATED PART	सूचक INDEX	संशोधन ALTERATION	दिनांक DATE	नाम NAME

BRACKET
DRIVE ASSY.
125mm SCCC WINDING M/C.

मापमान SCALE	आरेखित DRAWN	30.5.76
1:2.5	जाँचा CHECKED	
	अनुमोदित APPROVED	

द्वारा बदला REPLACED BY
हेतु बदला REPLACED FOR
आरेखण क्र. DRAWING NO. VMT.SK.119.1100-11

मूलमाप व अन्वायोजन NOMINAL SIZE & FIT
विचलन DEVIATION

मशीनी औजार आदिरूप फैक्टरी, अम्बरनाथ
MACHINE TOOL PROTOTYPE FACTORY, AMBARNATH

कार्यालय OFFICE: VMT

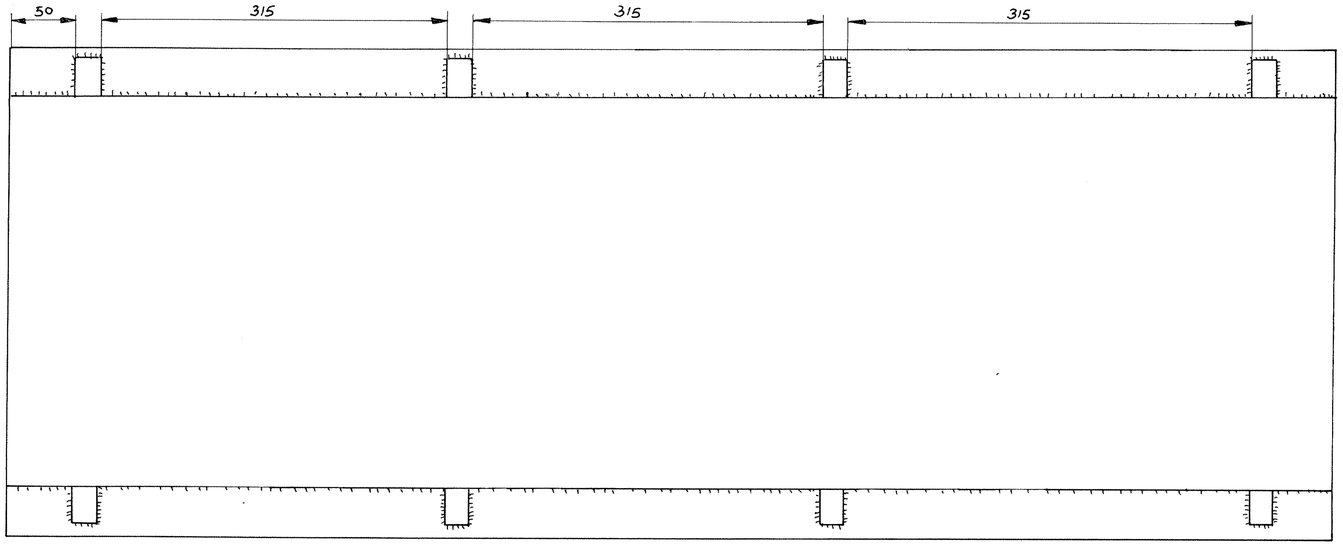

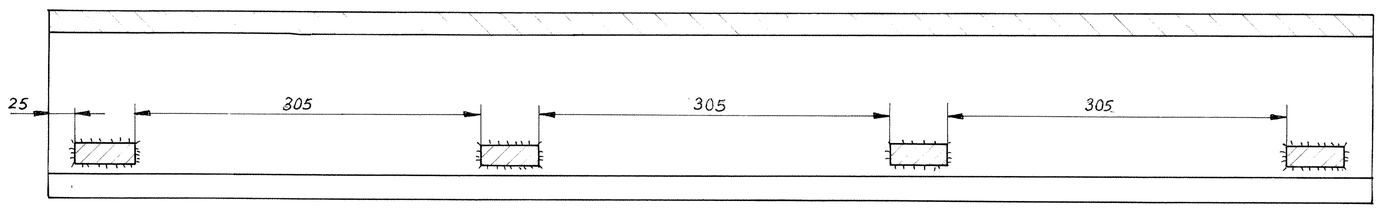

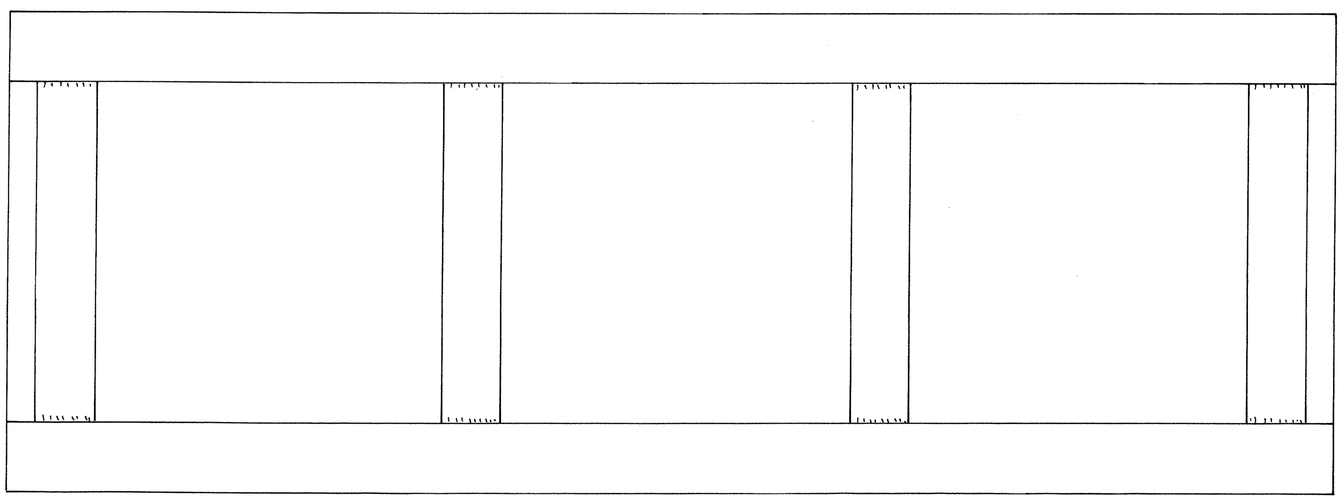

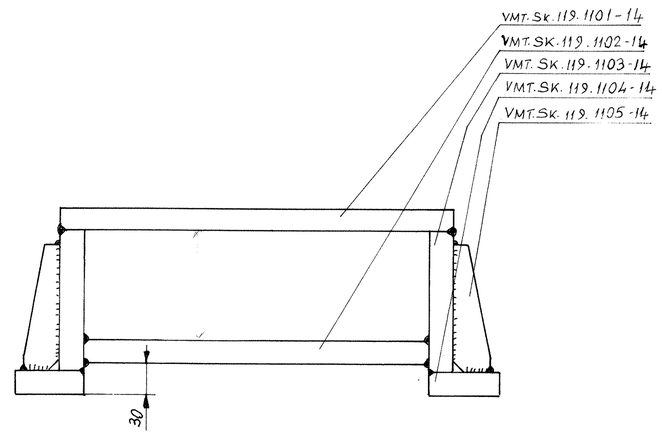

E - WELDED

NOTE :- STRESSES TO BE RELIEVED AFTER WELDING

संख्या NO. OFF.	विवरण DESCRIPTION	पुर्जा क्र. PART NO.	पदार्थ MATERIAL	मानक STANDARD	परिमाप DIMENSIONS	अभ्यक्ति REMARKS
1	BRACKET					

सामान्य सहिष्णुता GENERAL TOLERANCE

रेखिक परिमाप LINEAR DIMENSION

0 – 6	± 0.1
6 – 30	± 0.2
30 – 120	± 0.3
120 – 315	± 0.5
315 – 1000	± 0.8
1000 – 2000	± 1.2

कोणिक परिमाप ANGULAR DIMENSION

1 – 10	± 1°
10 – 50	± 30'
50 – 100	± 20'
> 100	± 10'

मापांक 'म्यू.एम.' में VALUE IN 'µm'

~	> 25
▽	6 – 25
▽▽	1.6 – 6
▽▽▽	0.025 – 1.6
▽▽▽▽	< 0.025

संख्या NO. OFF	संबंधित पुर्जों का आरेखण क्र. ORG. NO. OF ASSOCIATED PART	सूचक INDEX	संशोधन ALTERATION	दिनांक DATE	नाम NAME

BRACKET
DRIVE ASSY.
125 mm SCCC WINDING M/C.

मापमान SCALE	आरेखित DRAWN	30.5.90	
	जाँचा CHECKED		
	अनुमोदित APPROVED		

द्वारा बदला REPLACED BY

हेतु बदला REPLACED FOR

आरेखण क्र. DRAWING NO. VMT. SK. 119. 1100 - 41

मशीनी औजार आदिरूप फैक्टरी, अम्बरनाथ
MACHINE TOOL PROTOTYPE FACTORY, AMBARNATH

कार्यालय OFFICE: VMT

मूलमाप व अन्वायोजन NOMINAL SIZE & FIT | विचलन DEVIATION

इन आरेखणों तथा इसके साथ की सम्पूर्ण सामग्री का स्वत्वाधिकार भारत सरकार, रक्षा मंत्रालय की भारतीय आयुध निर्माणियों के पास है। भारतीय आयुध निर्माणियों के महानिर्देशक की लिखित अनुमति के बिना इनकी नकल या किसी भी रूप में इनके उद्धरण या इनमें समाहित सूचना किसी अनधिकृत व्यक्ति को उपलब्ध नहीं कराई जानी चाहिए।
THE COPYRIGHT OF THESE DRAWINGS AND ALL ATTACHMENTS THERETO BELONGS TO THE INDIAN ORDNANCE FACTORIES, MINISTRY OF DEFENCE, GOVT. OF INDIA. THEY SHOULD NOT BE COPIED, REPRODUCED IN ANY WAY OR THE INFORMATION CONTAINED THEREIN MADE AVAILABLE TO UNAUTHORISED PERSONS WITHOUT THE WRITTEN PERMISSION OF THE DIRECTOR GENERAL OF ORDNANCE FACTORIES.

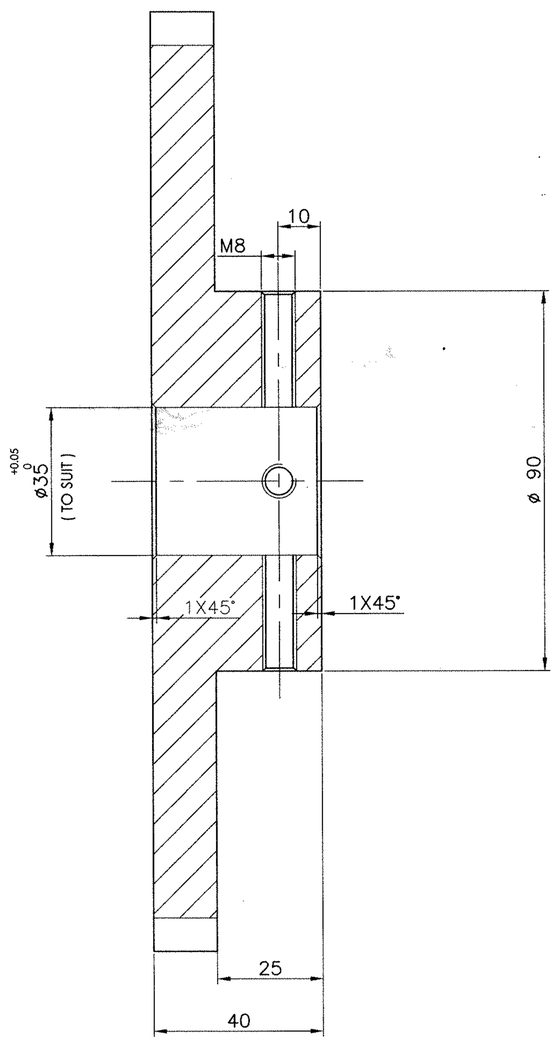

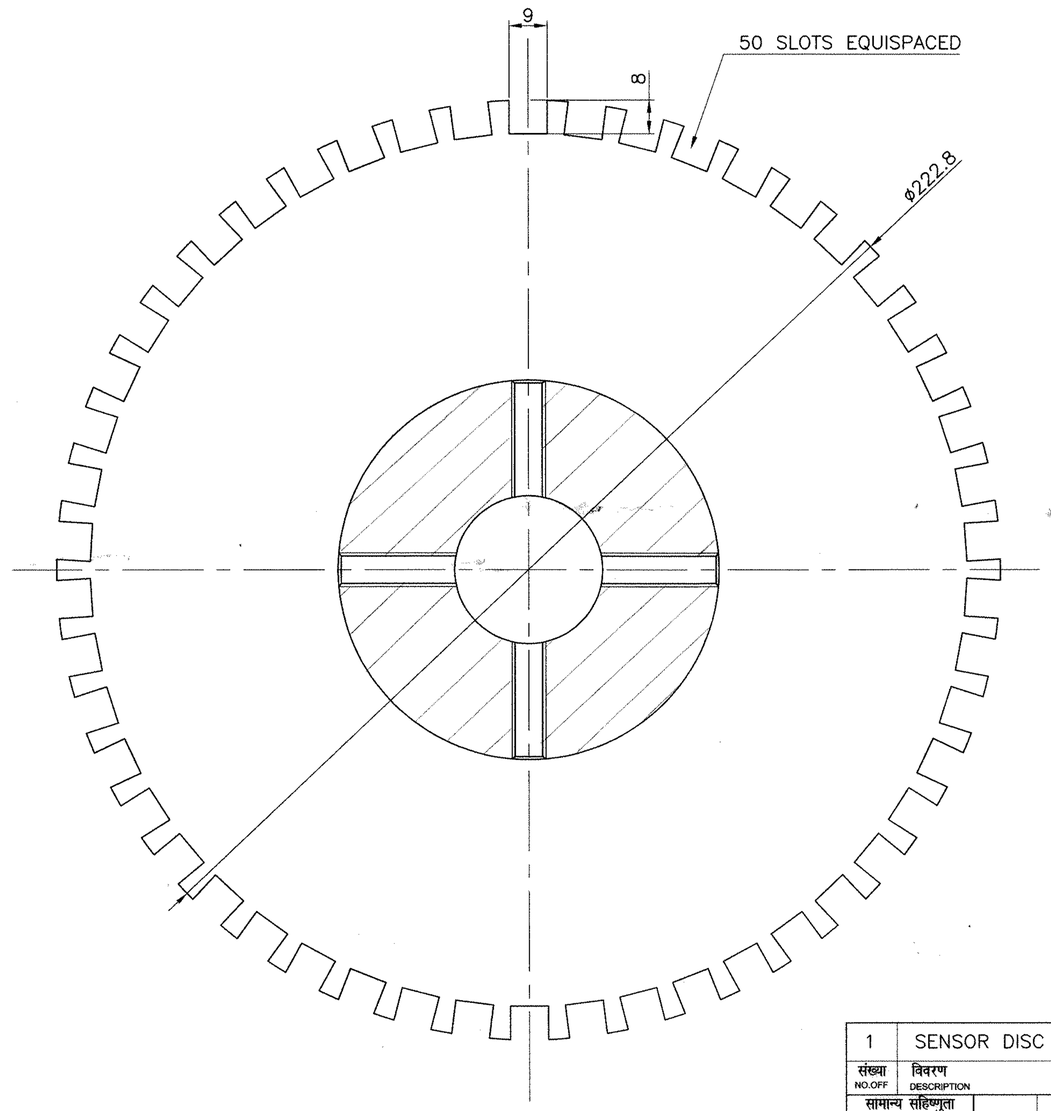

संख्या NO.OFF	विवरण DESCRIPTION	पुर्जा क्र. PART NO.	पदार्थ MATERIAL	मानक STANDARD	परिमाप DIMENSIONS	अभ्यक्ति REMARKS
1	SENSOR DISC		40C8	– IS:5517		BLACKENED

सामान्य सहिष्णुता GENERAL TOLERANCE

रेखिक परिमाप LINEAR DIMENSION

0-6	±0.1
6-30	±0.2
30-120	±0.3
120-315	±0.5
315-1000	±0.8
1000-2000	±1.2

कोणिक परिमाप ANGULAR DIMENSION

1-10	±1°
10-50	±30'
50-100	±20'
>100	±10'

मापांक 'म्यू एम' में VALUE IN "um"

~	>25
▽	8-25
▽▽	1.6-8
▽▽▽	0.025-1.6
▽▽▽▽	<0.025

संख्या NO.OFF	संबंधित पुर्जोका आरेखण क्र. DRG. NO. OF ASSOCIATED PART	सूचक INDEX	संशोधन ALTERATION	दिनांक DATE	नाम NAME
				2002	

SENSOR DISC
DRIVE ASSEMBLY
125mm SCCC WINDING M/C

मापमान SCALE 1:1	आरेखित DRAWN	13/2 NATH
	जाँचा CHECKED	13/2/02
	अनुमोदित APPROVED	
द्वारा बदला	REPLACED BY	
हेतु बदला	REPLACED FOR	

मशीनी औजार आदिरूप फैक्टरी, अम्बरनाथ
MACHINE TOOL PROTOTYPE FACTORY, AMBERNATH

कार्यालय OFFICE **VMT**

आरेखण क्र. DRAWING NO.
VMTSK–119–1008–12

मूलमाप व अन्वायोजन NOMINAL SIZE & FIT | विचलन DEVIATION

इन आरेखणो तथा इसके साथ की सम्पूर्ण सामग्री का स्वत्वाधिकार भारत सरकार रक्षा मंत्रालय की भारतीय आयुध निर्माणियों के पास है। भारतीय आयुध निर्माणियों के महानिदेशक की लिखित अनुमति के बिना इनकी नकल या किसी भी रूप में इनके उद्धरण या इनमें समाहित सूचना किसी अनधिकृत व्यक्ति को उपलब्ध नही कराई जानी चाहिए ।

THE COPYRIGHT OF THESE DRAWINGS AND ALL ATTACHMENTS THERE TO BELONGS TO THE INDIAN ORDNANCE FACTORIES, MINISTRY OF DEFENCE, GOVT. OF INDIA THEY SHOULD NOT BE COPIED, REPRODUCED IN ANY WAY OR THE INFORMATION CONTAINED THEREIN MADE AVAILABLE TO UNAUTHORISED PERSONS WITHOUT THE WRITTEN PERMISSION OF THE DIRECTOR OF ORDNANCE FACTORIES.