DS CAT No 1055-000553													
Ritningsändring	—	G	H	J	K	L							
Produktutförande	F	—	—	J.	—	L							

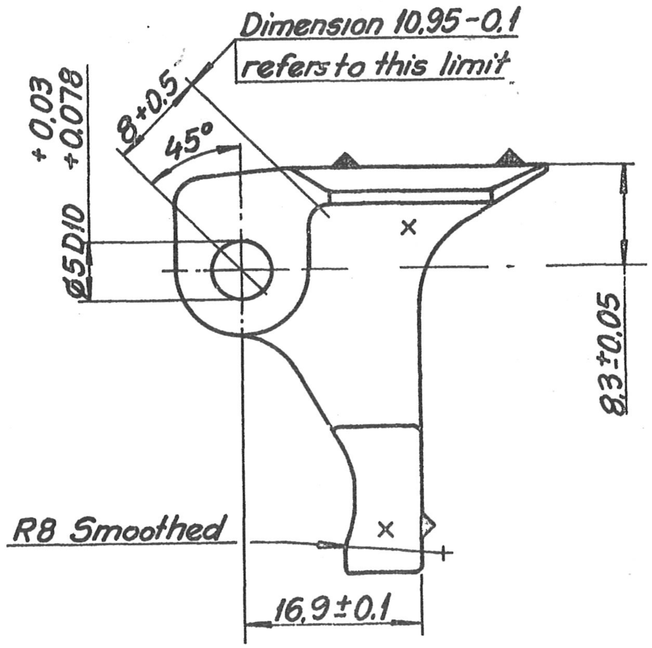

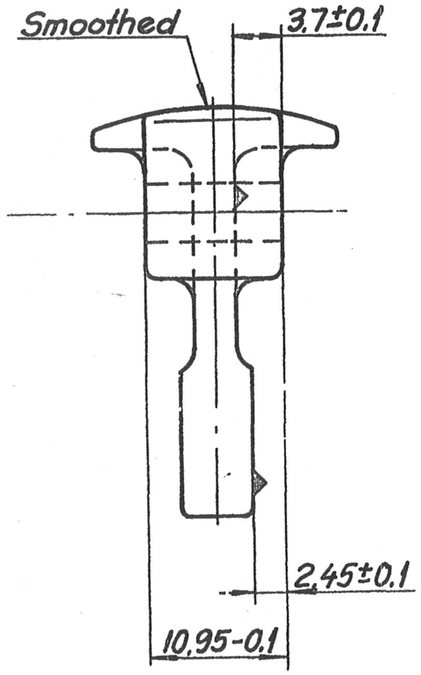

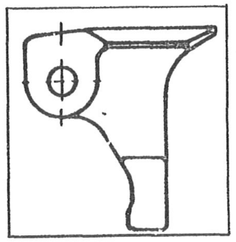

Scale 1:1

▲ × Datum surfaces for machining
Tolerances all over except where stated ISO js 13

ANTAL / PRODUKT:
MATERIALKVALITÉ: } See drawing F1312-190240
VÄRMEBEHANDLING:
YTBESKAFFENHET: √16 for machined surfaces
YTBEHANDLING (Se även not i fabrikslista): Black oxidized to GF 1003 063
GRADNING ENL HV 66

INDIGS SURFACE COATING
BLACK OXIDIZING AS PER IS: 11826 86, CLAUSE 'B' BLACK OXIDIZE COATING
SHALL ALSO MEET THE REQUIREMENTS AS PER IS: 13212 91,
CLAUSE 4 3 (FIG 1C) IN ADDITION TO REQUIREMENT OF IS. 11826.86.

Ritad GO Datum 14-08-09	Granskad Stand gt	Kop UN Kop gt	Godkänd Datum	Konstr	SCALE 2:1	Vid placering enligt europistil / Vid tillämpning av ISO, det ej utmärkt att annat gäller:	1

9-11-09		SCANNED & PRINTED WITHOUT CHANGE		
DATE	AUTHORITY	AMENDMENTS	SIG AHSP	SIG DO
PREV DCs - 15110-W, 17583-W, 18119-W & 18834-W DATED 20-12-03				
DRG SEALED - 15110-W DATED 10-10-77	SCANNED - MK	CHECKED - JLC	C'D/MAN	

CQA(W) JABALPUR

PRODUKT 9 mm Sub-Calibre Adapter — Article No. F1312-190232
NAMN Hammer (SUB-CALIBRE ADAPTER 219, 9mm) - IN INDIA
हेमर

F1312-190230

FÖRSVARETS FABRIKSVERK
CARL GUSTAFS STADS GEVÄRSFAKTORI

DS CAT No 1055-000553