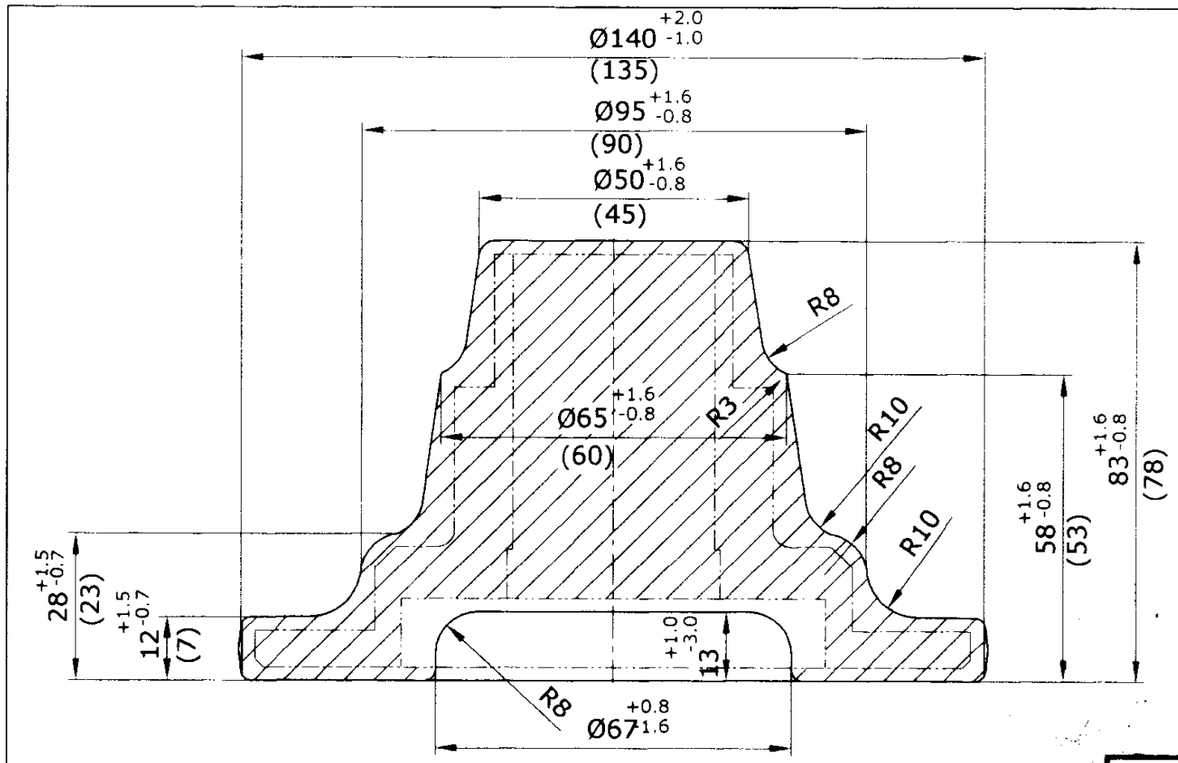

CHEMICAL COMPOSITION (%)			MECHANICAL PROPERTIES		
ELEMENT	STEEL 20X2H4A GOST 4543-71	STEEL 835M15 (EN-39B) BS: 970-83	DESCRIPTION	STEEL 20X2H4A GOST 4543-71	STEEL 835M15 (EN-39B) BS: 970-83
C	0.16 - 0.22	0.12 - 0.18	TEST BAR DIA.	-----	19 mm
Si	0.17 - 0.37	----------	TENSILE STRENGTH	130 Kgf/mm² MIN.	1310 MPa MIN.
Mn	0.30 - 0.60	0.25 - 0.50	YIELD STRENGTH	110 Kgf/mm² MIN.	----------
Cr	1.25 1.65	1.00 - 1.40	RELATIVE ELONGATION	9 % MIN.	8 % MIN.
Ni	3.25 - 3.65	3.90 - 4.30	REDUCTION OF AREA	45 % MIN.	-----
Mo	----------	0.15 - 0.30	IMPACT STRENGTH	8 Kgf.m/cm² MIN.	-----
Cu	0.30 MAX.	----------	IZOD	-----	25 MIN.
S	0.025 MAX.	0.025-0.050	KCV (CHARPY)	-----	28 MIN.
P	0.025 MAX.	0.035 MAX.			

ALTERNATE MATERIAL : STEEL 835M15 (EN39B) TO BS: 970-83.

AUTHORITY : CQA(HV) LETTER No. 091/IFD/IND-V/MTPF/OE DATED 17-03-2005

VETTED
20 JUN 2006
JWM/STD-CELL

TECHNICAL REQUIREMENTS.

1. HEAT TREAT.DIA. OF IND. ⩾ 3.8 mm. (BHN 207-269)
2. DESCALE.
3. SURFACE DEFECTS AND SCALE PITS UP TO 0.5 OF ACTUAL ALLOWANCE ARE ALLOWED.
4. MISMATCH SHOULD NOT TO EXCEED 0.8 mm.
5. RESIDUAL FIN NOT TO EXCEED 1.0 mm.
6. BUCKLING SHOULD NOT EXCEED 1.0 mm.
7. UNSPECIFIED DRAFTS = 7°
8. UNSPECIFIED RADII = 2.0 mm.
9. MARK PART NO.
10. FOLDING OF FIN ALLOWED UPTO 2 mm.
11. MACHINING DIMENSIONS ARE SHOWN IN BRACKETS.
12. UNTOLERANCED DIMENSIONS ARE FOR CONSTRUCTION.
13. PAINT RED OXIDE.
14. PILOT SAMPLE SHOULD BE APPROVED BEFORE BULK SUPPLY.

इन आरेखणो तथा इसके साथ की सम्पूर्ण सामग्री का स्वत्वाधिकार भारत सरकार रक्षा मंत्रालय की भारतीय आयुध निर्माणियों के पास है। भारतीय आयुध निर्माणियों के महानिदेशक की लिखित अनुमति के बिना इनकी नकल या किसी भी रूप में इनके उद्धरण या इनमें समाहित सूचना किसी अनधिकृत व्यक्ति को उपलब्ध नहीं कराई जानी चाहिए ।
THE COPYRIGHT OF THESE DRAWINGS AND ALL ATTACHMENTS THERE TO BELONGS TO THE INDIAN ORDNANCE FACTORIES MINISTRY OF DEFENCE, GOVT OF INDIA THEY SHOULD NOT BE COPIED, REPRODUCED IN ANY WAY OR THE INFORMATION CONTAINED THERIN MADE AVAILABLE TO UNAUTHORISED PERSONS WITHOUT THE WRITTEN PERMISSION OF THE DIRECTOR GENERAL OF ORDNANCE FACTORIES

मूलमाप व अन्वायोजन NOMINAL SIZE & FIT	विचलन DEVIATION

	FLANGE (FORGING)		STEEL 20X2H4A	GOST 4543-71		MASS = 3.59 Kg.
संख्या NO OFF	विवरण DESCRIPTION	पुर्जा क्र. PART NO	पदार्थ MATERIAL	मानक STANDARD	परिमाप DIMENSIONS	अभ्यक्ति REMARKS

सामान्य सहिष्णुता GENERAL TOLERANCE	
रेखिक परिमाप LINEAR DIMENSION	
0-6	±0.1
6-30	±0.2
30-120	±0.3
120-315	±0.5
315-1000	±0.8
1000-2000	±1.2
कोणिक परिमाप ANGULAR DIMENSION	
1-10	±1°
10-50	±30'
50-100	±20'
>100	±10'
मापांक 'म्यू एम' में VALUE IN "um"	
~	>25
▽	8-25
▽▽	1.6-8
▽▽▽	0.025-1.6
▽▽▽▽	<0.025

संख्या NO OFF	संबंधित पुर्जोका आरेखण क्र. DRG NO OF ASSOCIATED PART	सूचक INDEX	संशोधन ALTERATION	2006	दिनांक DATE	नाम NAME
				मापमान SCALE 1:1	आरेखित DRAWN	09-06 VML
					जाँचा CHECKED	29.06
					अनुमोदित APPROVED	29/06
					द्वारा बदला REPLACED BY	
					हेतु बदला REPLACED FOR	

FLANGE (FORGING)
FOR COMP. DRG. NO. 175-45-081
TRANSMISSION GEAR UNIT
CODE - 45 /T-72 & T-90.

मशीनी औजार आदिरूप फैक्टरी, अम्बरनाथ
MACHINE TOOL PROTOTYPE FACTORY, AMBERNATH

कार्यालय OFFICE: D.O.

आरेखण क्र. DRAWING NO. 175-45-081 / F

FILE PATH : D:\VML\OLD-PC\CODE-45\T-0\FORGINGS\COMPLETED\175-45-081- F DRG.

DRG. DEVELOPED FROM H.V.F AVADI ORIGINAL PRINT DATED: 16/08/1985