REVISION - I

Physical Property of polychroprene rubber BS:2752 Grade C60		
1	Hardness after Vulcanization(IRHD)	60 +3 -2
2	Density (Mg/m³)	1.3 ± 0.02
3	Minimum tensile strength (MPa) Minimum elongation at break (%)	13 250
4	Maximum compression set(%)	25
5	Resistance to liquids Volume change (%) after immersion in liquid B	0 +70
6	Resistance to low temperature in °C at which the stiffness shall not exceed 70MPa	-30

Physical Property of polychroprene rubber BS:2752 Grade C60		
7	Adhesion to and corrosion of metals	##
8	Resistance to accelerated againg i.Change in hardness degree (IRHD)	-0 +7
	ii.Maximum change in tensile strength (% of original value)	-12
	iii.Maximum change in elongation at break (% of original value)	-20
9	Ash contents	< 8%

- There shall be no corrosion or pitting of the metals,and the vulcanizates shall not adhere to the metal surfaces or show any sign of liquid exudation. Discoloration of the metal surfaces shall not be considerd cause for rejection.

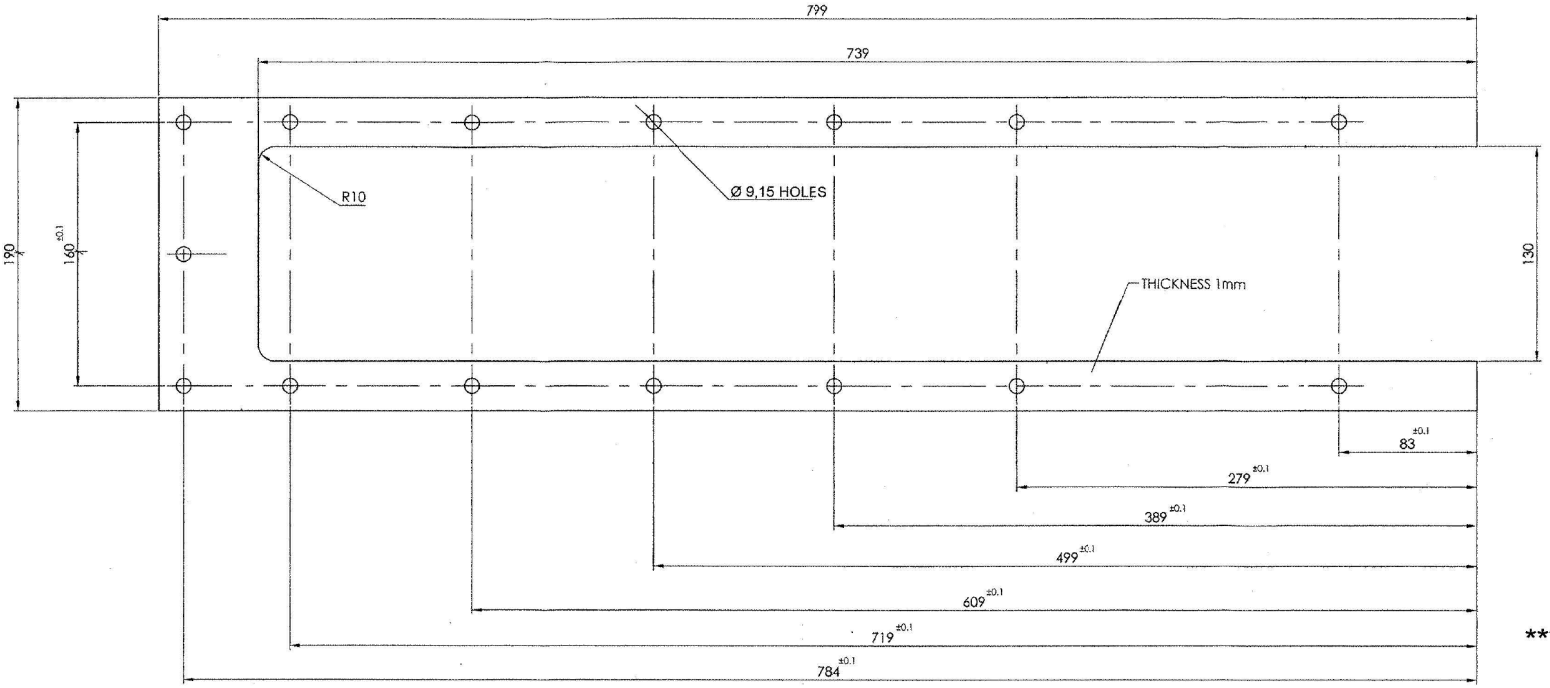

*** Polychroprene rubber BS:2752 Grade C60

संख्या NO.OFF	विवरण DESCRIPTION	पुर्जा क्र. PART NO	पदार्थ MATERIAL	मानक STANDARD	परिमाप DIMENSIONS	अभ्यर्पित REMARKS
2	GASKET-XI		***			

सामान्य सहिष्णुता GENERAL TOLERANCE

रेखिक परिमाप LINEAR DIMENSION

0-6	±0.1
6-30	±0.2
30-120	±0.3
120-315	±0.5
315-1000	±0.8
1000-2000	±1.2

कोणिक परिमाप ANGULAR DIMENSION

1-10	±1°
10-50	±30'
50-120	±20'
>120	±10'

मापांक 'म्यू एम' में VALUE IN 'um'

-	+25
7	8-25
000	3.8-8
0000	0.025-1.8
00000	<0.025

CONTROLLERATE OF NAVAL ARMAMENT INSPECTION MUMBAI

(G Ramesh)
Commander
Chief Inspector of Naval Armament
for Controller of Naval Armament Inspection

संख्या NO.OFF	संबंधित पुर्जाका आरेखण क्र. ORG. NO. OF ASSOCIATED PART	टूलक KOEK	संशोधन ALTERATION	दिनांक DATE	नाम NAME

GASKET-XI
LRMR LAUNCHER
KAVACH MOD-II

मशीनी औजार आविरूप फैक्टरी, अम्बरनाथ
MACHINE TOOL PROTOTYPE FACTORY, AMBERNATH

मापमान SCALE	1:2	
आरेखित DRAWN		Vijay
जाँचा CHECKED		
अनुमोदित APPROVED		
द्वारा बदला REPLACED BY		
हेतु बदला REPLACED FOR		
कार्यालय OFFICE	DO	
आरेखण क्र. DRAWING NO.	DW-1108-0030-12	

मूलमाप व अन्वायोजन NOMINAL SIZE & FIT | विचलन DEVIATION

इन आरेखणो तथा इसके साथ की सम्पूर्ण सामग्री का स्वाधिकार भारत सरकार रक्षा मंत्रालय की भारतीय आयुध निर्माणियो के पास है। भारतीय आयुध निर्माणियों के महानिदेशक की लिखित अनुमति के बिना इनकी नकल या किसी भी रूप में इनके उद्धरण या इनमें समाहित सूचना किसी अनधिकृत व्यक्ति को उपलब्ध नही कराई जानी चाहिए ।

THE COPYRIGHT OF THESE DRAWINGS AND ALL ATTACHMENTS THERE TO BELONGS TO THE INDIAN ORDNANCE FACTORIES, MINISTRY OF DEFENCE, GOVT. OF INDIATHEY SHOULD NOT BE COPIED,REPRODUCED IN AVY WAY OR THE INFORMATION CONTAINED THEREIN MADE AVAILABLE TO UNAUTHORIESED PERSONS WITHOUT THE WRITTEN PERMISSION OF THE DIRECTOR OF ORDNANCE FACTORIES.

REVISION - I

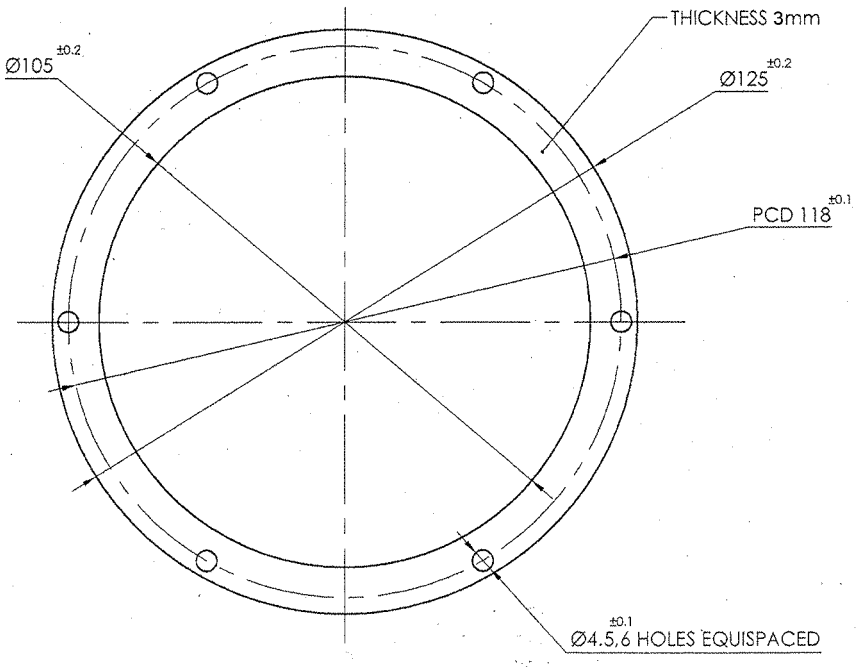

Physical Property of polychroprene rubber BS:2752 Grade C60		
1	Hardness after Vulcanization(IRHD)	60 +5 -4
2	Density (Mg/m³)	1.3 ± 0.02
3	Minimum tensile strength (MPa) Minimum elongation at break (%)	13 250
4	Maximum compression set(%)	25
5	Resistance to liquids Volume change (%) after immersion in liquid B	0 +70
6	Resistance to low temperature in C at which the stiffness shall not exceed 70MPa	-30
7	Adhesion to and corrosion of metals	##
8	Resistance to accelerated againg i.Change in hardness degree (IRHD)	-0 +7
	ii.Maximum change in tensile strength (% of original value)	-12
	iii.Maximum change in elongation at break (% of original value)	-20
9	Ash contents	< 8%

- There shall be no corrosion or pitting of the metals,and the vulcanizates shall not adhere to the metal surfaces or show any sign of liquid exudation. Discoloration of the metal surfaces shall not be considerd cause for rejection.

***
Polychroprene rubber BS:2752 Grade C60

संख्या NO.OFF	विवरण DESCRIPTION	पुर्जा क्र. PART NO.	पदार्थ MATERIAL	मानक STANDARD	परिमाप DIMENSIONS	अभ्यक्ति REMARKS
1	GASKET-XII		***			

सामान्य सहिष्णुता GENERAL TOLERANCE

रेखिक परिमाप LINEAR DIMENSION

0-6	±0.1
6-30	±0.2
30-120	±0.3
120-315	±0.5
315-1000	±0.6
1000-2000	±1.2

कोणिक परिमाप ANGULAR DIMENSION

1-10	±1°
10-50	±30'
50-100	±20'
>100	±10'

मापक 'म्यू एम' में VALUE IN "um"

~	>25
▽	6-25
▽▽	1.6-6
▽▽▽	0.025-1.6
▽▽▽▽	<0.025

CONTROLLERATE OF NAVAL ARMAMENT INSPECTION MUMBAI

(G Ramesh)
Commander
Chief Inspector Armament
for Controller Armament Inspection

संख्या NO.OFF	संबंधित पुर्जाका आरेखण क्र. DRG. NO. OF ASSOCIATED PART	सूचक INDEX	संशोधन ALTERATION	दिनांक DATE	नाम NAME

GASKET-XII
LRMR LAUNCHER
KAVACH MOD-II

मापमान SCALE 1:1	आरेखित DRAWN	Vijay
	जाँचा CHECKED	
	अनुमोदित APPROVED	
द्वारा बदला REPLACED BY		
हेतु बदला REPLACED FOR		

मशीनी औजार आदिरूप फैक्टरी, अम्बरनाथ
MACHINE TOOL PROTOTYPE FACTORY, AMBERNATH

कार्यालय OFFICE: DO

आरेखण क्र. DRAWING NO. DW-1108-0035-13

मूलमाप व अन्वायोजन NOMINAL SIZE & FIT | विचलन DEVIATION

इन आरेखणों तथा इसके साथ की सम्पूर्ण सामग्री का स्वत्वाधिकार भारत सरकार रक्षा मंत्रालय की भारतीय आयुध निर्माणियों के पास है। भारतीय आयुध निर्माणियों के महानिदेशक की लिखित अनुमति के बिना इनकी नकल या किसी भी रूप में इनके उद्धरण या इनमें समाहित सूचना किसी अनधिकृत व्यक्ति को उपलब्ध नही कराई जानी चाहिए।

THE COPYRIGHT OF THESE DRAWINGS AND ALL ATTACHMENTS THERE TO BELONGS TO THE INDIAN ORDNANCE FACTORIES, MINISTRY OF DEFENCE, GOVT. OF INDIA THEY SHOULD NOT BE COPIED,RE-PRODUCED IN ANY WAY OR THE INFORMATION CONTAINED THEREIN MADE AVAILABLE TO UNAUTHO-RIESED PERSONS WITHOUT THE WRITTEN PERMISSION OF THE DIRECTOR OF ORDNANCE FACTORIES.

REVISION-I

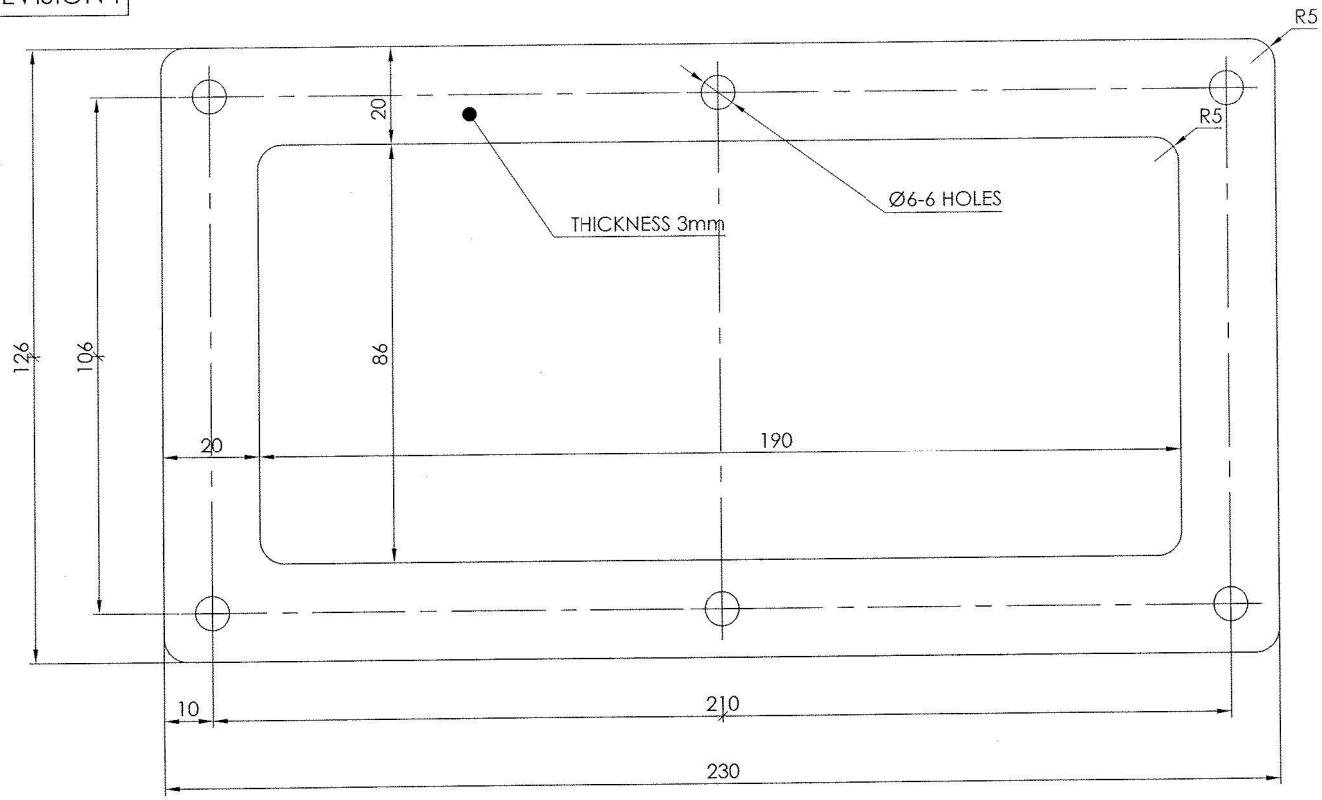

Physical property of polychroprene rubber BS:2752 Grade C60		
1	Hardness after vulcanization(IRHD)	60
2	Density (Mg/m^3)	1.3 ±0.02
3	Minimum tensile strength (Mpa) Minimum elongation at Brrak (%)	13 250
4	Maximum compression set(%)	25
5	Resistance to liquids Volume change(%)after immersion in liquid B	0 +70
6	Resistance to low temperature in °c at which the stiffness shall not exceed 70Mpa	-30
7	Adhesion to and corrosion of metals	##
8	Resistance to accelerated againg	
	i.Change in hardnes degree (IRHD)	0 +7
	ii.Maximum change in tensile strength (% of original value)	-12
	iii.Maximum change in elongation at break (% of original value)	-20
9	Ash contents	< 8%

- There shall be no corrosion or pitting of the metals and the vulcanizates shall not adhere to metal surfaces or show any sign of liquid exudation.Discoloration of the metal surfaces shall not be considered cause for rejection.

***
Polychroprene rubber BS:2752 Grade C60

संख्या NO.OFF	विवरण DESCRIPTION	पुर्जा क्र. PART NO.	पदार्थ MATERIAL	मानक STANDARD	परिमाप DIMENSIONS	अभ्यक्ति REMARKS
1	GASKET-XIV		***			

सामान्य सहिष्णुता GENERAL TOLERANCE

रैखिक परिमाप LINEAR DIMENSION

0-6	±0.1
6-30	±0.2
30-120	±0.3
120-315	±0.5
315-1000	±0.8
1000-2000	±1.2

कोणिक परिमाप ANGULAR DIMENSION

1-10	±1°
10-50	±30'
50-100	±20'
>100	±10'

मापांक 'म्यू एम' में VALUE IN "um"

~	>25
▽	8-25
▽▽	1.6-8
▽▽▽	0.025-1.6
▽▽▽▽	<0.025

संख्या NO.OFF	संबंधित पुर्जोका आरेखण क्र. DRG. NO. OF ASSOCIATED PART	सूचक INDEX	संशोधन ALTERATION	दिनांक DATE	नाम NAME
		REVISION-I	COMPONENT MODIFIED AND MATERIAL CHANGED	21.12.2011	VIJAY

GASKET-XIV
LRMR LAUNCHER
KAVACH MOD-II

मापमान SCALE	1:1	आरेखित DRAWN	12.12.2009 Vijay
		जाँचा CHECKED	
		अनुमोदित APPROVED	
द्वारा बदला REPLACED BY			
हेतु बदला REPLACED FOR			

मशीनी औजार आदिरूप फैक्टरी, अम्बरनाथ
MACHINE TOOL PROTOTYPE FACTORY, AMBERNATH

कार्यालय OFFICE: DO

आरेखण क्र. DRAWING NO. DW-1108-0045-13

मूलमाप व अन्वायोजन NOMINAL SIZE & FIT | विचलन DEVIATION

इन आरेखणो तथा इसके साथ की सम्पूर्ण सामग्री का स्वत्वाधिकार भारत सरकार रक्षा मंत्रालय की भारतीय आयुध निर्माणियों के पास है। भारतीय आयुध निर्माणियों के महानिदेशक की लिखित अनुमति के बिना इनकी नकल या किसी भी रूप में इनके उद्धरण या इनमें समाहित सूचना किसी अनधिकृत व्यक्ति को उपलब्ध नही कराई जानी चाहिए ।

THE COPYRIGHT OF THESE DRAWINGS AND ALL ATTACHMENTS THERE TO BELONGS TO THE INDIAN ORDNANCE FACTORIES, MINISTRY OF DEFENCE, GOVT. OF INDIATHEY SHOULD NOT BE COPIED,RE-PRODUCED IN ANY WAY OR THE INFORMATION CONTAINED THEREIN MADE AVAILABLE TO UNAUTHO-RIESED PERSONS WITHOUT THE WRITTEN PERMISSION OF THE DIRECTOR OF ORDNANCE FACTORIES.

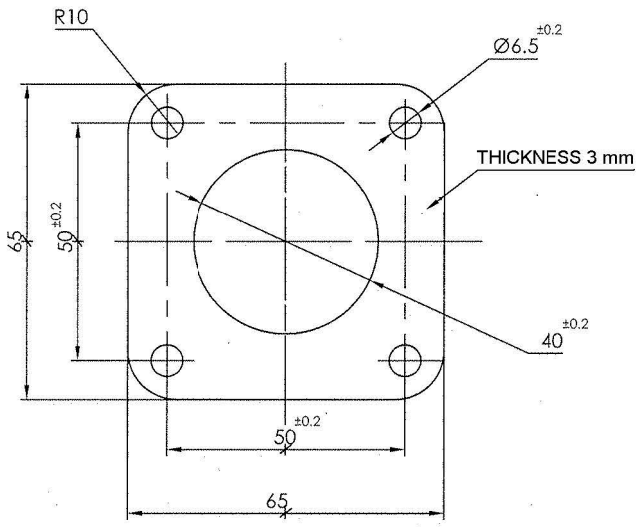

Physical Property of polychroprene rubber BS:2752 Grade C60		
1	Hardness after Vulcanization(IRHD)	60 $^{+5}_{-4}$
2	Density (Mg/m³)	1.3 ± 0.02
3	Minimum tensile strength (MPa) Minimum elongation at break (%)	13 250
4	Maximum compression set(%)	25
5	Resistance to liquids Volume change (%) after immersion in liquid B	0 +70
6	Resistance to low temperature in C at which the stiffness shall not exceed 70MPa	-30
7	Adhesion to and corrosion of metals	##
8	Resistance to accelerated againg i.Change in hardness degree (IRHD)	-0 +7
	ii.Maximum change in tensile strength (% of original value)	-12
	iii.Maximum change in elongation at break (% of original value)	-20
9	Ash contents	< 8%

- There shall be no corrosion or pitting of the metals,and the vulcanizates shall not adhere to the metal surfaces or show any sign of liquid exudation. Discoloration of the metal surfaces shall not be considerd cause for rejection.

***
Polychroprene rubber BS:2752 Grade C60

संख्या NO.OFF	विवरण DESCRIPTION	पुर्जा क्र. PART NO.	पदार्थ MATERIAL	मानक STANDARD	परिमाप DIMENSIONS	अभ्यक्ति REMARKS
1	GASKET-XV		***			

सामान्य सहिष्णुता GENERAL TOLERANCE

रेखिक परिमाप LINEAR DIMENSION

0-6	±0.1
6-30	±0.2
30-120	±0.3
120-315	±0.5
315-1000	±0.8
1000-2000	±1.2

कोणिक परिमाप ANGULAR DIMENSION

1-10	±1°
10-50	±30'
50-100	±20'
>100	±10'

मापांक 'म्यू एम' में VALUE IN "um"

~	>25
▽	8-25
▽▽	1.6-8
▽▽▽	0.025-1.6
▽▽▽▽	<0.025

संख्या NO.OFF	संबंधित पुर्जोका आरेखण क्र. DRG. NO. OF ASSOCIATED PART	सूचक INDEX	संशोधन ALTERATION	दिनांक DATE	नाम NAME

GASKET-XV
LRMR LAUNCHER
KAVACH MOD-II

मापमान SCALE			
NTS	आरेखित DRAWN		Vijay
	जाँचा CHECKED		
	अनुमोदित APPROVED		

द्वारा बदला REPLACED BY

हेतु बदला REPLACED FOR

मशीनी औजार आदिरूप फैक्टरी, अम्बरनाथ

MACHINE TOOL PROTOTYPE FACTORY, AMBERNATH

कार्यालय OFFICE: DO

आरेखण क्र. DRAWING NO.: DW-1108-0056-13

मूलमाप व अन्वायोजन NOMINAL SIZE & FIT | विचलन DEVIATION

इन आरेखणो तथा इसके साथ की सम्पूर्ण सामग्री का स्वत्वाधिकार भारत सरकार रक्षा मंत्रालय की भारतीय आयुध निर्माणियों के पास है। भारतीय आयुध निर्माणियों के महानिदेशक की लिखित अनुमति के बिना इनकी नकल या किसी भी रूप में इनके उद्धरण या इनमें समाहित सूचना किसी अनधिकृत व्यक्ति को उपलब्ध नही कराई जानी चाहिए ।

THE COPYRIGHT OF THESE DRAWINGS AND ALL ATTACHMENTS THERE TO BELONGS TO THE INDIAN ORDNANCE FACTORIES, MINISTRY OF DEFENCE, GOVT. OF INDIATHEY SHOULD NOT BE COPIED,REPRODUCED IN ANY WAY OR THE INFORMATION CONTAINED THEREIN MADE AVAILABLE TO UNAUTHORIESED PERSONS WITHOUT THE WRITTEN PERMISSION OF THE DIRECTOR OF ORDNANCE FACTORIES

REVISION - I

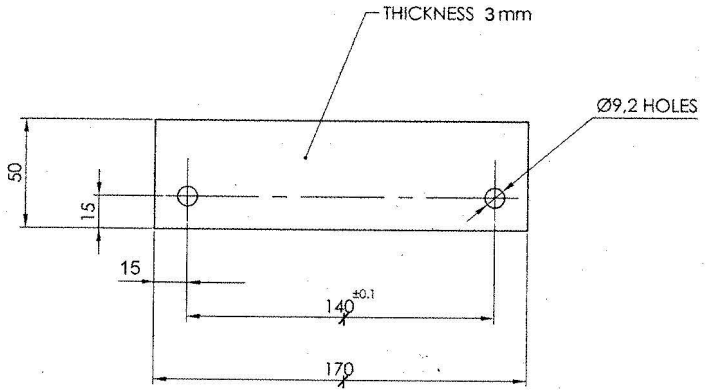

Physical Property of polychroprene rubber BS:2752 Grade C60		
1	Hardness after Vulcanization(IRHD)	60 $^{+5}_{-4}$
2	Density (Mg/m³)	1.3 ± 0.02
3	Minimum tensile strength (MPa) Minimum elongation at break (%)	13 250
4	Maximum compression set(%)	25
5	Resistance to liquids Volume change (%) after immersion in liquid B	0 +70
6	Resistance to low temperature in C at which the stiffness shall not exceed 70MPa	-30
7	Adhesion to and corrosion of metals	##
8	Resistance to accelerated againg i.Change in hardness degree (IRHD)	-0 +7
	ii.Maximum change in tensile strength (% of original value)	-12
	iii.Maximum change in elongation at break (% of original value)	-20
9	Ash contents	< 8%

- There shall be no corrosion or pitting of the metals,and the vulcanizates shall not adhere to the metal surfaces or show any sign of liquid exudation. Discoloration of the metal surfaces shall not be considerd cause for rejection.

*** Polychroprene rubber BS:2752 Grade C60

संख्या NO.OFF	विवरण DESCRIPTION	पुर्जा क्र. PART NO.	पदार्थ MATERIAL	मानक STANDARD	परिमाप DIMENSIONS	अभ्यक्ति REMARKS
1	GASKET-I		***			

सामान्य सहिष्णुता GENERAL TOLERANCE

रेखिक परिमाप LINEAR DIMENSION

0-6	±0.1
6-30	±0.2
30-120	±0.3
120-315	±0.5
315-1000	±0.8
1000-2000	±1.2

कोणिक परिमाप ANGULAR DIMENSION

1-10	±1°
10-50	±30'
50-100	±20'
>100	±10'

मापांक 'म्यू एम' में VALUE IN "um"

~	>25
▽	6-25
▽▽	1.6-6
▽▽▽	0.025-1.6
▽▽▽▽	<0.025

CONTROLLERATE OF NAVAL ARMAMENT INSPECTION MUMBAI

CJC

(G Ramesh)
Commander
Chief Inspector of Naval Armament
for Controller of Naval Armament Inspection

संख्या NO OFF	संबंधित पुर्जोका आरेखण क्र. DRG. NO. OF ASSOCIATED PART	सूचक INDEX	संशोधन ALTERATION	दिनांक DATE	नाम NAME

GASKET-I
SR LAUNCHER
KAVACH MOD-II

मापमान SCALE	आरेखित DRAWN	3.1.17	Vijay
1:2	जाँचा CHECKED	"	
	अनुमोदित APPROVED		
द्वारा बदला REPLACED BY			
हेतु बदला REPLACED FOR			

मशीनी औजार आदिरूप फैक्टरी, अम्बरनाथ
MACHINE TOOL PROTOTYPE FACTORY, AMBERNATH

कार्यालय OFFICE: DO

आरेखण क्र. DRAWING NO. DW-1109-0015-13

मूलमाप व अन्वायोजन NOMINAL SIZE & FIT | विचलन DEVIATION

इन आरेखणो तथा इसके साथ की सम्पूर्ण सामग्री का स्वत्वाधिकार भारत सरकार रक्षा मंत्रालय की भारतीय आयुध निर्माणियों के पास है। भारतीय आयुध निर्माणियों के महानिदेशक की लिखित अनुमति के बिना इनकी नकल या किसी भी रूप में इनके उद्धरण या इनमें समाहित सूचना किसी अनधिकृत व्यक्ति को उपलब्ध नही कराई जानी चाहिए ।

THE COPYRIGHT OF THESE DRAWINGS AND ALL ATTACHMENTS THERE TO BELONGS TO THE INDIAN ORDNANCE FACTORIES, MINISTRY OF DEFENCE, GOVT. OF INDIATHEY SHOULD NOT BE COPIED,REPRODUCED IN ANY WAY OR THE INFORMATION CONTAINED THEREIN MADE AVAILABLE TO UNAUTHORIESED PERSONS WITHOUT THE WRITTEN PERMISSION OF THE DIRECTOR OF ORDNANCE FACTORIES.