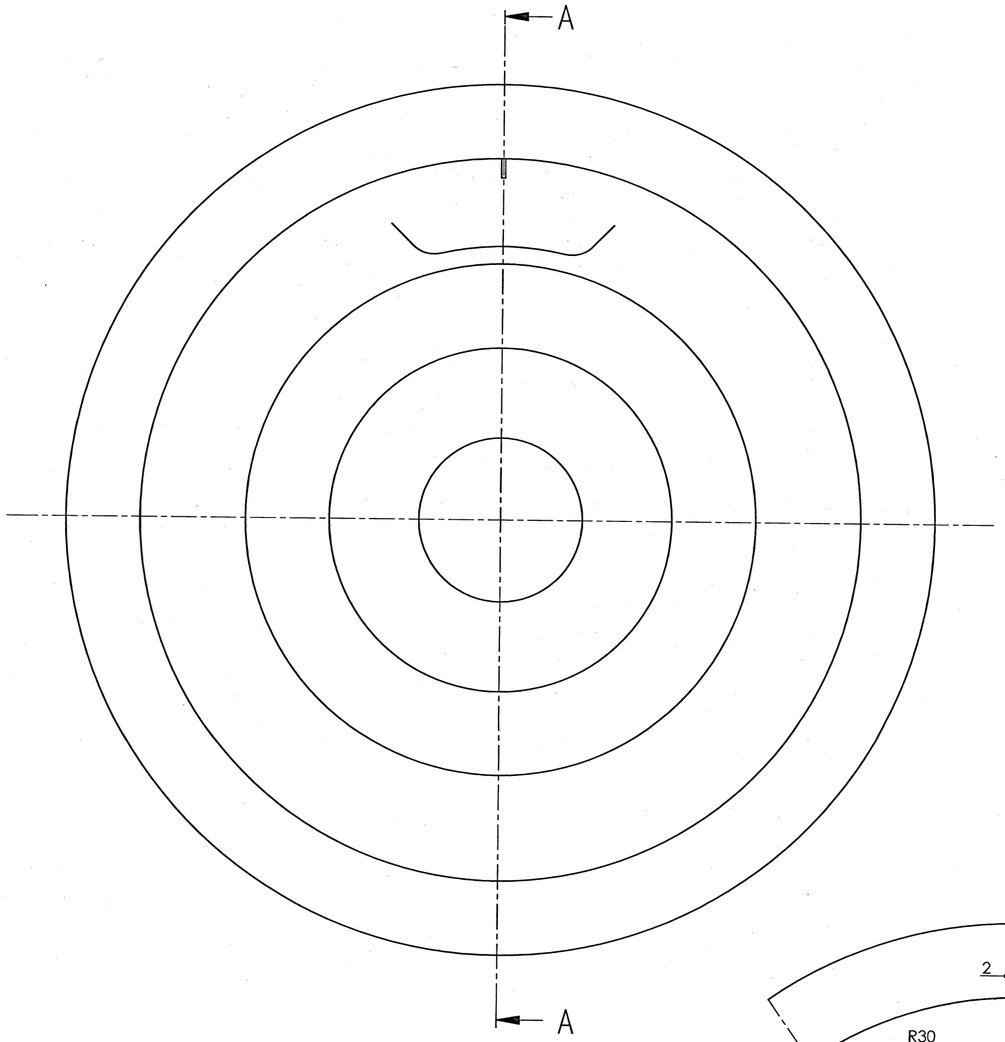

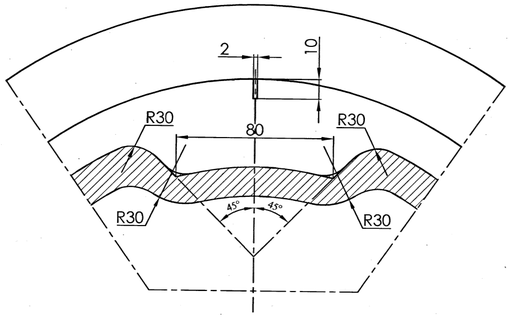

SECTION B-B

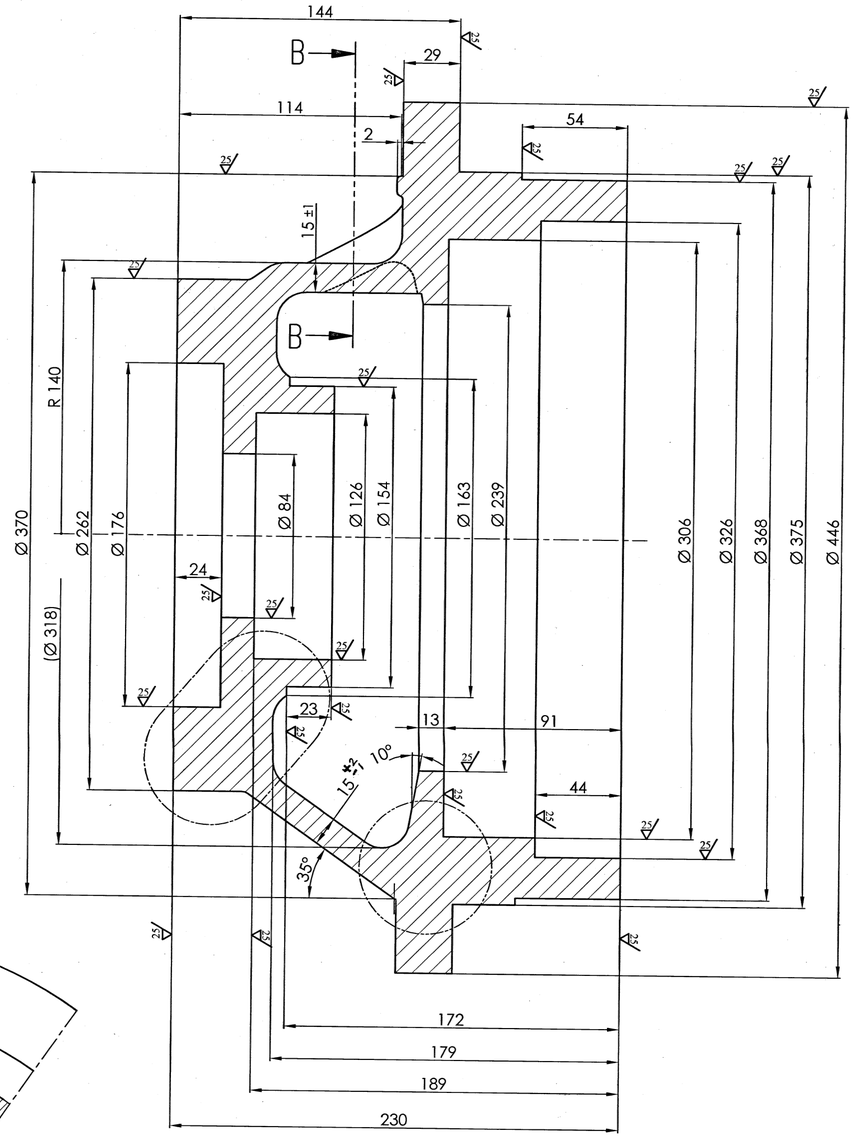

SECTION A-A

WEIGHT : 68 kg. (APPROX.)

NOTES;-

1. ALL CASTING RADII ARE 15mm UNLESS OTHERWISE STATED.
2. CASTING SHOULD BE FREE FROM DEFECTS VIZ BLOW HOLES,INCLUSION & CRACKS ETC.
3. CASTING SHOULD BE SUPPLIED IN THE HEAT TREATED CONDITION TO ACHIEVE MECHANICAL PROPERTIES AS SPECIFIED.
4. CASTING AND TEST BAR SHOULD BE HEAT TREATED AT SAME CONDITION.
5. PILOT SAMPLE TO BE APPROVED BEFORE BULK SUPPLY.
6. CASTING SHOULD BE TESTED FOR RADIOGRAPHIC TEST AS PER ASTM E - 446 -1998, LEVEL-I
7. ---------- SPECIAL STRESS AREAS
8. SURFACES MARKED 25 TOLERANCES INTERNAL $^{0}_{-1}$ EXTERNAL $^{+1}_{0}$ APPLY

ALTERNATE MATL : IS : 1865 - 1991 , SG 500/7

AUTHORITY CQAW LETTER NO 3D2141/CQAW/155mm/45Cal/SV dt. 17 oct 2015

इन आरेखणो तथा इसके साथ की सम्पूर्ण सामग्री का स्वत्वाधिकार भारत सरकार रक्षा मंत्रालय की भारतीय आयुध निर्माणियों के पास है। भारतीय आयुध निर्माणियों के महानिदेशक की लिखित अनुमति के बिना इनकी नकल या किसी भी रूप में इनके उद्धरण या इनमें समाहित सूचना किसी अनधिकृत व्यक्ति को उपलब्ध नही कराई जानी चाहिए ।
THE COPYRIGHT OF THESE DRAWINGS AND ALL ATTACHMENTS THERETO BELONGS TO THE INDIAN ORDNANCE FACTORIES, MINISTRY OF DEFENCE, GOVT. OF INDIA. THEY SHOULD NOT BE COPIED,REPRODUCED IN ANY WAY OR THE INFORMATION CONTAINED THEREIN MADE AVAILABLE TO UNAUTHORISED PERSONS WITHOUT THE WRITTEN PERMISSION OF THE DIRECTOR GENERAL OF ORDNANCE FACTORIES.

मूलमाप व अन्वायोजन NOMINAL SIZE & FIT	विचलन DEVIATION

संख्या NO.OFF	विवरण DESCRIPTION	पुर्जा क्र. PART NO.	पदार्थ MATERIAL	मानक STANDARD	परिमाप DIMENSIONS	अभ्यर्पित REMARKS
1	CASTING	1	SIS 0727-02			

सामान्य सहिष्णुता GENERAL TOLERANCE

रेखिक परिमाप LINEAR DIMENSION

0-6	±0.1
6-30	±0.2
30-120	±0.3
120-315	±0.5
315-1000	±0.8
1000-2000	±1.2

कोणिक परिमाप ANGULAR DIMENSION

1-10	±1°
10-50	±30'
50-100	±20'
>100	±10'

मापांक 'म्यू एम' में VALUE IN "um"

-	>25
▽	6-25
▽▽	1.6-6
▽▽▽	0.025-1.6
▽▽▽▽	<0.025

संख्या NO.OFF	संबंधित पुर्जाका आरेखण क्र. DRG. NO. OF ASSOCIATED PART	सूचक INDEX	संशोधन ALTERATION	दिनांक DATE	नाम NAME
				2011	

CASTING (SG IRON) FOR GEAR HOUSING
PROOF MACHINED BLANK
WHEEL CARRIAGE ASSY
155 mm HOWITZER BOFORS GUN

मापमान SCALE	NTS	
आरेखित DRAWN		3/11
जाँचा CHECKED		
अनुमोदित APPROVED		
द्वारा बदला REPLACED BY		
हेतु बदला REPLACED FOR		
आरेखण क्र. DRAWING NO.	2024620 - 2	

मशीनी औजार आदिरूप फैक्टरी, अम्बरनाथ
MACHINE TOOL PROTOTYPE FACTORY, AMBERNATH

कार्यालय OFFICE D.O

REFER DRG.NO. 2024620