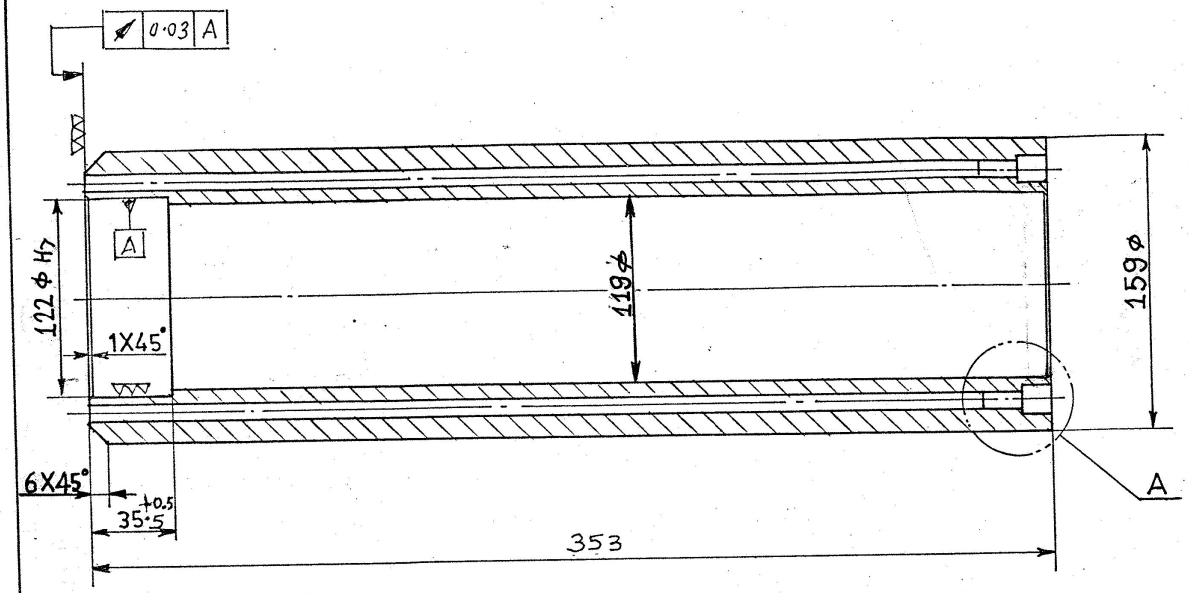

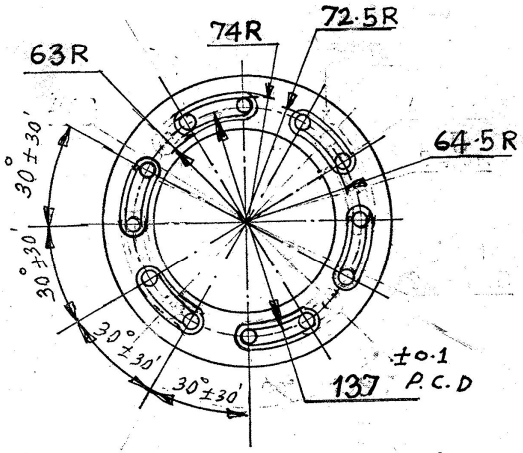

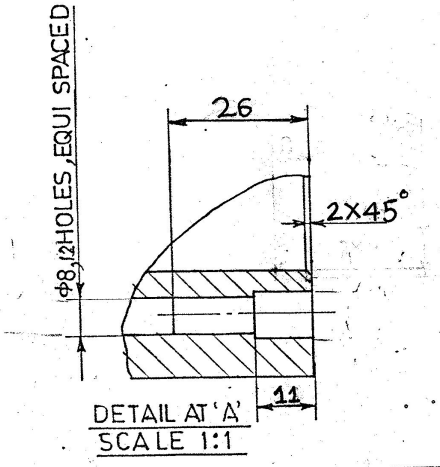

@ STAINLESS STEELS
※ IS:1570-04Cr 18Ni 10Ti 20
(PART 5)
@ REFERENCE IS:6529-1972

▽▽ (▽▽▽)

NO. OFF.	DESCRIPTION	पूर्जा क्र. PART NO.	MATERIAL	STANDARD	DIMENSIONS	REMARKS
3	TUBE-III		※			

GENERAL TOLERANCE	
LINEAR DIMENSION	
0 – 6	± 0.1
6 – 30	± 0.2
30 – 120	± 0.3
120 – 315	± 0.5
315 – 1000	± 0.8
1000 – 2000	± 1.2
ANGULAR DIMENSION	
1 – 10	± 1°
10 – 50	± 30'
50 – 100	± 20'
> 100	± 10'
VALUE IN 'μm'	
~	> 25
▽	8 – 25
▽▽	1.6 – 8
▽▽▽	0.025 – 1.6
▽▽▽▽	< 0.025

NO. OFF	DRG. NO. OF ASSOCIATED PART	INDEX	ALTERATION	DATE	NAME
		@	STANDARD ADDED	4/11/19	

TUBE - III
MANDREL ASSY
FOR 125mm SC CC
WINDING M/C

SCALE	1:2
DRAWN	28.4.99
CHECKED	25.5.99
APPROVED	

122 ϕ H7 | +0.040 | 0
NOMINAL SIZE & FIT | DEVIATION

मशीनी औजार आदिरूप फैक्टरी, अम्बरनाथ
MACHINE TOOL PROTOTYPE FACTORY, AMBARNATH

OFFICE: WMT

REPLACED BY:
REPLACED FOR:

DRAWING NO. VMT·SK·119·10304-13

इन आरेखणों तथा इसके साथ की सम्पूर्ण सामग्री का स्वत्वाधिकार भारत सरकार, रक्षा मंत्रालय की भारतीय आयुध निर्माणियों के पास है। भारतीय आयुध निर्माणियों के महानिदेशक की लिखित अनुमति के बिना इनकी नकल या किसी भी रूप में इनके उद्धरण या इनमें समाहित सूचना किसी अनधिकृत व्यक्ति को उपलब्ध नहीं कराई जानी चाहिए।
THE COPYRIGHT OF THESE DRAWINGS AND ALL ATTACHMENTS THERETO BELONGS TO THE INDIAN ORDNANCE FACTORIES, MINISTRY OF DEFENCE, GOVT. OF INDIA. THEY SHOULD NOT BE COPIED, RE-PRODUCED IN ANY WAY OR THE INFORMATION CONTAINED THEREIN MADE AVAILABLE TO UN-AUTHORISED PERSONS WITHOUT THE WRITTEN PERMISSION OF THE DIRECTOR GENERAL OF ORDNANCE FACTORIES.

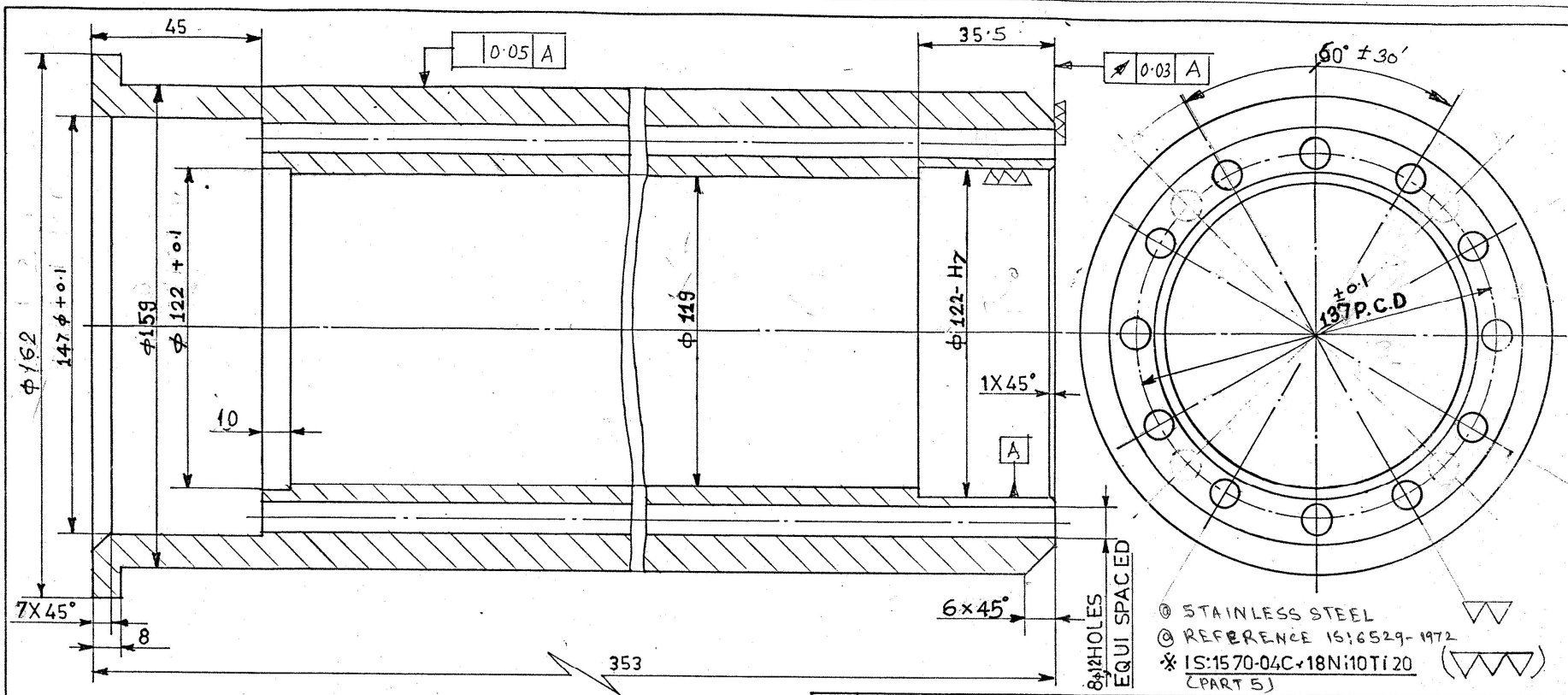

3	TUBE-I		※			
संख्या NO. OFF.	विवरण DESCRIPTION	पुर्जा क्र. PART NO.	पदार्थ MATERIAL	मानक STANDARD	परिमाप DIMENSIONS	अभ्यक्ति REMARKS

सामान्य सहिष्णुता GENERAL TOLERANCE	
रेखिक परिमाप LINEAR DIMENSION	
0 – 6	± 0.1
6 – 30	± 0.2
30 – 120	± 0.3
120 – 315	± 0.5
315 – 1000	± 0.8
1000 – 2000	± 1.2
कोणिक परिमाप ANGULAR DIMENSION	
1 – 10	± 1°
10 – 50	± 30'
50 – 100	± 20'
> 100	± 10'
मापांक 'म्यु.एम.' में VALUE IN 'μm'	
~	> 25
▽	8 – 25
▽▽	1.6 – 8
▽▽▽	0.025 – 1.6
▽▽▽▽	< 0.025

संख्या NO. OFF	संबंधित पुर्जोंका आरेखण क्र. DRG. NO. OF ASSOCIATED PART	सूचक INDEX	संशोधन ALTERATION	दिनांक DATE	नाम NAME
		@	STANDARD ADDED	5/11/19	[signature]

TUBE-I
MANDREL ASSY
FOR 125mm SCCC
WINDING M/C

मापमान SCALE	आरेखित DRAWN	22.4.99	[signature]
1:1	जाँचा CHECKED	25.5.99	[signature]
	अनुमोदित APPROVED		[signature]

द्वारा बदला REPLACED BY

हेतु बदला REPLACED FOR

आरेखण क्र. DRAWING NO.
VMT.SK.119.10303-13

कार्यालय OFFICE
WMT

मशीनी औजार आदिरूप फैक्टरी, अम्बरनाथ
MACHINE TOOL PROTOTYPE FACTORY, AMBARNATH

122 φ H7	+0·040
मूलमाप व अन्वायोजन NOMINAL SIZE & FIT	विचलन DEVIATION

इन आरेखणों तथा इसके साथ की सम्पूर्ण सामग्री का स्वत्वाधिकार भारत सरकार, रक्षा मंत्रालय की भारतीय आयुध निर्माणियों के पास है। भारतीय आयुध निर्माणियों के महानिदेशक की लिखित अनुमति के बिना इनकी नकल या किसी भी रूप में इनके उद्धरण या इनमें समाहित सूचना किसी अनधिकृत व्यक्ति को उपलब्ध नहीं कराई जानी चाहिए।
THE COPYRIGHT OF THESE DRAWINGS AND ALL ATTACHMENTS THERETO BELONGS TO THE INDIAN ORDNANCE FACTORIES, MINISTRY OF DEFENCE, GOVT. OF INDIA. THEY SHOULD NOT BE COPIED, REPRODUCED IN ANY WAY OR THE INFORMATION CONTAINED THEREIN MADE AVAILABLE TO UNAUTHORISED PERSONS WITHOUT THE WRITTEN PERMISSION OF THE DIRECTOR GENERAL OF ORDNANCE FACTORIES.

303

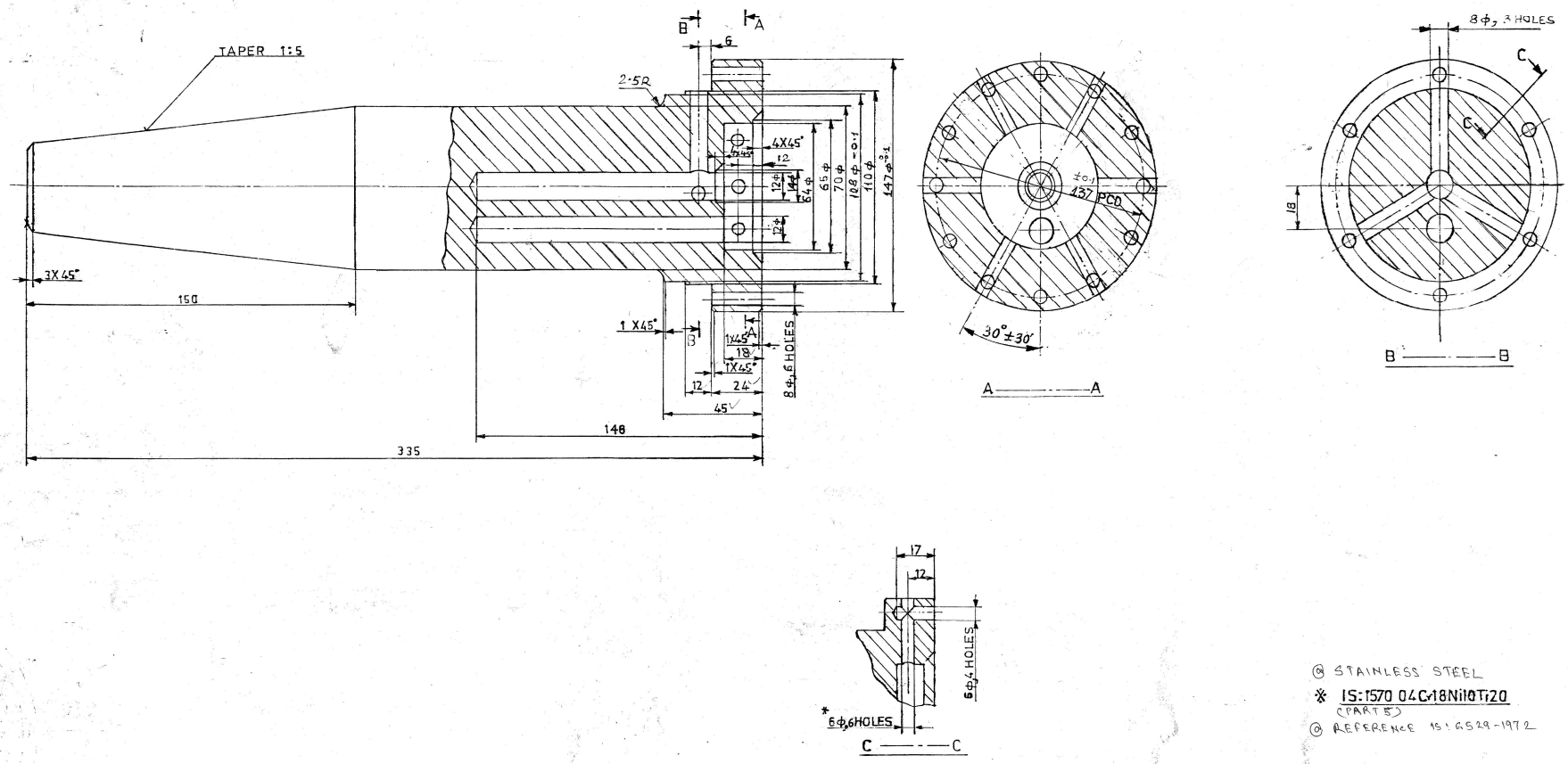

@ STAINLESS STEEL

※ IS:1570 04Cr18Ni10Ti20 (PART 5)

@ REFERENCE IS:6529-1972

3.	CONE		※			
संख्या NO. OFF.	विवरण DESCRIPTION	पूर्जा क्र PART NO	पदार्थ MATERIAL	मानक STANDARD	परिमाप DIMENSIONS	अभ्यर्थित REMARKS

सामान्य सहिष्णुता GENERAL TOLERANCE	
रेखिक परिमाप LINEAR DIMENSION	
0 – 6	±0.1
6 – 30	±0.2
30 – 120	±0.3
120 – 315	±0.5
315 – 1000	±0.8
1000 – 2000	±1.2

कोणिक परिमाप ANGULAR DIMENSION	
1 – 10	± 1°
10 – 50	± 30'
50 – 100	± 20'
> 100	± 10'

संख्या NO. OFF	संबंधित पुर्जोका आरेखण क्र. DWG NO OF ASSOCIATED PART	सूचक INDEX	संशोधन ALTERATION	दिनांक DATE	नाम NAME
		@	STANDARD ADDED	5/11/79	[illegible]
		X	2·5R ADDED, 6 HOLES WAS 4 HOLES	[illegible]	

मापांक म्यू एम. म VALUE IN μm	
~	> .25
▽	.8 – .25
▽▽	.16 – .8
▽▽▽	0.025 – 1.6
▽▽▽▽	< 0.015

CONE
MANDREL ASSY
FOR 125mm SCCC
WINDING M/C.

मशीनी औजार आदिरूप फैक्टरी, अम्बरनाथ
MACHINE TOOL PROTOTYPE FACTORY, AMBARNATH

कार्यालय OFFICE: WMT

मापमान SCALE	आरेखित DRAWN	25.5.79	[illegible]
1:1	जांचा CHECKED	25.5.79	[illegible]
	अनुमोदित APPROVED		[illegible]

द्वारा बदला REPLACED BY

हेतु बदला REPLACEMENT FOR

आरेखण क्र. DRAWING NO. VMTSK.119.10302-11

इन आरेखणों तथा इसके साथ की सम्पूर्ण सामग्री का स्वत्वाधिकार भारत सरकार, रक्षा मंत्रालय की भारतीय आयुध निर्माणियों के पास है। भारतीय आयुध निर्माणियों के महानिदेशक की लिखित अनुमति के बिना इनकी नकल या किसी भी रूप में इनके उद्धरण या इनमें समाहित सूचना किसी अनधिकृत व्यक्ति को उपलब्ध नहीं कराई जानी चाहिए।
THE COPYRIGHT OF THESE DRAWINGS AND ALL ATTACHMENTS THERETO BELONGS TO THE INDIAN ORDNANCE FACTORIES, MINISTRY OF DEFENCE, GOVT. OF INDIA. THEY SHOULD NOT BE COPIED, REPRODUCED IN ANY WAY OR THE INFORMATION CONTAINED THEREIN MADE AVAILABLE TO UNAUTHORISED PERSONS WITHOUT THE WRITTEN PERMISSION OF THE DIRECTOR GENERAL OF ORDNANCE FACTORIES

मूलमाप व अन्वायोजन NOMINAL SIZE & FIT | विचलन DEVIATION