Ф. 7230 (Форма 1 ГОСТ 2.104—)

Ю-27.87.257

Rz80 (√)

Перв. примен. Ю-36.66.107

Справ. №

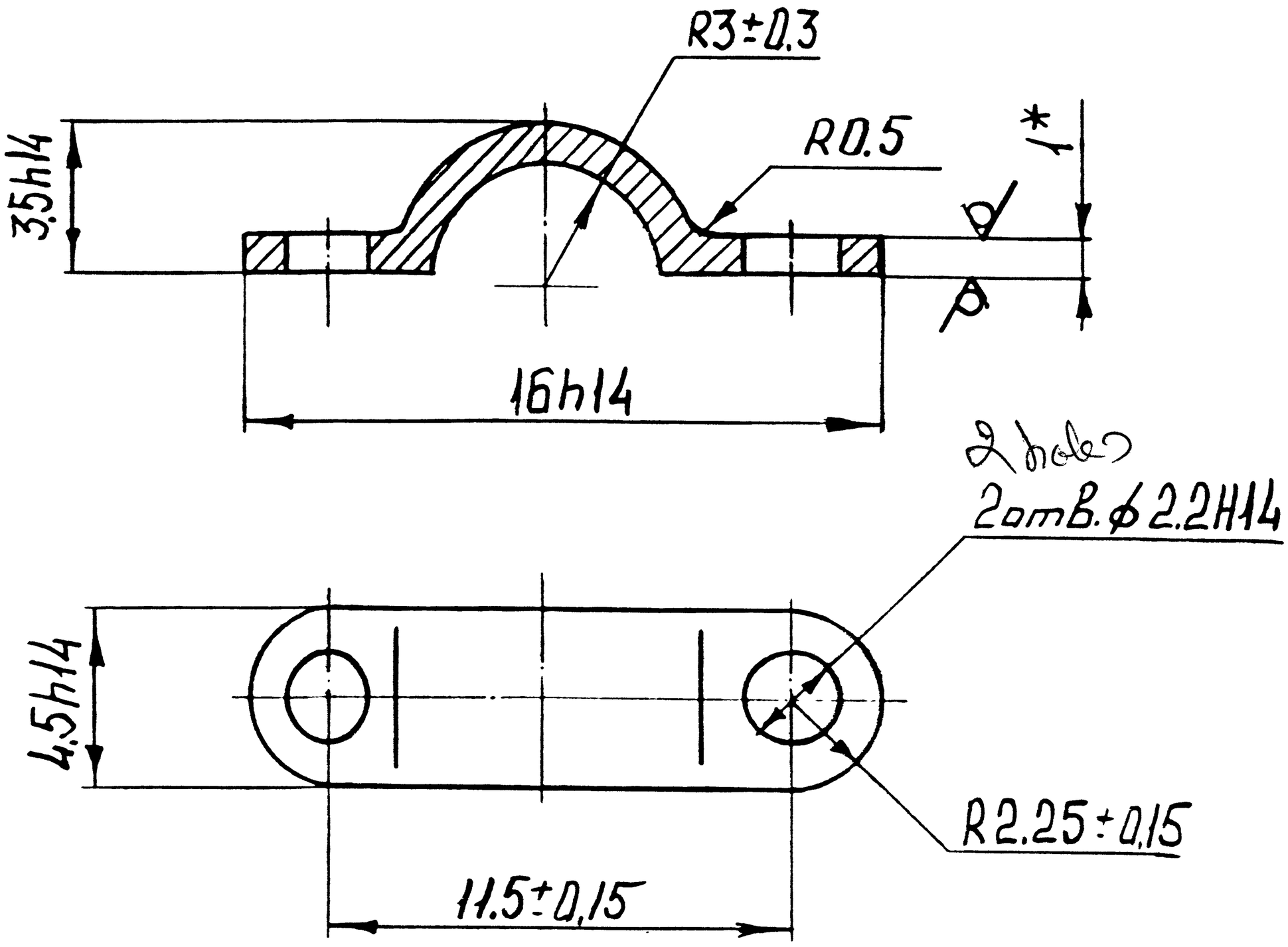

TRIPLICATE T-90S.

Dimensions for refrence.

1. * Размеры для справок.
2. Покрытие Ц6.хр. Coating Zn6 Chromotizyn.

PZU-7 | KD | F-3 | 12

AL-3/12

ПЗУ-7

Ю-27.87.257

Изм	Лист	№ докум.	Подпись	Дата
Разраб.				
Провер.				
Т. контр.				
Н. Контр.				
Утвердил				

Bracket/ Clamp
Скоба

Strip
Лента 10-М-2-1
ГОСТ 503-81

Лит.	Масса	Масштаб
О1	0,0008	5:1
Лист	Листов 1	

Подпись и дата

Инв. № дубл.

Взам. инв. №

Подпись и дата

Инв. № подл.

Формат А4