Ю-75.96.205

Перв. примен. | Ю-44.31.911

Справ. №

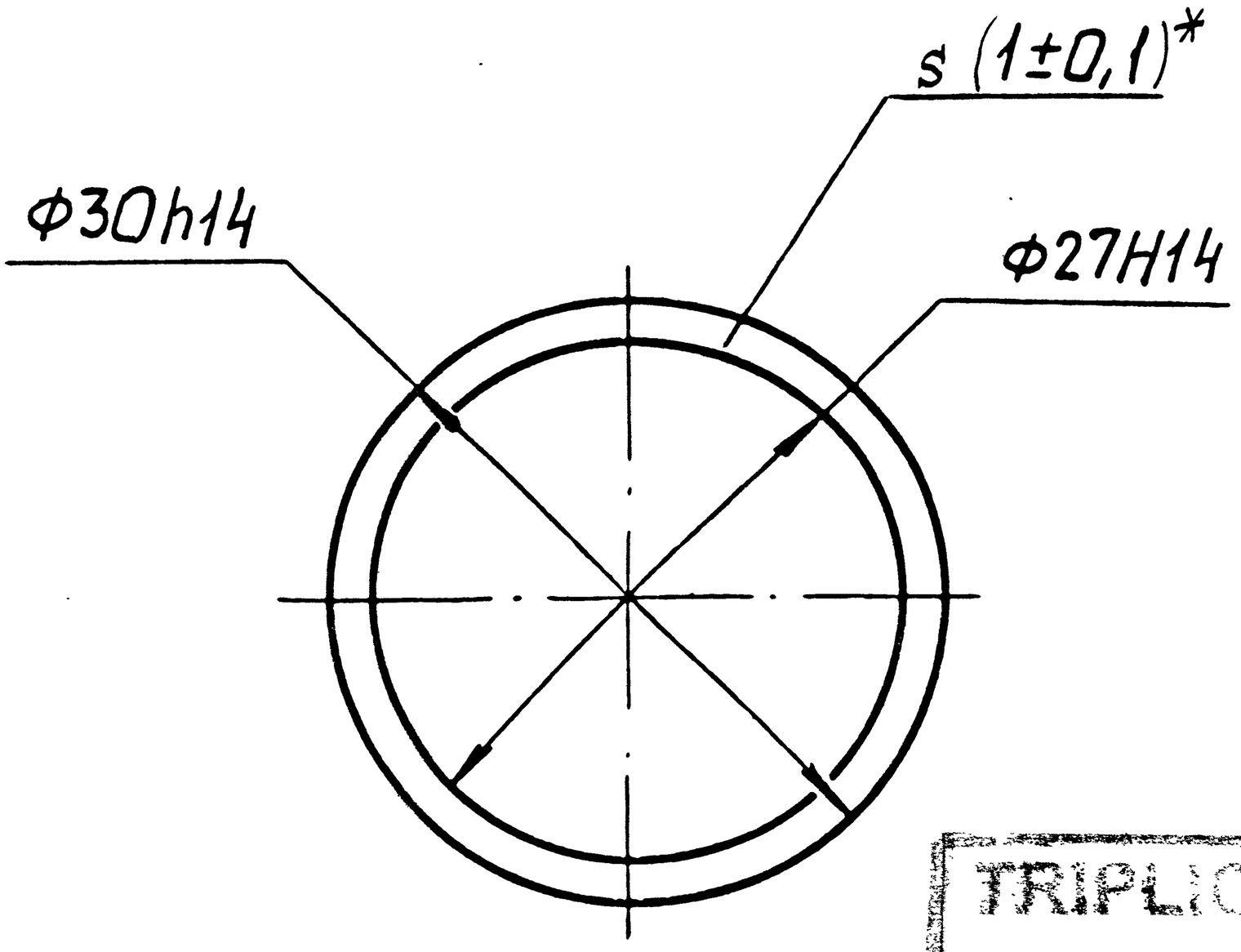

TRIPLICATE
T-90S.

Dim. for refrence.

* Размер для справок

AL-5/43 PZU-7/KD/F-5/43 ПЗУ-7

Ю-75.96.205

Изм.	Лист	№ докум.	Подпись	Дата
Разраб.				
Проверил				
Т. контр.				
Н. контр				
Утвердил				

Gasket
Прокладка

Vulanized rolled rubber
Резина вулканизированная, рулонная 1,0 ТУ 38-105.735-85

Лит.	Масса	Масштаб
D1	0,0003	2:1
Лист	Листов 1	

OPTO ELECTRONICS FACTORY DEHRADUN

Взам. инв.№ | Инв. № дубл. | Подпись и дата | Подпись и дата | Инв. № подл.

Формат А4

43