2344-036-08МК

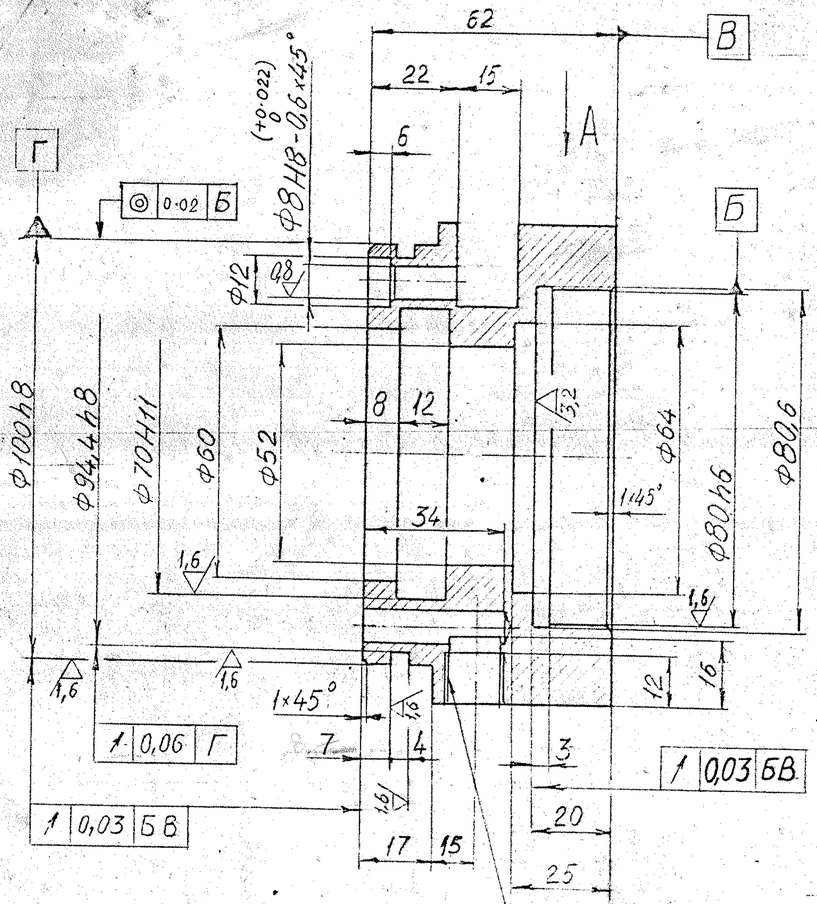

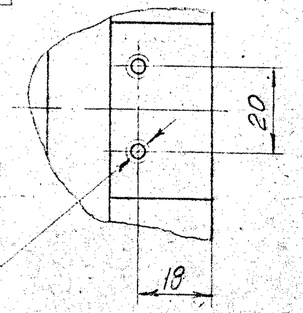

Вид А
VIEW A

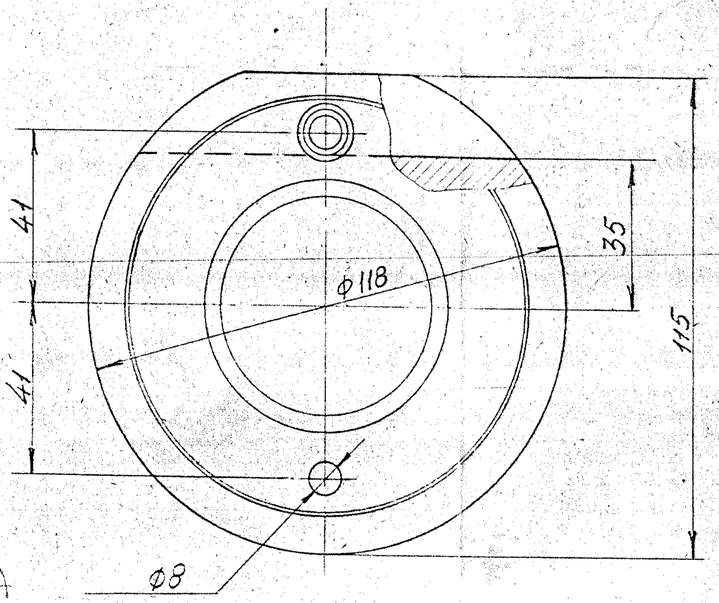

1. Неуказанные предельн. откл. размеров: отв. H14, валов h14, остальных ± IT14/2
2. Покрытие: Хим. Фос. прм. ГОСТ 9.073-77.

1. Unspecified limit size deviations for: Holes - H14, shafts h14, others ± IT14/2.
2. Coating: chemical phosphate for oil finishing GOST 9.073-77.

MATL. C-40
NO. OFF-1
PHOSPHATED

Ф 80 h6	-0.019 / 0	BODY.
Ф 70 H 11	+0.190 / 0	PNEUMATIC COUPLING ASSY.
Ф 94.4 h8	-0.054 / 0	125 mm. S.C.C.C. WINDING M/C.
Ф 100 h8	-0.054 / 0	
NOM. SIZE & FIT	DEVIATION	DRG. NO. VMT.SK.119.3012-12

AUTHENTICATED BY:
APPROVED BY
SUPPORTED BY:
А.К.МАТН

2344-036-08МК

Корпус
BODY
AIR CYLINDER C.C.
Сталь 10 Engraving
ГОСТ 1050-74

Лит.	Масса	Масштаб
	1.7	1:1
Лист 1	Листов 1	

74/334

Формат А4×3

Инв. № подл. | Подп. и дата | Взам. инв. № | Инв. № дубл. | Подп. и дата

2344-036-13MK

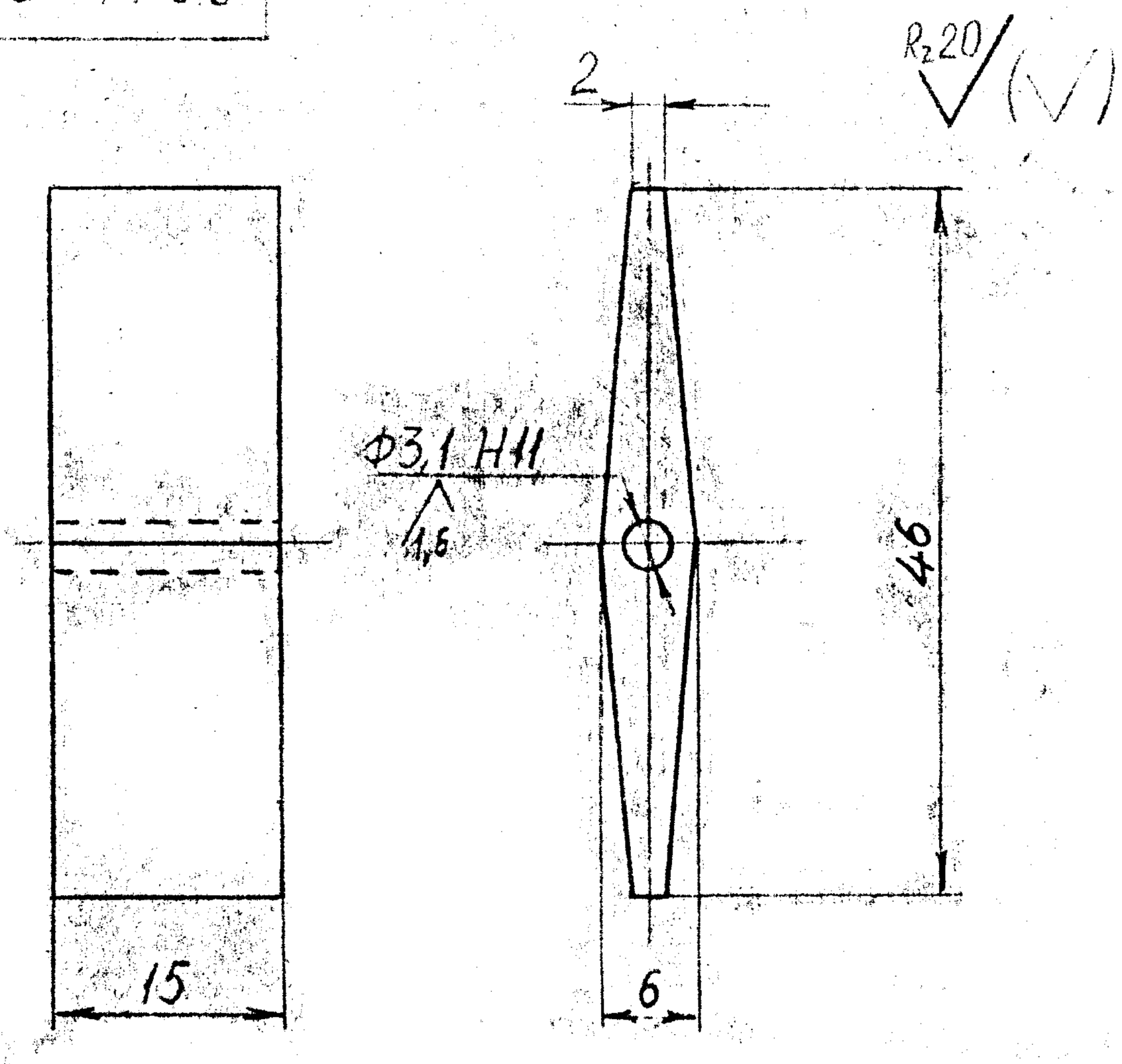

Неуказанные предельн. отклон. размеров: отв. H14, валов h14, остальных $\pm \frac{JT14}{2}$.

Unspecified limit deviations for size: Holes – H14, shafts – h14, others – $\pm \frac{JT14}{2}$.

MATL. BRASS
NO. OFF – 1

		ROCKER PNEUMATIC COUPLING ASSY.	AUTHENTICATED BY. APPROVED BY
Ф 3.1 H11	$^{+0.075}_{0}$	125 mm. S.C.C.C. WINDING M/C.	SUPPORTED BY.
NOM. SIZE & FIT	DEVIATION	DRG. NO. VMT. SK. 119. 3013-14	A.K. NATH

2344-036-13MK

Изм	Лист	№ докум		Подп.	Дата

1st. ANGLE PROJECTION

Коромысло
ROCKER

Л63 ГОСТ 15527-70
Brass

Лит	Масса	Масштаб
1А	0,029	2:1
Лист	Листов	1

89/334

Формат А4

Инв. № подл. | Подп. и дата | Взам. инв. № | Инв. № дубл. | Подп. и дата

2344-036-12MK

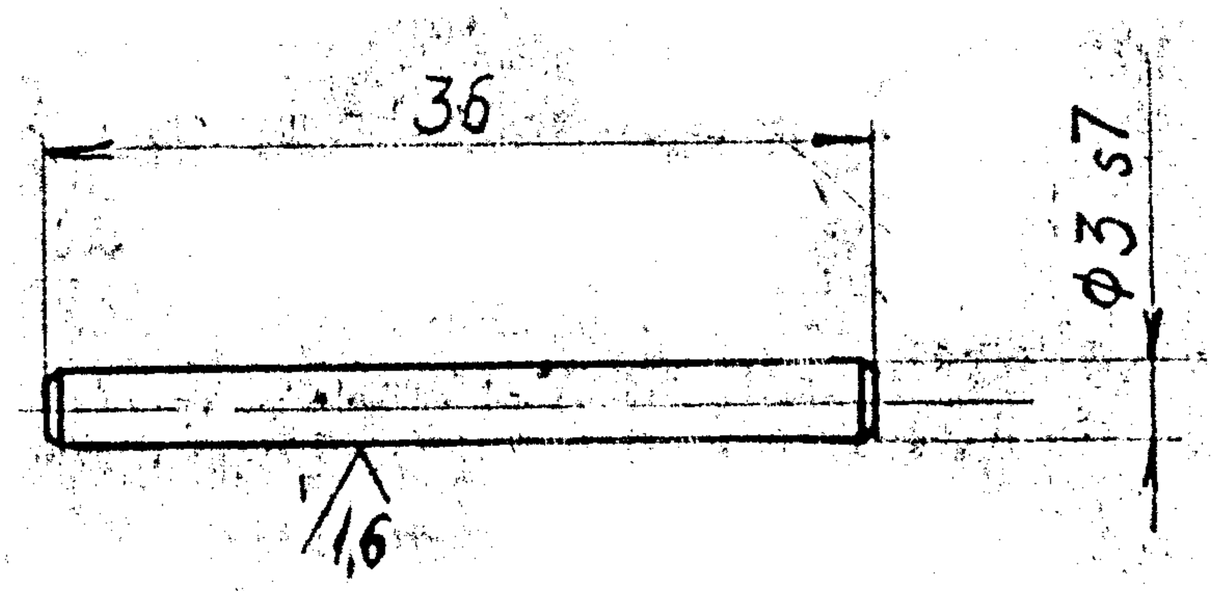

1. HRC 40 ... 48
2. Неуказанные пред. откл. размеров: отв H14, валов h14, остальных ± JT14/2

1. HRC 40 ... 48
2. Unspecified limit size deviations for holes - H14, shafts - h14, others ± JT14/2.

MATL. C-40
NO. OFF - 1

Ф3 s7	+0.024 / +0.014
NOM. SIZE & FIT	DEVIATION

AXLE
PNEUMATIC COUPLING ASSY.
125 mm S.C.C.C. WINDING M/C.
DRG.NO. VMT.SK. 119.3014-14

AUTHENTICATED BY:
APPROVED BY

SUPPORTED BY:
A.K. MATH

2344-036-12MK

Изм	Лист	№ докум.		Дата

1st. ANGLE PROJECTION

Steel

Ось
Axle

Сталь 45
ГОСТ 1050-74

Лит	Масса	Масштаб
И	0,003	2:1
Лист	Листов	1

90/334

Взам. инв. № | Подп. и дата | Инв. № дубл. | Подп. и дата | Инв. № подл.

Format A4

2344-036-14MK

1st. ANGLE PROJECTION

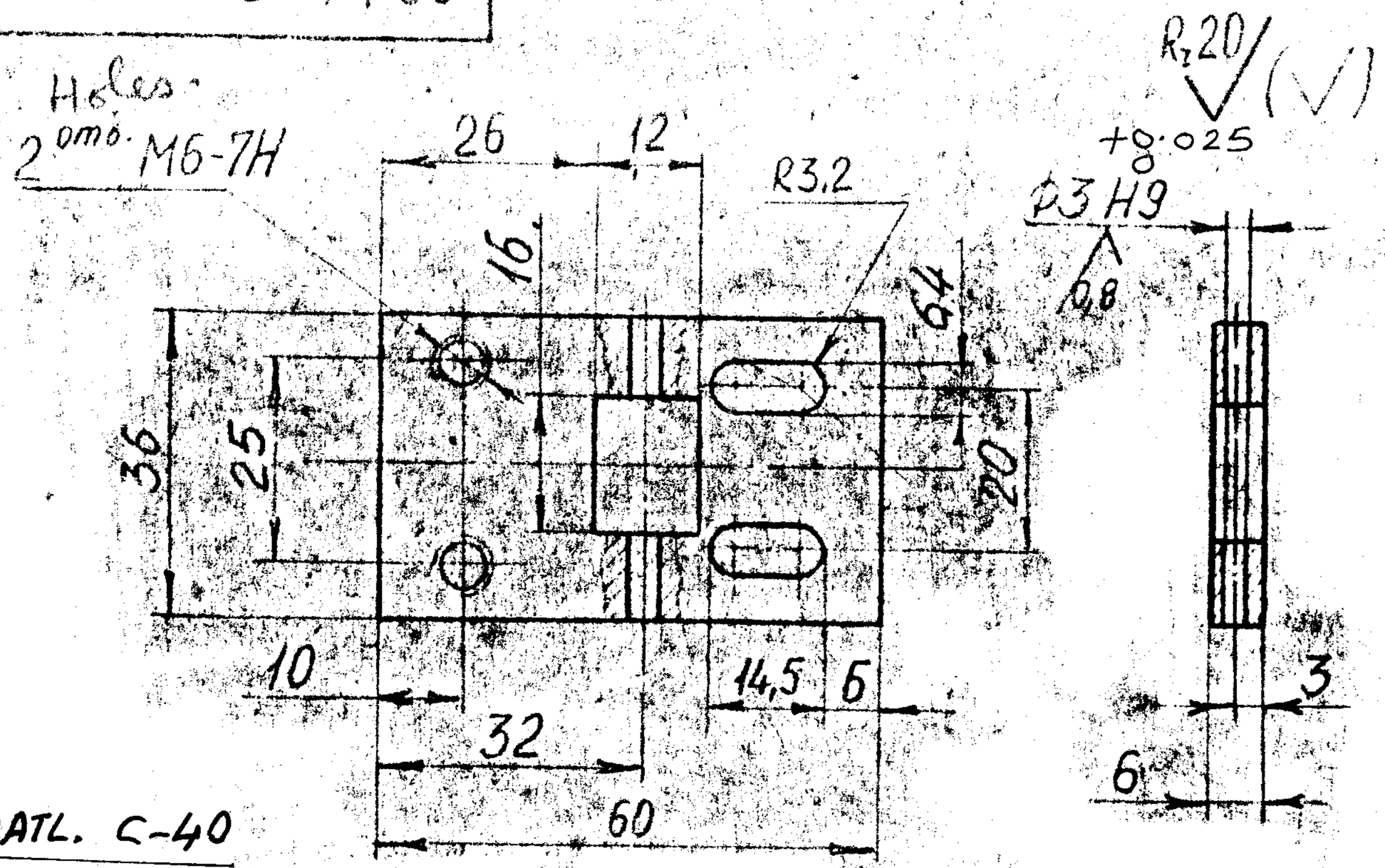

MATL. C-40

NO. OFF- 1

PHOSPHATED

1. Неуказанные предельн. размеров: отв H14, валов h14, остальных $\pm \frac{IT14}{2}$

2. Покрытие хим. фос. прим ГОСТ 9.073-77

1. Unspecified limit size deviations for:

: Holes - H14, shafts - h14,

others $\pm \frac{IT14}{2}$.

2. Coating: chemical phosphating, oil finishing GOST 9.073-77.

Φ3 H9	$^{+0.025}_{0}$	AUTHENTICATED BY: APPROVED BY
NOM. SIZE & FIT	DEVIATION	SUPPORTED BY: A.K. NATH

2344-036-14MK

Изм	Лист	№ докум.		Дата

PLATE

PNEUMATIC COUPLING ASSY.

125 mm S.C.C.C. WINDING MIC.

DRG. NO. VMT. SK. 119. 3015 - 14

Плита

PLATE

Ст 3 Steel

ГОСТ 380-71

Лит	Масса	Масштаб
И	0.1	1:1
Лист	Листов	1

88/334

Взам. инв. № | Подп. и дата | Инв. № дубл. | Подп. и дата | Инв. № подл.

2344-036-11MK	NOM. SIZE & FIT	DEVIATION
	2.6 H 11	+0.060 / 0
AUTHENTICATED BY:	Φ 5.2 h8	0 / −0.018
SUPPORTED BY: A.K.NATH	Φ 8 d9	−0.040 / −0.076

1st. ANGLE PROJECTION

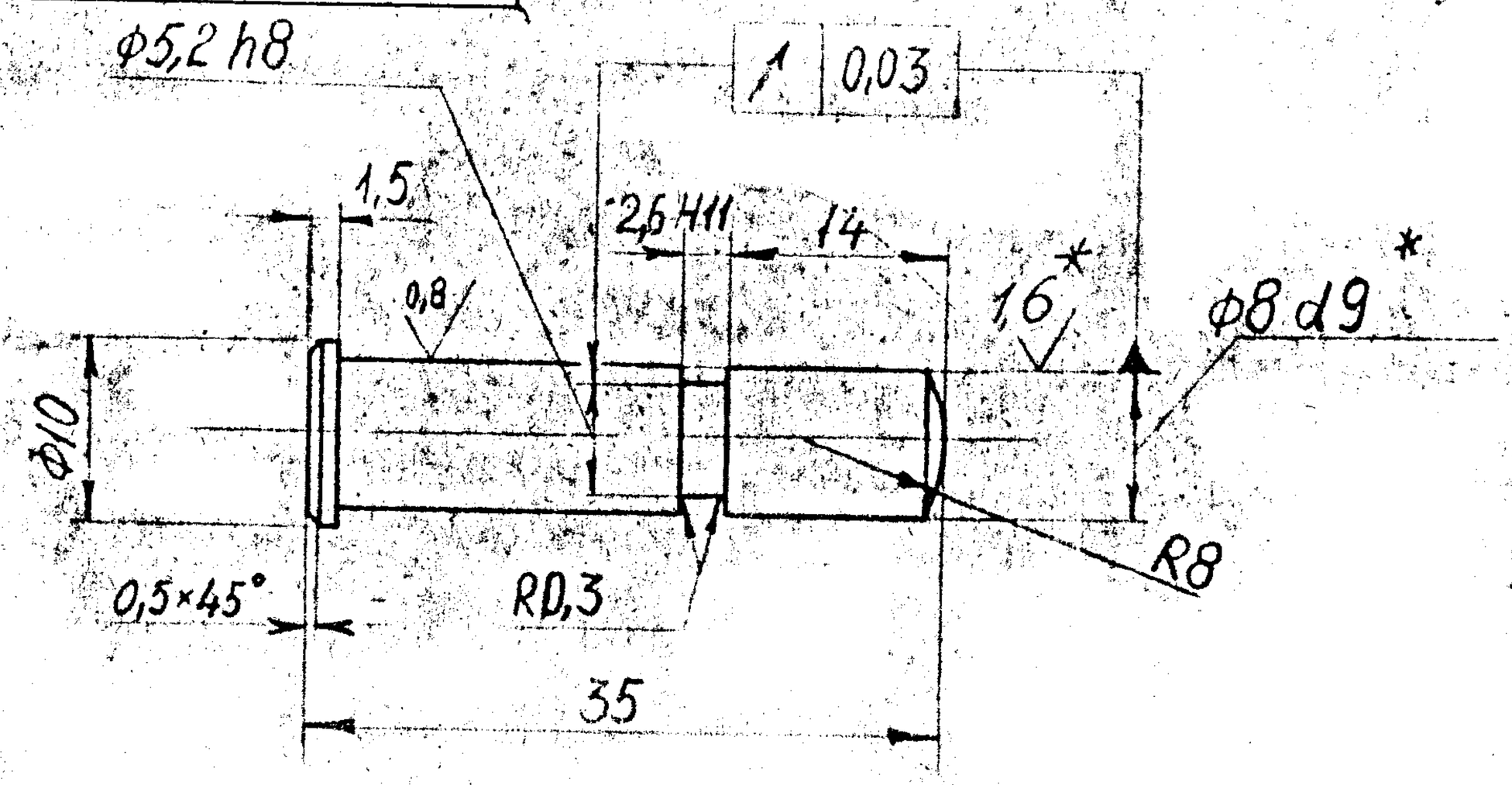

MATL. C-40
NO. OFF - 1

1. Неуказанные пред. отклн размеров отв H14, валов h14, остальных ± JT14/2
2*. Размеры и шероховатость поверхности — после покрытия
3. Покрытие Х тв. 24 ГОСТ 9.073-77.

1. Unspecified limit size deviations for holes - H14, shafts h14, others ± JT14/2.
2.* Dimensions and Surface roughness are after coating.
3. Coating: Hard chromium plating, 24 microns thick GOST 9.073-77.

MATL. :- IS:1570 C-40

Изм	Лист	№ докум		Дата

PLUNGER
PNEUMATIC COUPLING ASSY.
125 mm. S.C.C.C. WINDING M/C.
DRG. NO. VMT.SK.119.3016-14

2344-036-11MK

Плунжер
Plunger AIRCYLINDER C11

Сталь 45 ГОСТ 1050-74

Лит	Масса	Масштаб
	0.01	2:1
Лист	Листов	1

91/334

VMT.SK.119.3016-1

2344-036-27МК

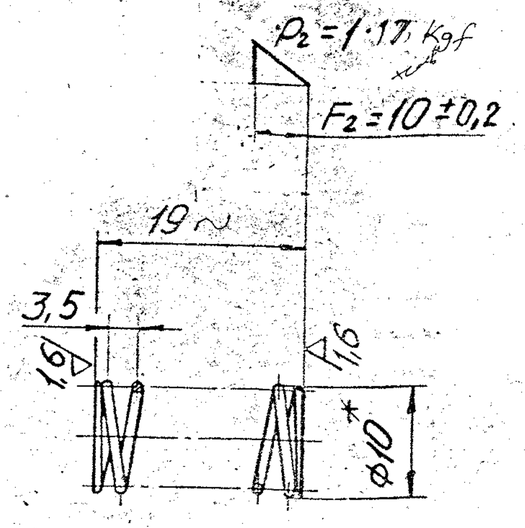

No. of active coils = 4.5
Wire dia. = 0.8

1. Spring No 187 GOST 13766-68.
2. Direction of spring coiling – right.

1. Пружина №187 ГОСТ 13766-68.
2. Направление навивки пружины правое.
3. П = 4,5 (No. of active coils = 5.)
4. П₁ = 6.
5. HRC 30...32 5 HRC 30...32.
6. D2 = ϕ12
7.* Размеры и параметры для справок.
8. Остальные технические требования по ГОСТ16118-70

7.* Dimensions and Parameters are for reference.
8. Remaining technical requirements are as per GOST 16118-70
9. Wire dia. = SWG 21 (0.813)
10. Spring Rate = 0.117 Kgf/mm. MATL:- IS:4454 Pt. I NO. OFF - 1

NOTE:- 3/4 ENDS EACH TO BE PERPENDICULAR TO AXIS

Rz32 (√)

SPRING PNEUMATIC COUPLING ASSY. 125 mm S.C.C.C. WINDING M/C.	AUTHENTICATED BY: APPROVED BY
DRG. NO. VMT.SK.119.3017-13	SUPPORTED BY; A.K. NATH

Изм	Лист	N докум	Подп.	Дата
		Dakhadu	6.12.87	

1st. ANGLE PROJECTION

2344-036-27МК

Пружина
SPRING

Лит.	Масса	Масштаб
		2:1
Лист	Листов 1	

Проволока Wire I-0,8 ГОСТ 9389-75

74/334

VMT. SK. 119. 3017-1

2344-036-03MK

Rz20 (√)

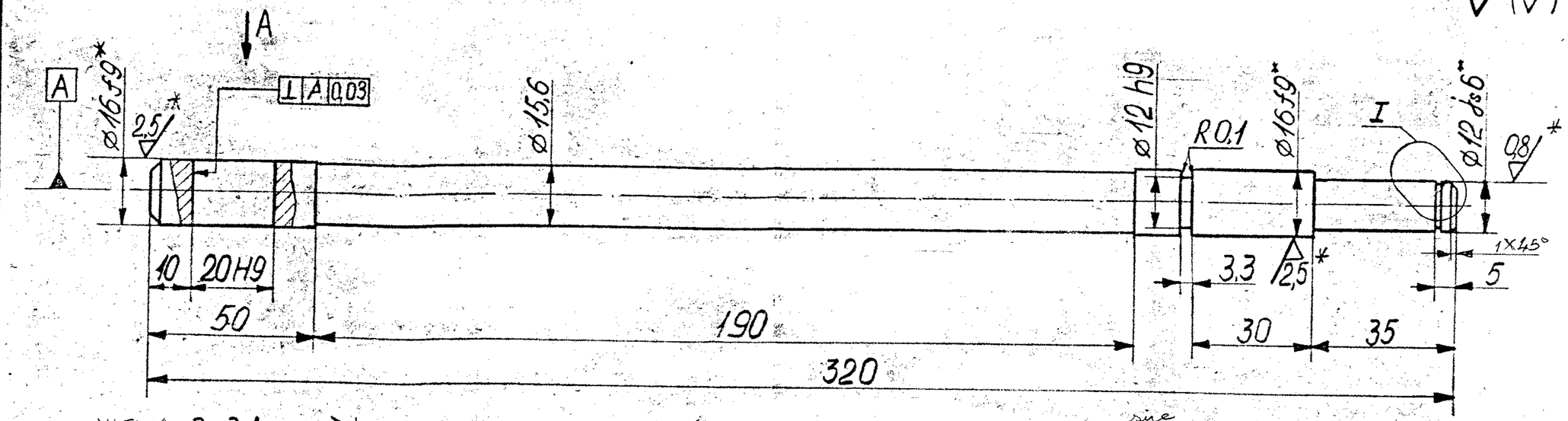

VIEW A Вид A

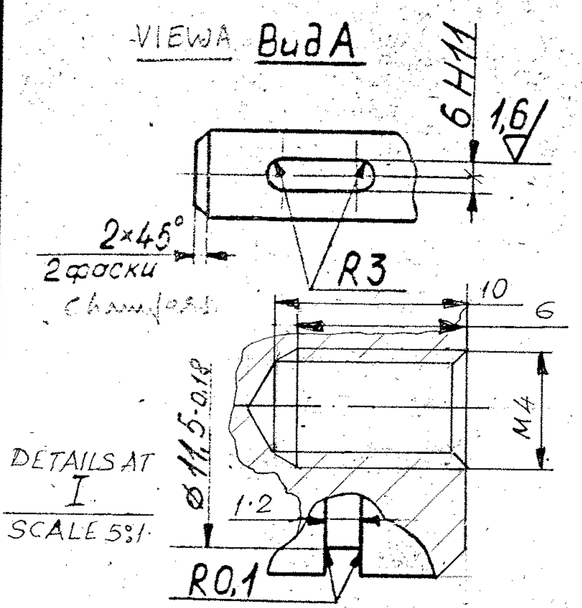

Grinding Size before Cr. plating for 16 ϕ f9 = 15·725 ϕ ±0·001

Cr. plating Size = 16·177 ϕ ±0·001

Grinding Size before Cr. plating for 12 ϕ js6 = 11·952 ±0·001

Cr. plating Size = 12·202 ±0·001

1. Unspecified limit size deviations for: shafts h14, others $\pm\frac{IT14}{2}$.

1. Неуказанные пред. откл. размеров: отв H14, валов h14, остальных $\pm\frac{IT14}{2}$

2.* Размеры и шероховатость поверхностей после покрытия.

3. Покрытие Хтв 24 ГОСТ 9.073-77.

2.* Dimensions and surface roughness are after coating.

3. Coating: Hard chromium plating, 24 microns thick GOST 9.073-77.

MATL.:- C-40 NO. OFF-1

NOM. SIZE & FIT	DEVIATION
6 H11	+0.060 / 0
ϕ 12 js6	+0.0055 / −0.0055
ϕ 12 h9	0 / −0.043
20 H9	+0.052 / 0
ϕ 16 f9	−0.016 / −0.034

ROD

PNEUMATIC COUPLING ASSY.

125 mm S.C.C.C. WINDING M/C.

DRG. NO. VMT-SK-119-3018-13

AUTHENTICATED BY.

APPROVED BY

SUPPORTED BY:-

A.K.NATH

ИЗМ.	Лист	N докум.		Дата

1st. ANGLE PROJECTION

2344-036-03MK

Шток

ROD

AIR CYLINDER C II

сталь 45

steel

ГОСТ 1050-74

Лит.	Масса	Масштаб
	0,45	1:1
Лист	Листов	1

99/334

Подп. и дата | Инв. № дубл. | Взам. инв. № | Подп. и дата | Инв. № подл.

2344-036-07MK

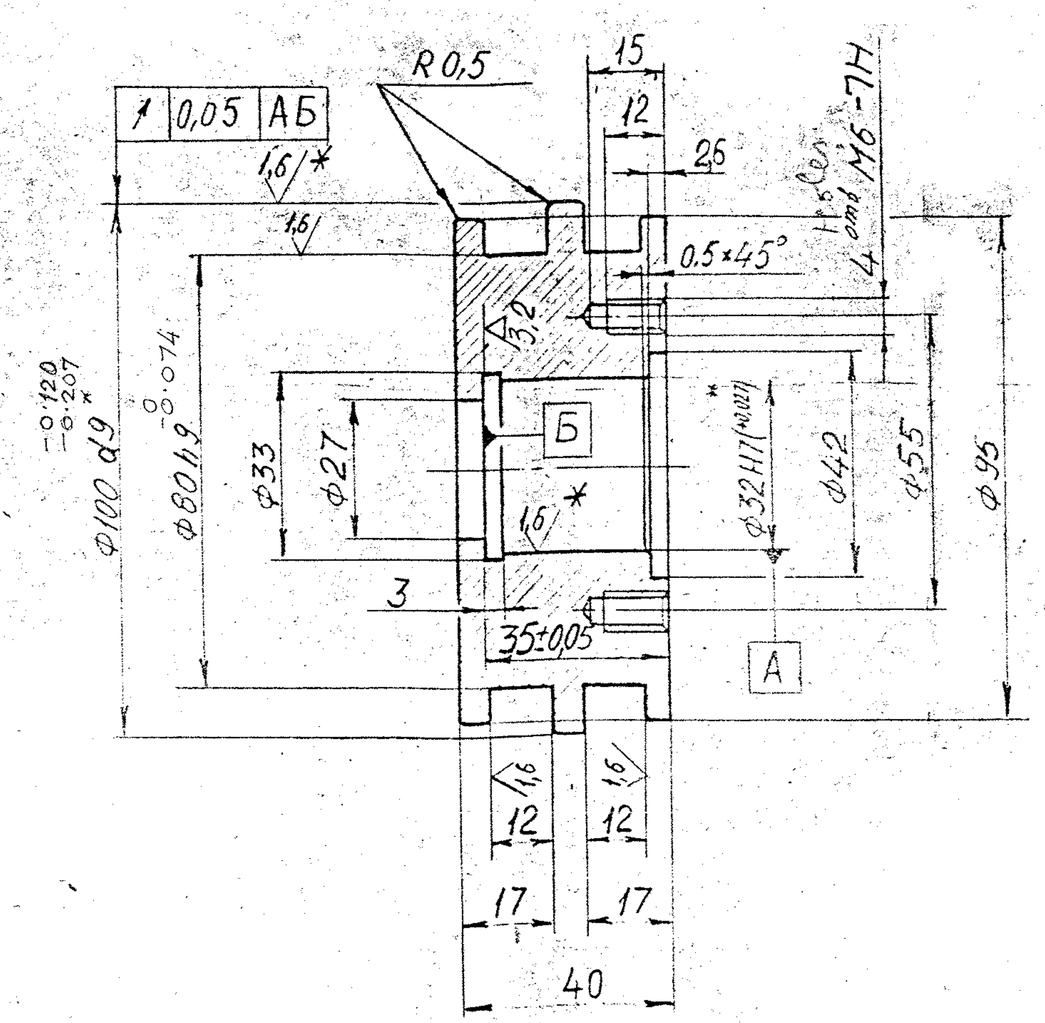

1. Неуказанные пред. откл. размеров: отв. H14, валов h14, остальных $\pm\frac{IT14}{2}$

2.* Размеры и шероховатость поверхности после покрытия.

3. Покрытие: Ц15 ГОСТ 9.073-77.

1. Unspecified limit size deviations for: Hole - H14, Shaft - h14, others $\pm\frac{IT14}{2}$

2.* Dimensions and surface roughness are after coating.

3. Coating: Zinc coat of 15 microns thick GOST 9.073-77

MATL.:- C-40 NO. OFF-1

PISTON PNEUMATIC COUPLING ASSY. 125 mm. S.C.C.C. WINDING M/C.	AUTHENTICATED BY: APPROVED BY	2344-036-07MK Поршень Piston
DRG. NO. VMT. SK. 119.3019-13	SUPPORTED BY: А.К. МАТН	С415 ГОСТ 1412-79

Изм. Лист № докум. Дата

1st. ANGLE PROJECTION

Лит.	Масса	Масштаб
И	1,5	1:1
Лист	Листов	1

97337

Формат А3

Инв. № подл. | Подп. и дата | Взам. инв. № | Инв. № дубл. | Подп. и дата

2344-036-06MK

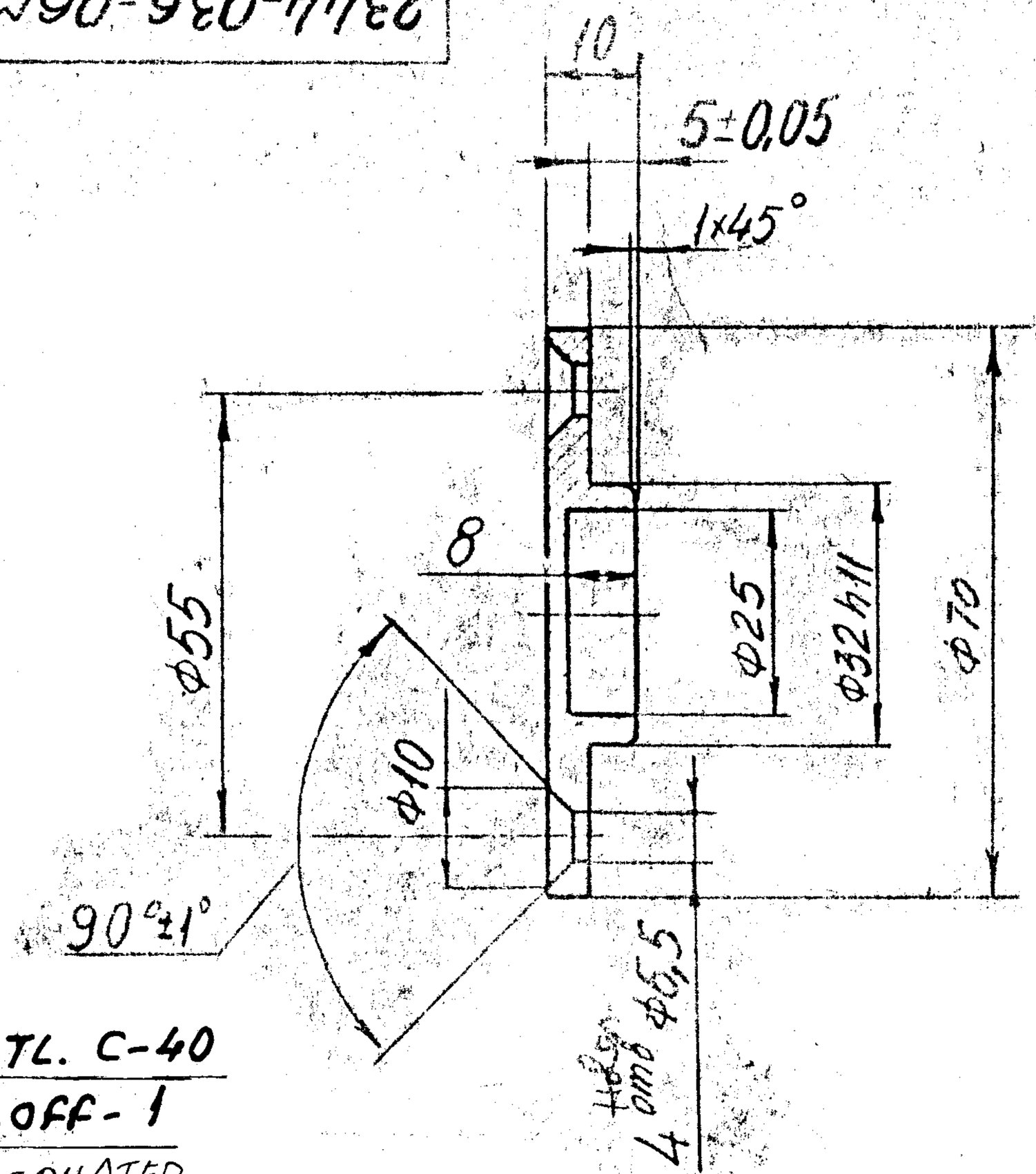

Rz20

MATL. C-40

NO.OFF- 1

PHOSPHATED

4. Неуказанные пред.откл.размеров отв H14. валов h14, остальных $\frac{JT14}{2}$

2 Покрытие: Хим.Фос.прм.ГОСТ 9.073-77.

1. Unspecified limit size deviations for Holes H14, shafts h14, others $\frac{JT14}{2}$.

2. Coating: Chemical phosphating, oil finishing GOST 9.073-77.

AUTHENTICATED BY.
APPROVED BY

SUPPORTED BY.
A.K. NATH

COVER
PNEUMATIC COUPLING ASSY.
125mm. S.C.C.C. WINDING M/C.
DRG. NO. VMT.SK.119.3020-14

$^{0}_{-0.160}$	DEVIATION
Ф32 h11	NOM. SIZE & FIT

Инв. № подл | Подп. и дата | Взам. инв. № | Инв. № дубл. | Подп. и дата

Изм	Лист	№ докум.	Подп.	Дата

2344-036-06MK

1st. ANGLE PROJECTION

Крышка
COVER. AIRCYLINDER
C11

Ст 3. Steel 3
ГОСТ 380-71

Лит	Масса	Масштаб
И	0,15	1:1
Лист	Листов 1	

96/334

Формат А4

3020-1

2344-036-02МК

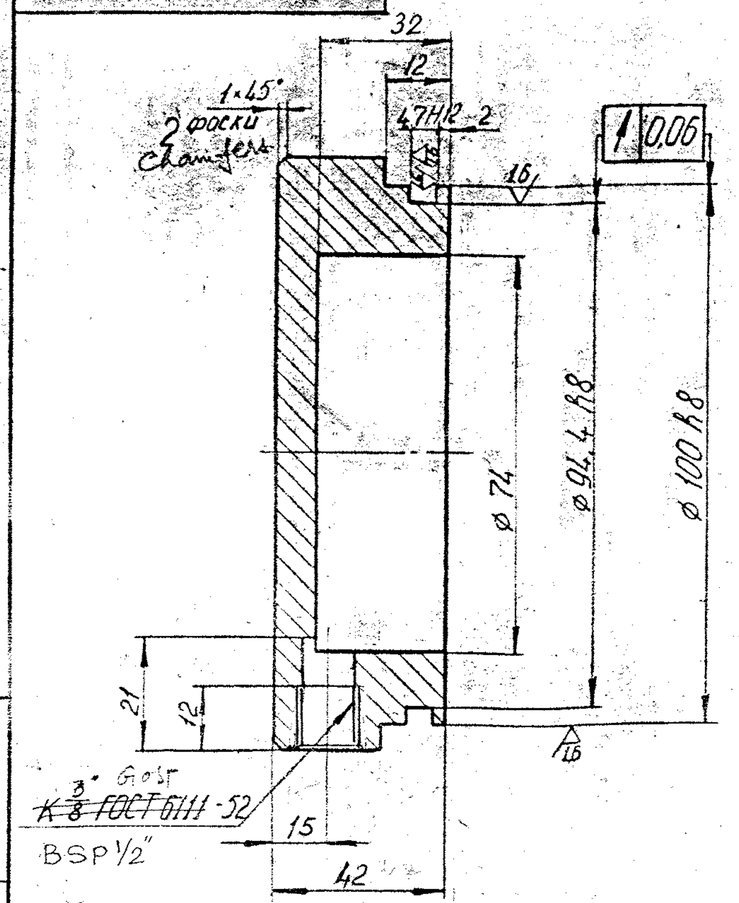

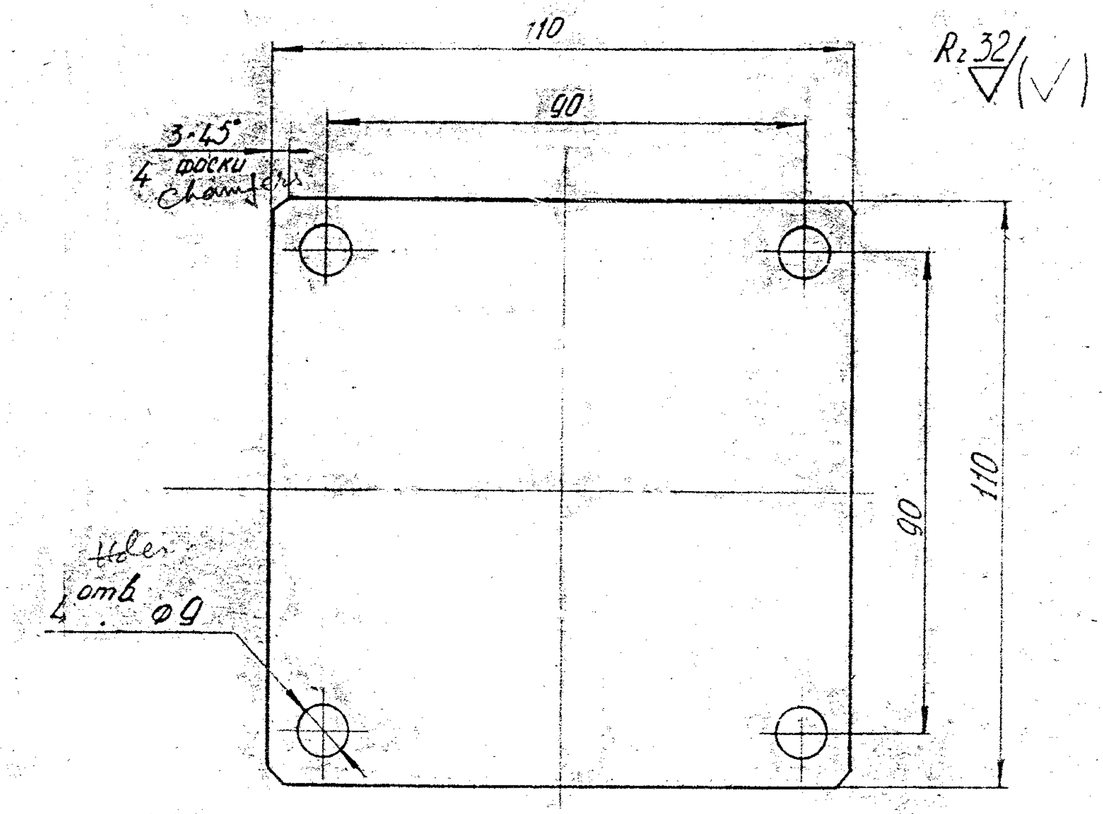

$R_z 32$ (✓)

1. Неуказанные пред. откл. размеров: отв. H14, валов h14, остальных $\pm \frac{IT14}{2}$
2. Покрытие: Хим. Фос. прм. ГОСТ 9.073-77.

1. Unspecified limit size deviations for: Holes - H14; shafts - h14; others $\pm \frac{IT14}{2}$
2. Coating: Chemical phosphating, oil finishing GOST 9.073-77.

PHOSPHATED

MATL.: C-40 NO. OFF-1

ф 100 h8	$^{0}_{-0.054}$
ф94.4 h8	$^{0}_{-0.054}$
NOM. SIZE & FIT	DEVIATION

COVER
PNEUMATIC COUPLING ASSY.
125mm. S.C.C.C. WINDING M/C.
DRG. NO. VMT.SK. 119. 3021-13

AUTHENTICATED BY:

SUPPORTED BY:

Изм	Лист	№докум.		Дата
		DIMNS. 42, 32 & 15		
		Were 32, 24 & 10		
		K-3/8 changed to BSP1/2		

1st ANGLE PROJECTION

2344-036-02МК

COVER
Крышка

Steel
Ст3 ГОСТ 380-71

Лит	Масса	Масштаб
И	0.9	1:1
Лист	Листов 1	

Формат А3