FOR EXPLANATION OF DIMENSIONING, ETC. SEE CI-ARM NOTE SHT. No.1.
FIRST ANGLE PROJECTION

DIMNS ARE IN mm.

Änd. nr	Ändring	Datum	Sign.	Tolerans enligt ISO: Remått och radierna	Gränsmått: övre	Gränsmått: undre
12	ø37-0,2, 67, 5, dubbhål enl. D-D tillk.					
	1,3 var 1,4; 323, 193, 50 var 328, 188, 30.			21H9	+0,052	0
	Form- o läpptol. tillk. Omritad Ä0 39708057	78-06-28	Snr	45H9	+0,062	0
13	M6-6H Samb. bortt Ä0 39027698	83-02-16	Esnl.	30H11	+0,130	0
14	Se Ä0 39030263.	84-05-04	Rsl.	38h10	0	-0,100
16480-W 88-7-66	DRG SEALED PROV. ALT. MATL & NOTE ADDED			55j7	+0,018	-0,012
18883-W 29-9-04	HINDI NOMEN ADDED					

ALT MATL:- BS 970 Pt1: 1983
722 M24/T

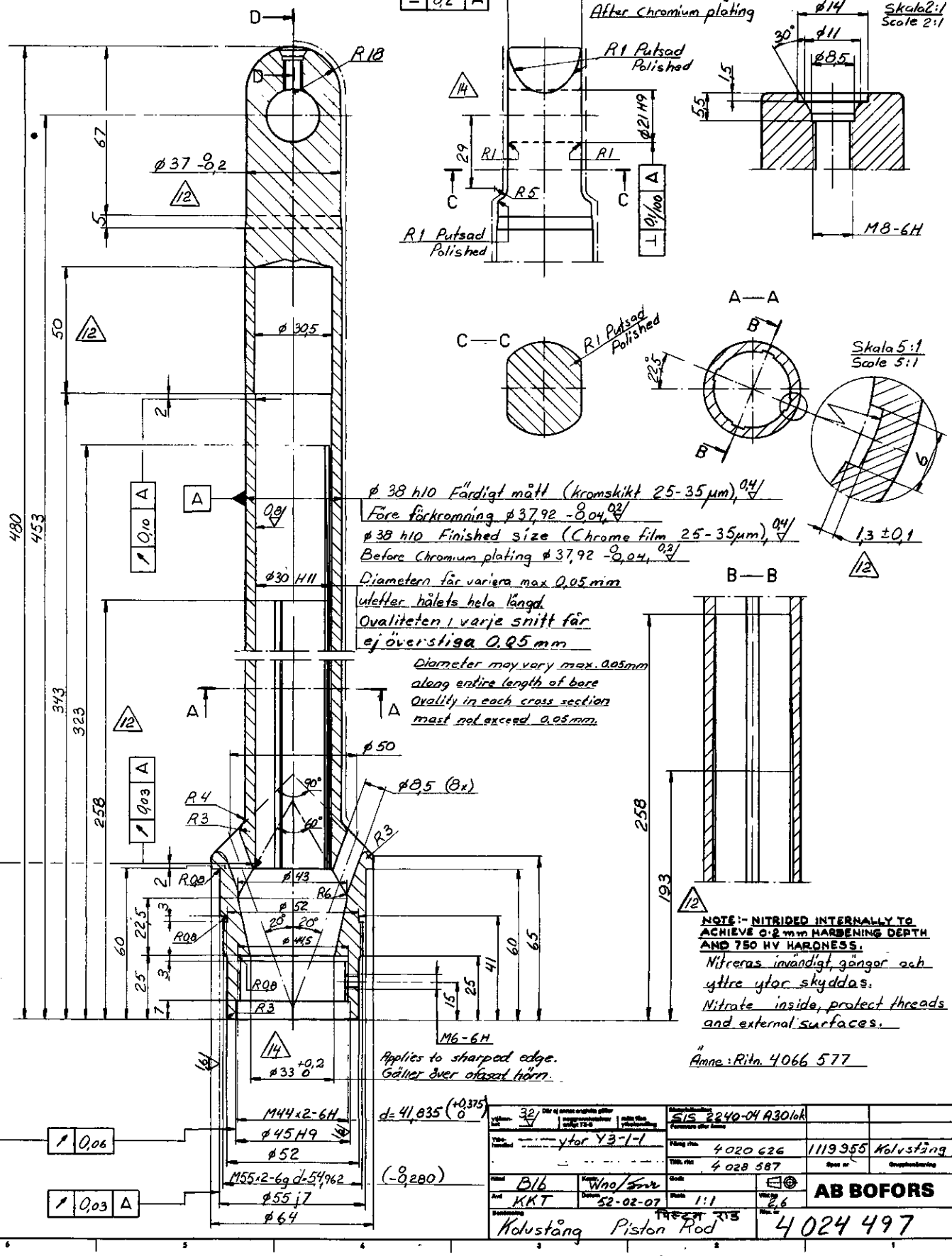

Material: SIS 2240-04 A301ok			
Ytbehandling: ytor Y3-1-1	Ritning nr: 4020 626	1119955	Kolvstång
	Till. nr: 4028 587	Spec nr	Gruppbeteckning
Ritad: Blb	Kontr: Wno/Snr	Skala: 1:1	Vikt: 2,6
Änd: KKT	Datum: 52-02-07		
Benämning: Kolvstång Piston Rod		Ritn. nr: 4024 497	

AB BOFORS