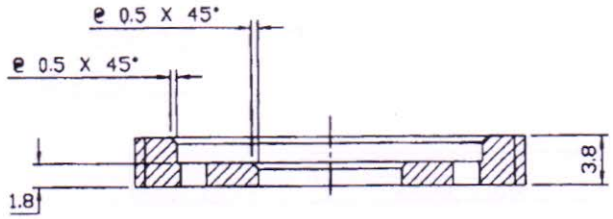

SECTION A–A

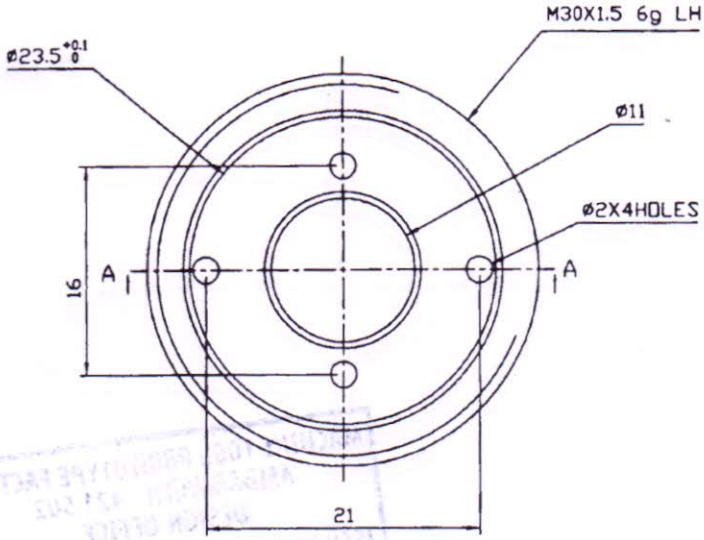

NOTE :

1.ALL DIMENSIONS ARE IN mm

2. PROTECTIVE FINISH : PHOSPHATING

1				EN 24 (BS:970-55)			
संख्या NO.OFF	विवरण DESCRIPTION		पुर्जा क्र. PART NO.	पदार्थ MATERIAL	मानक STANDARD	परिमाप DIMENSIONS	अभ्यक्ति REMARKS

सामान्य सहिष्णुता GENERAL TOLERANCE					(BS:970-55) WAS (BS:920-55)	6/7/17	
रैखिक परिमाप LINEAR DIMENSION					● CHAMFERS ARE ADDED	6/7/17	
0-6	±0.1						
6-30	±0.2						
30-120	±0.3						
120-315	±0.5						
315-1000	±0.8						
1000-2000	±1.2						
कोणिक परिमाप ANGULAR DIMENSION		संख्या NO.OFF	संबंधित पुर्जाका आरेखण क्र. DRG. NO. OF ASSOCIATED PART	सूचक INDEX	संशोधन ALTERATION	दिनांक DATE	नाम
1-10	±1°00'						
10-50	±30'						
50-100	±20'						
>100	±10'						
मापांक 'म्यू एम' में VALUE IN'um'							
~	>25						
▽	6-25						
▽▽	1.6-6						
▽▽▽	0.025-1.6						
▽▽▽▽	<0.025						

TIGHTENING RING-1

FOR MAIN BODY ASSY.-1

MK-I

मापमान SCALE	आरेखित DRAWN	9/5/17	N.TENGURIA (JMM/ODC)
2:1	जाँचा CHECKED	9/5/17	V.D. PATIL (JMM/ODC)
	अनुमोदित APPROVED	9/5/17	V.D. PATIL (DR./ODC)
	द्वारा बदला REPLACED BY		
	हेतु बदला REPLACED FOR		

मूलमाप व अन्वायोजन NOMINAL SIZE & FIT	विचलन DEVIATION	मशीनी औजार आदिरूप फैक्टरी, अम्बरनाथ MACHINE TOOL PROTOTYPE FACTORY, AMBERNATH	कार्यालय OFFICE ODC

आरेखण क्र. DRAWING NO. 740-21-35-00

S-370002587

07/04/18