Ю-27.87.111

Rz80 (√)

Перв. примен. Ю-36.66.107

Справ. №

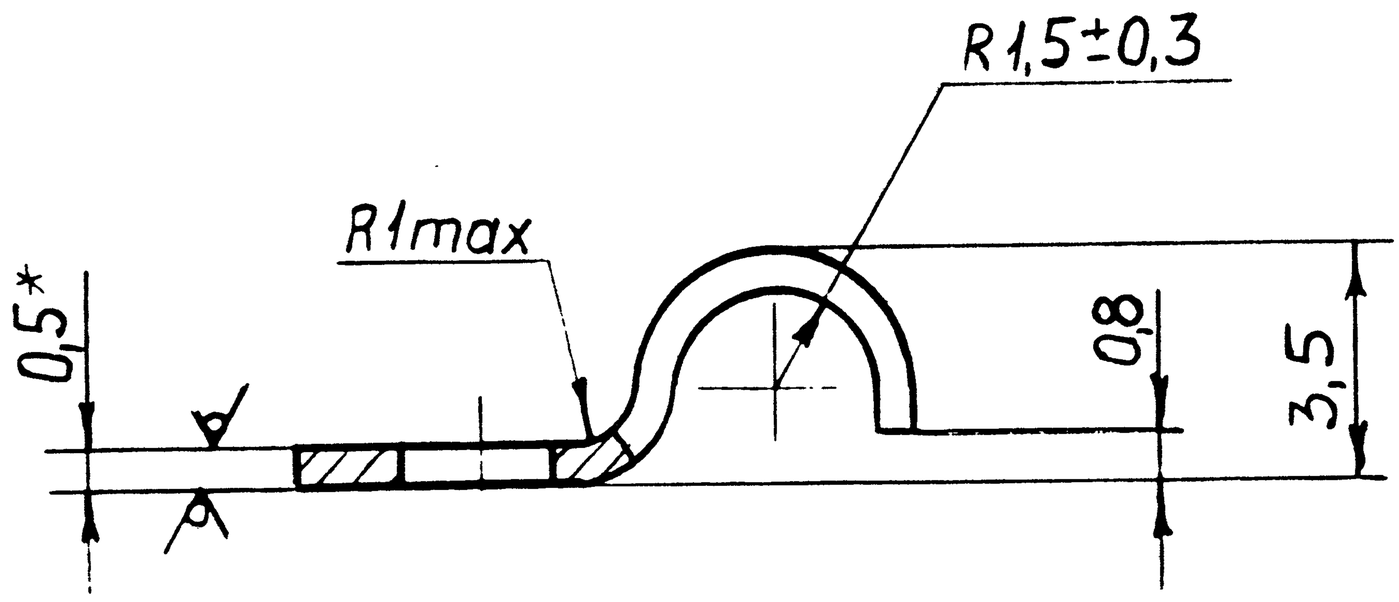

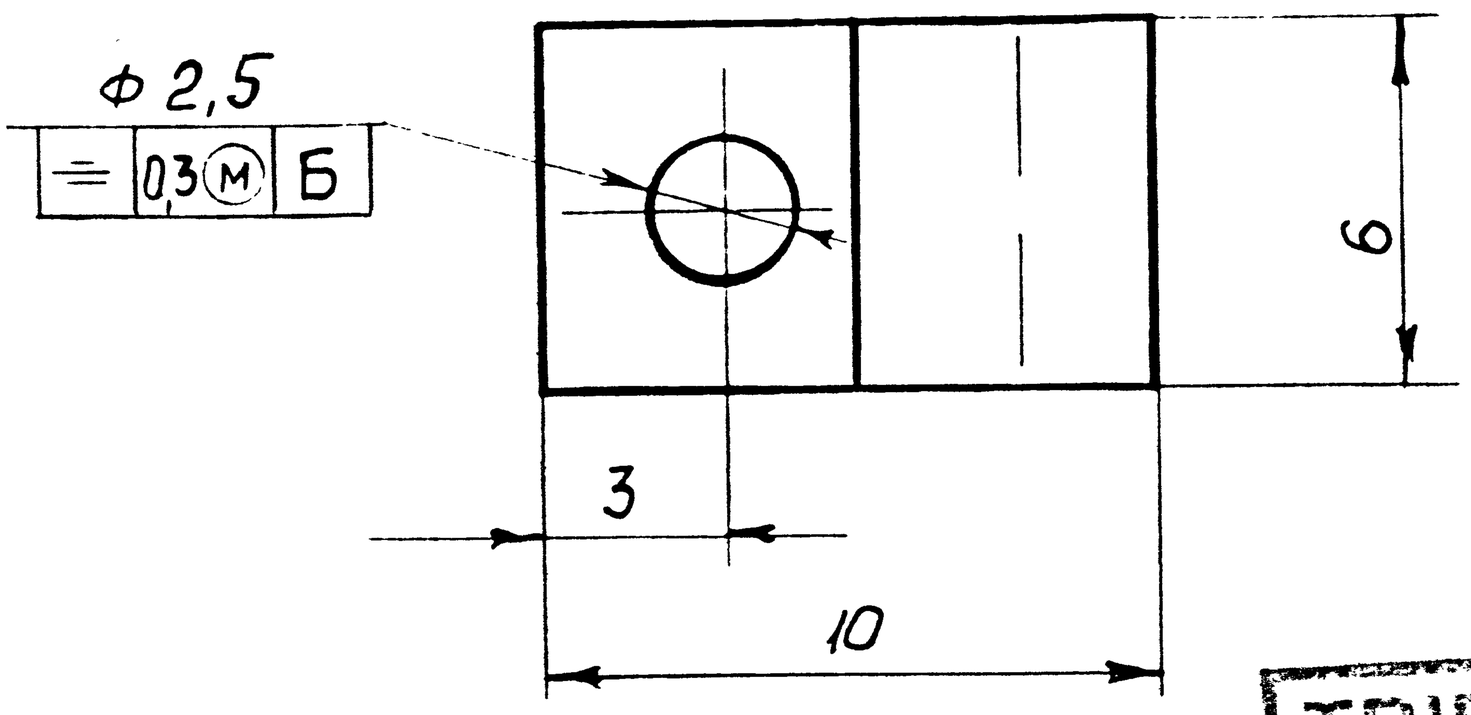

TRIPLICATE
T-90S.

Dim. for reference.

1. * Размер для справок.
2. H14; h14; $\pm \frac{t_2}{2}$
Coating Zn 6 Chromotizing.
3. Покрытие Ц6.хр.

PZU-7 | KD | F-3 | 10

AL-5 | 10

ПЗУ-7

Ю-27.87.111

Bracket/Clamp
Скоба

Изм	Лист	№ докум.	Подпись	Дата
Разраб.				
Провер.				
Т. контр.				
Н. Контр.				
Утвердил				

Лит.	Масса	Масштаб
О1	0,0002	5:1
Лист	Листов 1	

Sheet Лист А-ПН-0-0,5 ГОСТ19904-90
II-гл-ВГ-08кп ГОСТ9045-93

Подпись и дата | Инв. № дубл. | Взам. инв. № | Подпись и дата | Инв. № подл.

Формат А4