172.12.025/C	CASTING
HOUSING	

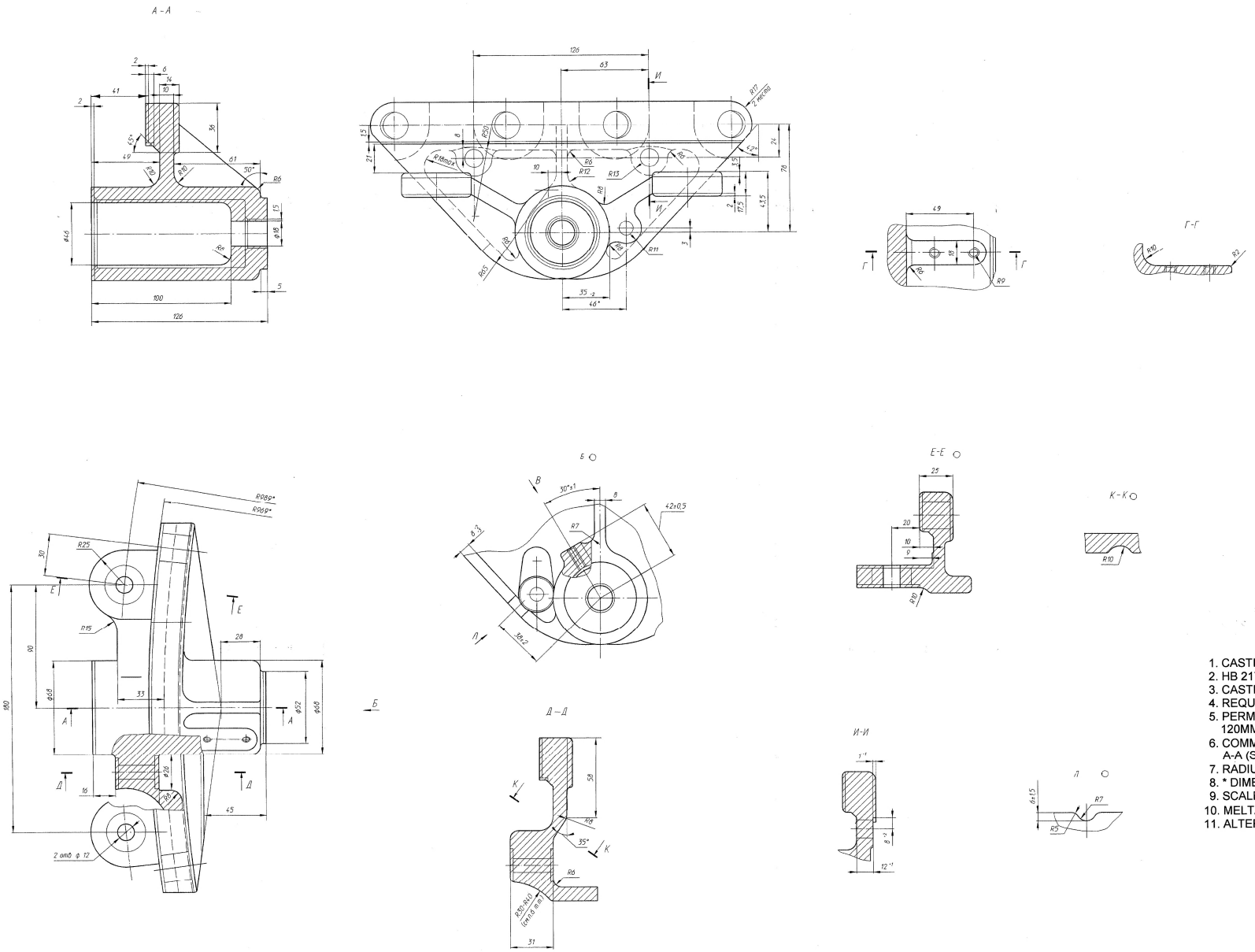

1 Отливка 2-й группы ГОСТ 977-88
2 НВ 217- - - 255 обеспечивает термический цех
3 Материал отливки - сталь 32Х06Л ГОСТ 977-88
4 Требования к дефектам отливки согласно 172 ТУ 4
5 Допускаемые отклонения на черновые размеры
до 120 мм ± 2 мм, свыше 120- по 11Т-0-0-9 ГОСТ 26645-85
6 Общий центр радиусов R969*, R989* лежит на оси А-А
(см вид сверху) Смещение не более 2 мм
7 Радиус 30 (см Д-Д) плавно переходит в R 40
8 * Размеры для справок
9 Масштаб 1:1
10 Номер плавки не маркировать
11 Материал-заменитель сталь 40ХЛ ГОСТ 977-88

1. CASTING OF 2nd GROUP GOST 977-88.
2. HB 217- - - 255 TO BE ENSURED BY HEATTREATMENT SHOP.
3. CASTING MATERIAL-STEEL 32X06Л GOST 977-88.
4. REQUIREMENTS FOR DEFECTS OF CASTINGS AS PER 172 TY4
5. PERMISSIBLE DEVEATIONS FOR ROUGH DIMENSIONS. UPTO 120MM ± 2MM, ABOVE 120 - AS PER 11T- 0 - 0 - 9 GOST 26645-85.
6. COMMON CENTRE OF RADIUS R 969*, R 989* LIES ON AXIS A-A (SEE TOP VIEW) SHIFT - MAX 2MM.
7. RADIUS 30 (SEE Д - Д) SMOOTHLY CHANGES IN TO R40.
8. * DIMENSIONS FOR REFERENCE.
9. SCALE 1:1.
10. MELT/HEAT NO NEED NOT BE MARKED.
11. ALTERNATE MATERIAL-STEEL 40XЛ GOST 977 - 88.

APPROVED
Divisional Officer (CA)
(TECH CELL)

T 90

MATERIAL	CASTING WT	
STEEL 32X06Л GOST 977-88		
ALT. MATERIAL		SCALE
		1:1
DRAWN	CHECKED	APPROVED
DRAWING NO. 172.12.025/C		
NOMENCLATURE: HOUSING		

HEAVY VEHICLES FACTORY
AVADI, CHENNAI