ф. 7230 (Форма 1 ГОСТ 2.104—)

Ю-76.01.183

Перв. примен. Ю-47.92.064

Справ. №

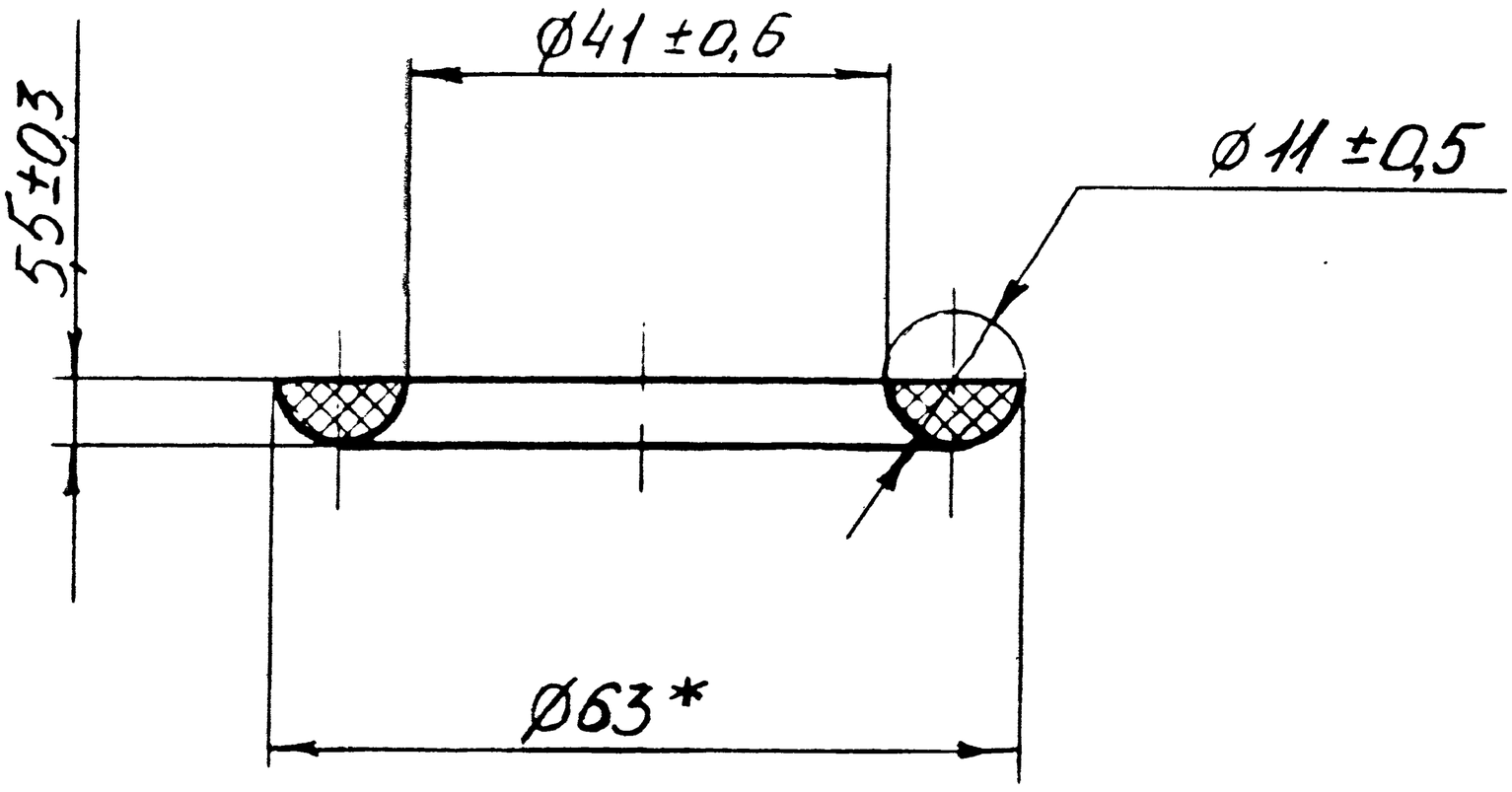

Dim. for reference.

* Размер для справок.

Взам. инв. №	Подпись и дата	Инв. № дубл.	Подпись и дата

AL-5/45-PZV-7/KD/F-5/45 ПЗУ-7

Ю-76.01.183

Eye-shield case

Изм	Лист	№ докум.	Подпись	Дата
Разраб.				
Провер.				
Т. контр.				
Н. Контр.				
Утвердил				

Камера наглазника

~~Rubber compound~~

Смесь резиновая IIб-27
ТУ-38-105.1082-76

Лит.	Масса	Масштаб
О1	0.009	1:1
Лист	Листов 1	

OPTO ELECTRONICS FACTORY DEHRADUN

Инв. № подл. | Подпись и дата

Формат А4

45