Ю-62.08.702

Перв. примен. | Ю-45.15.748

Rz 63±20% (V)

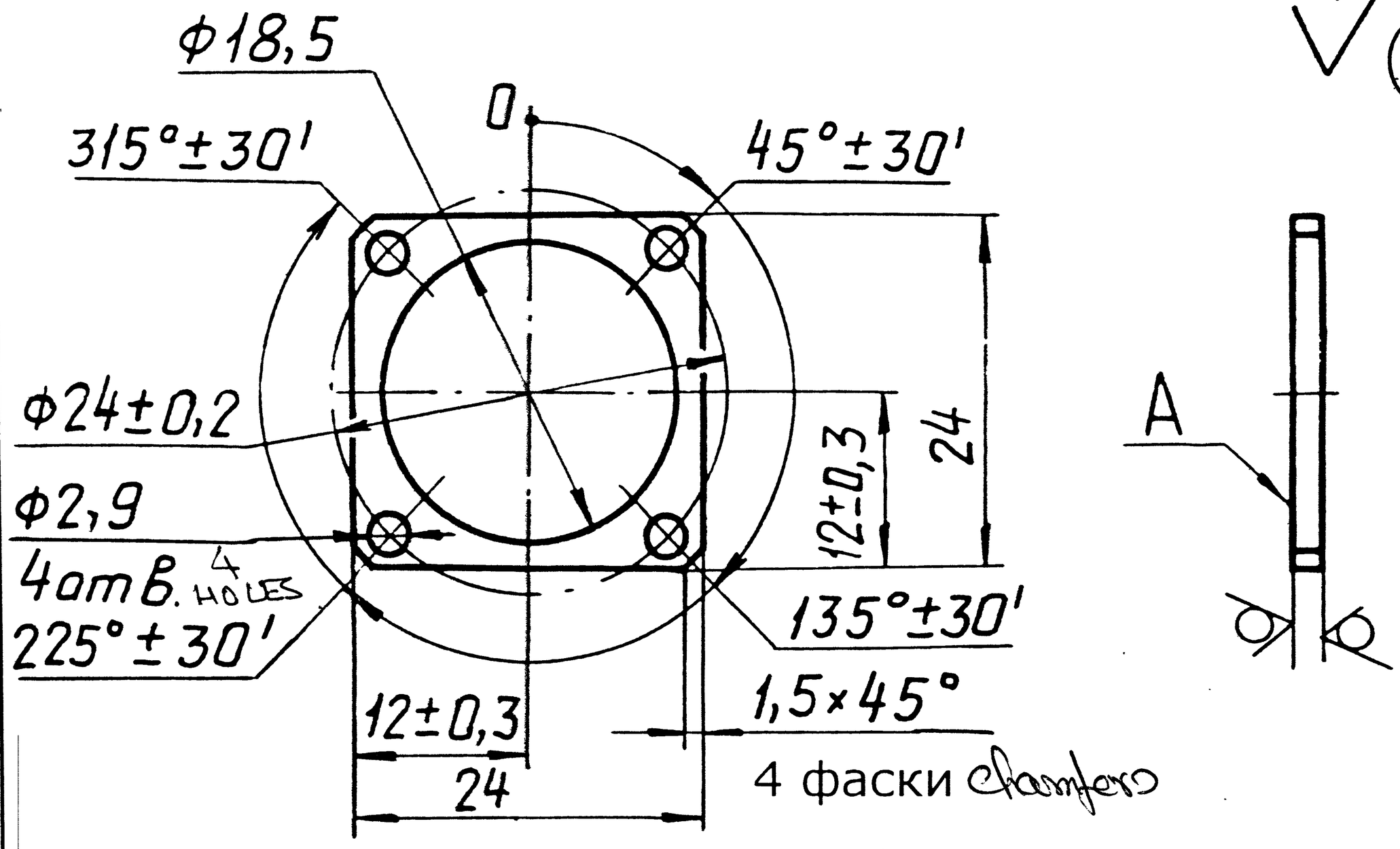

1. H14; h14
2. Покрытие Ан. Окс. ч. / покрытие Coating: Anodic oxid. black / Coating составом: Эмаль МЛ-165, серебристая III, Т3 ГОСТ 12034-77, - 50%; Enamel silver Эмаль МЧ-240М, черная, III, Т3 Enamel black ТУ 6-10-1701-79, - 50%, кроме except поверхности А. Это face

TRIPLICATE T-90S.

PZU-7 | KD | F-3 | 69

AL-3 | 69 ПЗУ-7

Ю-62.08.702

Изм	Лист	№ докум.	Подпись	Дата
Разраб.				
Провер.				
Т. контр.				
Н. Контр.				
Утвердил				

Strip Планка

Лит.	Масса	Масштаб
O1	0,0015	2:1
Лист	Листов 1	

Sheet Лист Д1 А Т-1,5
Gost ГОСТ 21631-76

Взам. инв.№ | Подпись и дата | Инв. № дубл. | Инв. № подл.

Формат А4

69