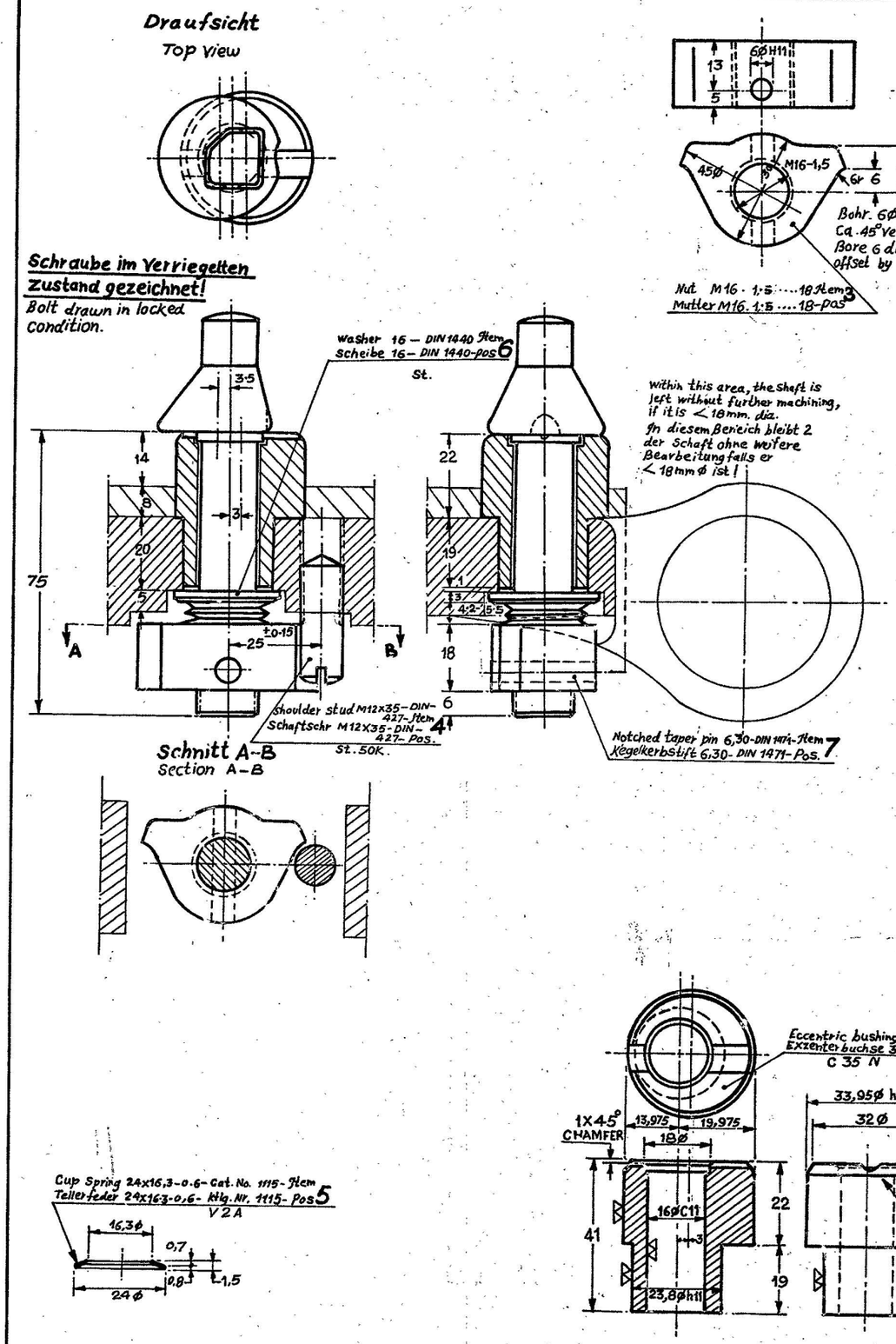

Freima Ø toleranzen nach DIN 7168 mittel, Pos. 1–4, 6 u. 7 galv. verzinkt, und chromatiert auf 20-30 M nach DIN 50961. Tolerance, not particularly specified to DIN 7168 medium Item 1–4, 6·7 galvanized and chromatized to 20–30 my as per DIN 50961.

Material: C35V.
mit mindest Streckgrenze 39 kg./mm² zerreißfestigkeit — 55-65 Kg mm²
Kerbschlagzahigkeit — 7 m kg/cm²
With min yeild point 39 Kg/mm² tensile strength — 55-65 Kg/mm²
notch impact, Strength 7 m kg/cm²

Kegelkerbstifte pos. 7 und Schaftschraube pos 4 lose mitliefern.
Notched taper pins, item 7 and shoulder studs item 4 also to be delivered in loose condition.

Für die Funktion ist maßgebend:
Der Exzenterbolzen Pos. 1 muß in der Exzenterbuchse Pos 2 gut drehbar sein, auserdem muß der Exzenterbolzen Pos. 1 im eingebauten zustand durch die Tellerfedern so gespannt sein, daßer sich nicht ohne leichten kraft aufwand drehen läßt. Bohrung 6Ø H11 im Exzenterbolzen für kegelkerbstift Pos. 7 nach theoretischem Maß (Federhahe – 4,2 – 5,5) von Mutter Pos. 3 durchbohren hierbei ist die Stellung der Mutter Pos. 3 zubeachten (Schnitt A-B) Der kegelkerbstift pos 7 darf beiderseits nicht aus der Mutter Pos. 3 überstehen.

Für die Lieferung müssen zusammengehörende Mutter und Exzenterbolzen durch Dreht miteinander verbunden sein, evtl. erforderlicher Ausgleich ist durch Beilage oder Entnahme von einer Tellerfeder zu erreichen!

For functioning the following is governing:
The eccentric pin, item 1, must be capable of turning well in the eccentric bushing, item 2. In addition when in assembled condition, the eccentric pin item 1 must be tensioned by means of the cup springs so that it cannot be turned without some force being applied. Bore 6ØH11 in eccentric pin for notched taper pin. Item 7, according to theoretical dimension. (Spring height 4,2–55) to be drilled from nut, item 3 For this note position of nut, item 3 (See Section A-B) The hatched taper pin must not protrude on either side from the nut for delivery purposes, pertinent nut and eccentric pin must be connected with each other by wire, possible compensation required is to be achieved by addition or removal of one cup spring

ALTERNATIVE MATERIAL
ITEM 1, 2 & 3:- IS:1570 C 40 NORMALISED
ITEM No 4 :- REFER DRG ISK-0540, ITEM No 5 :- BS:1449 PART 4 GRADE 301S21 (HARD), ITEM No 6 : REFER DRG. ISK-0353, ITEM 7 :- REFER DRG. ISK-0421

AMENDMENT	
D. C. (I)	NATURE
ES/14/14 DT. 19-1-71	DRG PROVISIONALLY SEALED Sdi-xx 550-II
12·6·95	DRG RETRACED WITH ALL AMENDMENTS UP TO/C. DC(I) NO. ES/14/224 DT. 3-10-84. ACGA (DRG)

Material:	Maßstab: Scale:	Sonder – Exzenter schraube Special Eccentric bolt	C	Katalog. Nr. Cat. No;
C35V; C35N St, 50K; V2A St.	1:1			1403/C

RETRACED BY:- COMPD BY:- D/M-I C'D/MAN:-